PD-8 ECO

COM 1 – do sufitów podwieszanych, czarny
EAN 4007841 087906
Indeks 087906





Mocowanie magnetyczne | Czujnik podczerwieni 360° | Wysokość montażu maks. 4 m | Obecność do Ø 6 m | Max 8m | 2-1000 Lux | IP20 | Tryb uczenia | Gwarancja producenta | CE

Opis

Wykrywanie ruchu, wykrywanie obecności i pomiar światła w biurach, salach konferencyjnych, ciągach komunikacyjnych i nie tylko – czujniki obecności na podczerwień 360° są zgodne ze standardem sensNORM i idealnie nadają się do standardowych wymagań opartych na czujnikach w budynkach użyteczności publicznej. Interfejs: COM1, KNX i DALI-2 IPD. Interfejs COM1, podłączeniem klawisza i trybem w pełni/półautomatycznym. Zasięg detekcji ruchu: Ø 8 lub Ø 24 m. Funkcja czujnika obecności ze strefą detekcji Ø 6 lub Ø 7,5 m. Zawiera zaślepki, do redukcji zasięgu w identycznym kolorze. Do montażu podtynkowego, natynkowego i w sufitach podwieszanych. Konfiguracja i obsługa za pomocą inteligentnego pilota lub potencjometru. Łatwe w montażu modułowe, magnetyczne złącze połączeniowe. Informacja zwrotna LED dla bezpiecznego uruchomienia. Wysokość montażu maks. 4 m. Łączenie równoległe (do 10 czujników). Moc przełączana: 2000 W lub 500 W (LED). Kolor czarny lub biały.

PD-8 ECO

COM 1 – do sufitów podwieszanych, czarny
EAN 4007841 087906
Indeks 087906

Specyfikacja techniczna

Wymiary (Ø x H)	109 x 109 mm
Z czujnikiem ruchu	Tak
Gwarancja Producenta	5 lat
Parametryzacja przez	Pilot, Smart Remote, Potencjometry
Pilot w zestawie	Nie
Wersja	COM1 – do sufitów podwieszanych czarne
Kod EAN	4007841087913
Rodzaj	Czujnik ruchu, obecności
Zastosowanie	Wewnątrz
Zastosowanie, pomieszczenia	Biuro dla jednej osoby, sala funkcjonalna/ pomieszczenie pomocnicze, magazyn, wnętrza
Kolor	czarny
Załączony adapter do narożników	Nie
Miejsce montażu	sufit
Montaż	W suficie podwieszanym, sufit
Klasa szczelności	IP20
Temperatura otoczenia	- 20 – 50 °C
Materiał	Plastik
Wyjście przełączające 1, rezystancyjne	2000 W
Wyjście przełączające 1, Liczba LED/ świetlówek	50 szt.
Lampy LED > 8 W	500 W
Obciążenie pojemnościowe w µF	176 µF
Technologia czujników	Pasywna podczerwień, czujnik światła

Wysokość montażu	2 – 4 m
Max wysokość montażu.	4,00 m
Optymalna wysokość montażu	2,8 m
Kąt wykrywania	360°
Możliwość maskowania poszczególnych segmentów	Tak
Regulacja elektroniczna	Nie
Regulacja mechaniczna	Nie
Zasięg, promieniowy	Ø 4,5 m (16 m²)
Zasięg, styczny	Ø 8 m (50 m²)
Zasięg, obecność	Ø 6 m (28 m²)
Strefy przełączania	492
Sposób redukcji zasięgu	Poprzez przesłony
Funkcje	Czujnik ruchu, Czujnik światła, Funkcja obecności, Logika czujnika obecności, Półautomatyczny / w pełni automatyczny, Potencjometr, Wyjście przekaźnikowe, Tryb normalny / testowy
Natężenie światła	2 – 1000 lx
Ustawienia czasu	5 s – 60 min.
Regulowane światło główne	Nie
Ustawienie zmierzchu TEACH	Tak
Stałe sterowanie oświetleniem	Nie
Typ połączenia międzysystemowego	Master/master
Połączenie przez	Kabel
Liczba połączeń	max. 10 czujników

Akcesoria

EAN 4007841 079543	Adapter do zabudowy
EAN 4007841 009151	Pilot zdalnego sterowania Smart Remote
EAN 4007841 592806	Pilot użytkownika RC5
EAN 4007841 559410	Pilot serwisowy RC8

PD-8 ECO

COM 1 – do sufitów podwieszanych, czarny
EAN 4007841 087906
Indeks 087906

Strefa wykrywania

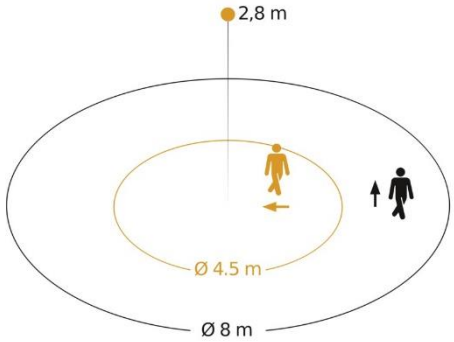

Possible mounting height: 2,00 m – 4,00 m
Orange: radial
Black: tangential

Rysunek wymiarowy 1

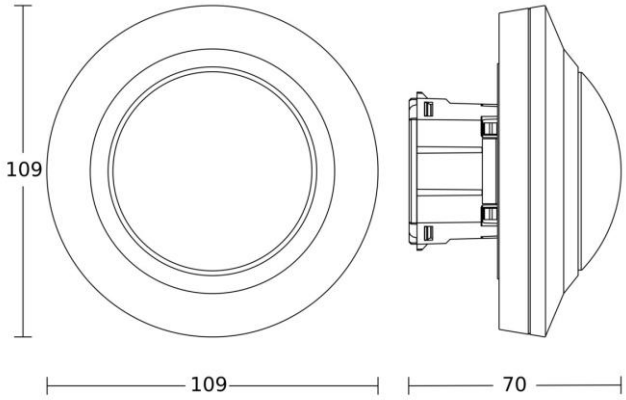

Rysunek wymiarowy 2

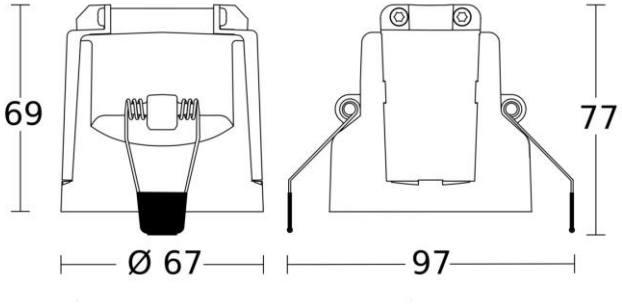

PD-8 ECO

COM 1 – do sufitów podwieszanych, czarny
EAN 4007841 087906
Indeks 087906

Schemat połączeń

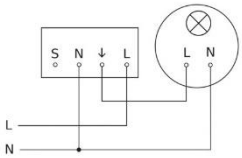

Schemat połączeń kilku czujników

