P5760T

GB	Replacement Button
CZ	Náhradní tlačítko
SK	Náhradné tlačidlo
PL	Przycisk do dzwonka
HU	Tartalék nyomógomb
SI	Nadomestna tipka
RS|HR|BA|ME	Rezervna tipka
DE	Ersatztaste
UA	Запасна кнопка
RO|MD	Buton de rezervă
LT	Atsarginis mygtukas
LV	Rezerves poga
EE	Asendusnupp
BG	Допълнителен бутон
FR	Bouton de rechange
IT	Pulsante di ricambio
ES	Interruptor de recambio
NL	Reserveknop

CE

www.emos.eu

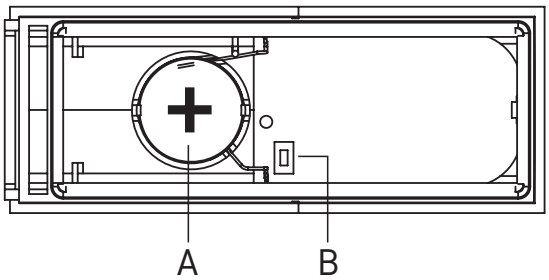

1

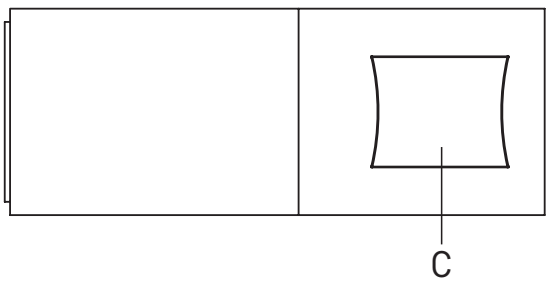

2

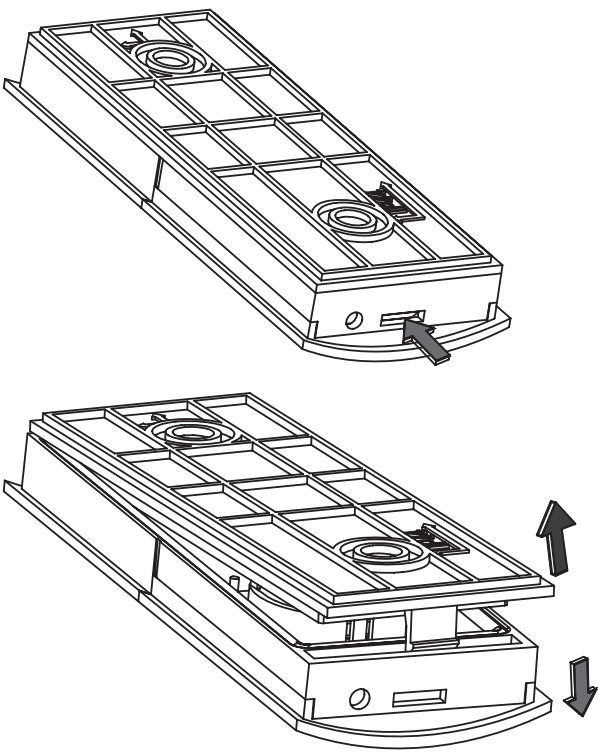

3

GB | Replacement Button

Designed for wireless doorchimes of types P5760, P5763, P5763R.

Specifications

Transmission range: up to 120 m in an open area (can drop down to one fifth in a busy area)
Button: water resistant; enclosure IP44
Pairing of chime with buttons: self-learning function
Number of ringtones: 16 tunes – up to 8 buttons can be distinguished by setting different ringtones
Button power supply: 1× 3 V battery (type CR2032)
Includes: double-sided adhesive tape, 2 screws

Button description:

Battery compartment (see Fig. 1)

Front side (see Fig. 2)
A – battery
B – button for changing ringtone/erasing memory of paired buttons
C – ring button/LED

Opening the Rear Compartment of the Button (see Fig. 3)

Pairing the Button with the Chime

1. Remove the rear cover of the button by inserting a screwdriver through the hole on the side, see "Opening the Real Compartment of the Button". Insert a 3 V battery, type CR2032, into the button. When inserting the battery, make sure to observe correct polarity (+ polarity up)!
2. Put the chime into self-learning mode based on the type of power supply of the doorchime a) 230 V or b) 3× 1.5 V AA.
   a) Plug the chime into a 230 V AC/50 Hz socket. You will hear a "ding dong" tone.
   b) Insert 3× 1.5 V AA batteries into the battery compartment of the chime. You will hear a "ding dong" tone.

   The chime automatically switches to self-learning mode which lasts for 60 seconds.
3. During these 60 seconds, press the button (C) you want to pair with the chime. If the chime receives signal from the button, a tone will sound, the button will pair with the chime and the self-learning mode will automatically end.
4. For pairing multiple buttons, repeat steps 1 to 3.

Note: You must put the chime into self-learning mode before pairing each button – see step 2.

You can pair a maximum of 8 buttons per chime this way.

Note: The chime has an internal memory where it stores the codes of the currently paired buttons for cases of power failure. Once power supply to the chime is restored, the chime will automatically enter self-learning mode for 60 seconds. However, if no signal is received within these 60 seconds (new pairing is not performed), the chime will automatically load the codes of the previously paired buttons after self-learning mode ends. There is thus no need to pair buttons again after a power failure.

Wiping the Memory of Paired Buttons

1. Remove the rear cover of the button with a screwdriver through the hole on the side.
2. Put the chime into self-learning mode based on the type of power supply of the doorchime a) 230 V or b) 3× 1.5 V AA.
   a) Plug the chime into a 230 V AC/50 Hz socket. You will hear a "ding dong" tone.
   b) Insert 3× 1.5 V AA batteries into the battery compartment of the chime. You will hear a "ding dong" tone.
3. Press button B in the battery compartment of the button within 60 seconds – the LED indicator on the chime and the button will flash and a tone will sound.
   This will erase the memory of ALL paired buttons.
4. Re-assemble the button.

Ringtone Selection

You can change the ringtone at any time. The pairing of the chime with the button is not affected by ringtone change.

1. Remove the rear cover with a screwdriver through a hole on the side of the button.
2. Repeatedly press the B button on the printed circuit of the button. Each press will play a different ringtone.
   The last ringtone played will be automatically set.
3. You can set a different ringtone for each paired button to better identify which button rang the chime (you can pair up to 8 buttons to a single chime).
4. Re-assemble the button.

Installation of the Doorchime (Transmitter) Button

The doorchime button (transmitter) can be placed on wood or brick walls. However, never place the button directly onto metal objects or materials containing metal, such as plastic window or door structures that have a metal frame. In such cases, the transmitter will not work properly.

1. Begin by pairing the button with the chime.
2. Before installation, verify the reliable functioning of the set in the chosen spot.
3. Remove the rear cover with a screwdriver through a hole on the side of the button.
4. Use the double-sided adhesive tape (included) or two screws to fix the rear portion of the cover to the wall. Although the button is weather resistant, choose a location where it is protected, e.g. in a wall recess.
5. Re-assemble the button.
6. Press the button to ring the chime. Pressing is accompanied by LED illumination indicating the button has sent a radio signal. The chime plays the selected ringtone.
7. If the red LED on the button does not light up, the battery is low and should be replaced. The button battery is designed for one year of operation. The endurance may vary depending on the intensity and conditions of use.

Upkeep and Maintenance

The wireless digital doorchime is a sensitive electronic device. Therefore, it is necessary to observe the following precautions:

- Periodically check the functionality of the doorchime button and replace the battery in time. Use quality alkaline batteries with the required specifications.
- When the doorchime is not used for a long time, remove the battery from the doorchime button.
- Do not expose the chime to excessive vibrations and shocks.
- Do not expose the chime to excessive heat and direct sunlight or moisture.
- For cleaning, use a slightly moistened cloth with a small amount of detergent; do not use aggressive cleaning agents or solvents.
- This device is not intended for use by persons (including children) whose physical, sensory or mental disability or lack of experience and expertise prevents safe use, unless they are supervised or instructed in the use of the appliance by a person responsible for their safety. Children must always be supervised and must never play with the device.



Do not dispose with domestic waste. Use special collection points for sorted waste. Contact local authorities for information about collection points. If the electronic devices would be disposed on landfill, dangerous substances may reach groundwater and subsequently food chain, where it could affect human health.

Hereby, EMOS spol. s r. o. declares that the radio equipment type P5760T is in compliance with Directive 2014/53/EU. The full text of the EU declaration of conformity is available at the following internet address: http://www.emos.eu/download.

CZ | Náhradní tlačítko

Je určeno pro bezdrátové zvonky typu P5760, P5763, P5763R.

Specifikace

Dosah vysílání: až 120 m ve volném prostoru (v zastavěném prostoru může klesnout až na pětinu)
Tlačítko: voděodolné; krytí IP44
Párování zvonku s tlačítky: funkce „self-learning“
Počet melodií: 16 melodií – nastavením různých melodií je možné rozlišit až 8 tlačítek
Napájení tlačítka: baterie 1× 3 V (typ CR2032)
Součást dodávky: oboustranná lepicí páska, šroubky 2 ks

Popis tlačítka:

Bateriový prostor (viz obr. 1)

Přední strana (viz obr. 2)

A – baterie
B – tlačítko pro změnu melodie/vymazání paměti napárovaných tlačítek
C – tlačítko zvonění/LED dioda

Otevření zadního krytu tlačítka (viz obr. 3)

Párování tlačítka se zvonkem

1. Sejměte zadní kryt tlačítka otvorem na boční straně pomocí šroubováku viz „Otevření zadního krytu tlačítka“. Vložte do tlačítka baterii 3 V, typ CR2032. Dbejte na správnou polaritu vkládané baterie (+ polarita nahoře)!
2. Podle typu napájení zvonku a) 230 V nebo b) 3× 1,5 V AA uveďte zvonek do režimu „self-learning“.
   a) Zasuňte zvonek do zásuvky 230 V AC/50 Hz, zazní melodie „ding dong“.

b) Vložte do bateriového prostoru zvonku baterie 3× 1,5 V AA, zazní melodie „ding dong“.

Zvonek automaticky přejde do režimu „self-learning“, který trvá 60 sekund.

3. Během těchto 60 sekund stiskněte tlačítko (C), které chcete se zvonkem spárovat. Pokud zvonek zachytí signál od tlačítka, zazní melodie, tlačítko je spárované se zvonkem a automaticky se ukončí režim self-learning.
4. Pro párování více tlačítek opakujte pro každé tlačítko postup v bodech 1. až 3.

Poznámka: Před párováním každého tlačítka je nutné zvonek uvést do režimu self-learning – viz bod 2.

Takto můžete spárovat maximálně 8 tlačítek na 1 zvonek.

Pozn.: Pro případ výpadku elektrické energie obsahuje zvonek vnitřní paměť, do které se ukládají kódy aktuálně spárovaných tlačítek. Při obnovení napájení zvonku se automaticky spustí režim „self-learning“ na dobu 60 sekund. Pokud však během těchto 60 sekund není přijat žádný signál (není provedeno nové párování), zvonek si po ukončení režimu „self-learning“ automaticky nahraje kódy předchozích spárovaných tlačítek. Po výpadku elektrické energie tedy není nutné znovu provádět párování.

Vymazání paměti napárovaných tlačítek

1. Sejměte zadní kryt tlačítka otvorem na boční straně pomocí šroubováku.
2. Podle typu napájení zvonku a) 230 V nebo b) 3× 1,5 V AA uveďte zvonek do režimu „self-learning“.
   a) Zasuňte zvonek do zásuvky 230 V AC/50 Hz, zazní melodie „ding dong“.
   b) Vložte do bateriového prostoru zvonku baterie 3× 1,5 V AA, zazní melodie „ding dong“.
3. Do 60 sekund stiskněte tlačítko B v bateriovém prostoru tlačítka, signalizační LED na tlačítku a zvonku blikne, zazní melodie.
   Paměť VŠECH spárovaných tlačítek bude vymazána.
4. Tlačítko opět sestavte.

Volba vyzváněcí melodie

Změnu melodie vyzvánění je možné provést kdykoli. Spárování tlačítka se zvonkem není změnou melodie ovlivněno.

1. Sejměte zadní část krytu otvorem na boční straně tlačítka pomocí šroubováku.
2. Na plošném spoji tlačítka stiskněte opakovaně tlačítko B, každým stiskem zazní jiná melodie.
   Automaticky se nastaví poslední přehraná melodie.

3. Na každém spárovaném tlačítku lze nastavit jinou melodii pro snadnější identifikaci místa, kde je tlačítko umístěno (k jednomu zvonku lze napárovat max. 8 tlačítek).
4. Tlačítko opět sestavte.

Instalace tlačítka zvonku (vysílače)

Tlačítko zvonku (vysílač) lze umístit na dřevo nebo cihlové stěny. Nikdy tlačítko neumísťujte přímo na kovové předměty nebo materiály, které kov obsahují, např. na umělohmotné konstrukce oken a dveří, které obsahují kovový rám. Vysílač by nemusel správně fungovat.

1. Nejprve proveďte spárování tlačítka se zvonkem.
2. Před montáží vyzkoušejte, zda souprava bude na Vámi vybraném místě spolehlivě fungovat.
3. Sejměte zadní část krytu otvorem na boční straně tlačítka pomocí šroubováku.
4. Zadní část krytu připevněte na zeď oboustrannou lepicí páskou (součástí dodávky) nebo dvěma šroubky. Přestože je tlačítko odolné vůči povětrnostním vlivům, umístěte ho tak, aby bylo chráněno, např. do výklenku.
5. Tlačítko opět sestavte.
6. Stiskem tlačítka zvonku zazvoňte. Stisk je doprovázen svitem signalizační LED, která signalizuje, že tlačítko vyslalo rádiový signál. Zvonek přehraje zvolenou melodii.
7. Jestliže se červená LED dioda na tlačítku nerozsvěcuje, je baterie slabá a je nutné ji vyměnit. Baterie v tlačítku vydrží jeden rok provozu. Doba se může měnit podle intenzity a podmínek používání.

Péče a údržba

Bezdrátový digitální domovní zvonek je citlivé elektronické zařízení, proto dodržujte následující opatření:

- Občas zkontrolujte činnost tlačítka zvonku a včas vyměňte baterii. Používejte kvalitní alkalické baterie o předepsaných parametrech.
- Nepoužíváte-li zvonek delší dobu, vyjměte baterii z tlačítka zvonku.
- Nevystavujte tlačítko a zvonek nadměrným otřesům a úderům.
- Nevystavujte tlačítko a zvonek nadměrné teplotě a přímému slunečnímu svitu nebo vlhkosti.
- Pro čištění použijte jemně navlhčený hadřík s trochou saponátu, nepoužívejte agresivní čisticí prostředky nebo rozpouštědla.
- Tento přístroj není určen pro používání osobami (včetně dětí), jimž fyzická, smyslová nebo mentální neschopnost či nedostatek zkušeností a znalostí zabraňuje v bezpečném používání přístroje, pokud na ně nebude dohlíženo

nebo pokud nebyly instruovány ohledně použití tohoto přístroje osobou zodpovědnou za jejich bezpečnost. Je nutný dohled nad dětmi, aby se zajistilo, že si nebudou s přístrojem hrát.



Nevyhazujte elektrické spotřebiče jako netříděný komunální odpad, použijte sběrná místa tříděného odpadu. Pro aktuální informace o sběrných místech kontaktujte místní úřady. Pokud jsou elektrické spotřebiče uložené na skládkách odpadků, nebezpečné látky mohou prosakovat do podzemní vody a dostat se do potravního řetězce a poškozovat vaše zdraví.

Tímto EMOS spol. s r. o. prohlašuje, že typ rádiového zařízení P5760T je v souladu se směrnicí 2014/53/EU. Úplné znění EU prohlášení o shodě je k dispozici na těchto internetových stránkách http://www.emos.eu/download.
Zařízení lze provozovat na základě všeobecného oprávnění č. VO-R/10/07.2021-8 v platném znění.

SK | Náhradné tlačidlo

Je určené pre bezdrôtové zvončeky typu P5760, P5763, P5763R.

Špecifikácia

Dosah vysielania: až 120 m vo voľnom priestore (v zastavanom priestore môže klesnúť až na pätinu)
Tlačidlo: vodeodolné; krytie IP44
Párovanie zvončeka s tlačidlami: funkcia „self-learning“
Počet melódií: 16 melódií – nastavením rôznych melódií je možné rozlíšiť až 8 tlačidiel
Napájanie tlačidla: batéria 1× 3 V (typ CR2032)
Súčasť dodávky: obojstranná lepiaca páska, skrutky 2 ks

Popis tlačidla:

Batériový priestor (pozri obr. 1)

Predná strana (pozri obr. 2)
A – batéria
B – tlačidlo pre zmenu melódie/vymazanie pamäte naparovaných tlačidiel
C – tlačidlo zvonenia/LED dióda

Otvorenie zadného krytu tlačidla (pozri obr. 3)

Párovanie tlačidla so zvončekom

1. Zložte zadný kryt tlačidla otvorom na bočnej strane pomocou skrutkovača pozri „Otvorenie zadného krytu tlačidla“. Vložte do tlačidla 3 V batériu, typ CR2032. Dbajte na správnu polaritu vkladanej batérie (+ polarita hore)!

2. Podľa typu napájania zvončeka a) 230 V alebo b) 3× 1,5 V AA uveďte zvonček do režimu „self-learning“.
   a) Zasuňte zvonček do zásuvky 230 V AC/50 Hz, zaznie melódia „ding dong“.
   b) Vložte do batériového priestoru zvončeka batérie 3× 1,5 V AA, zaznie melódia „ding dong“.

   Zvonček automaticky prejde do režimu „self-learning“, ktorý trvá 60 sekúnd.
3. Počas týchto 60 sekúnd stlačte tlačidlo (C), ktoré chcete so zvončekom spárovať. Ak zvonček zachytí signál od tlačidla, zaznie melódia, tlačidlo je spárované so zvončekom a automaticky sa ukončí režim „self-learning“.
4. Pre párovanie viacerých tlačidiel zopakujte pre každé tlačidlo postup v bodoch 1 až 3.

Poznámka: Pred párovaním každého tlačidla je nutné zvonček uviesť do režimu „self-learning“ – pozri bod 2.

Takto môžete spárovať maximálne 8 tlačidiel na 1 zvonček.

Pozn.: Pre prípad výpadku elektrickej energie obsahuje zvonček vnútornú pamäť, do ktorej sa ukladajú kódy aktuálne spárovaných tlačidiel. Pri obnovení napájania zvončeka sa automaticky spustí režim „self-learning“ na dobu 60 sekúnd. Ak však počas týchto 60 sekúnd nie je žiadny signál (nie je vykonané nové párovanie), zvonček si po ukončení režimu „self-learning“ automaticky nahrá kódy predchádzajúcich spárovaných tlačidiel. Po výpadku elektrickej energie teda nie je nutné znovu vykonať párovanie.

Vymazanie pamäte naparovaných tlačidiel

1. Zložte zadný kryt tlačidla otvorom na bočnej strane pomocou skrutkovača.
2. Podľa typu napájania zvončeka a) 230 V alebo b) 3× 1,5 V AA uveďte zvonček do režimu „self-learning“.
   a) Zasuňte zvonček do zásuvky 230 V AC/50 Hz, zaznie melódia „ding dong“.
   b) Vložte do batériového priestoru zvončeka batérie 3× 1,5 V AA, zaznie melódia „ding dong“.
3. Do 60 sekúnd stlačte tlačidlo B v batériovom priestore tlačidla, signalizačná LED na tlačidle a zvončeku blikne, zaznie melódia.
   Pamäť VŠETKÝCH spárovaných tlačidiel bude vymazaná.
4. Tlačidlo opäť zostavte.

Voľba vyzváňacej melódie

Zmenu melódie zvonenia je možné vykonať kedykoľvek. Spárovanie tlačidla so zvončekom nie je zmenou melódie ovplyvnené.

1. Zložte zadnú časť krytu otvorom na bočnej strane tlačidla pomocou skrutkovača.
2. Na plošnom spoji tlačidla stlačte opakovane tlačidlo B, každým stlačením zaznie iná melódia.
   Automaticky sa nastaví posledná prehraná melódia.
3. Na každom spárovanom tlačidle možno nastaviť inú melódiu pre ľahšiu identifikáciu miesta, kde je tlačidlo umiestnené (k jednému zvončeku možno napárovať max. 8 tlačidiel).
4. Tlačidlo opäť zostavte.

Inštalácia tlačidla zvončeka (vysielača)

Tlačidlo zvončeka (vysielač) možno umiestniť na drevo alebo tehlové steny. Nikdy tlačidlo neumiestňujte priamo na kovové predmety alebo materiály, ktoré kov obsahujú, napr. na umelohmotné konštrukcie okien a dverí, ktoré obsahujú kovový rám. Vysielač by nemusel správne fungovať.

1. Najprv vykonajte spárovanie tlačidla so zvončekom.
2. Pred montážou vyskúšajte, či súprava bude na Vami vybranom mieste spoľahlivo fungovať.
3. Zložte zadnú časť krytu otvorom na bočnej strane tlačidla pomocou skrutkovača.
4. Zadnú časť krytu pripevnite na stenu obojstrannou lepiacou páskou (súčasťou dodávky) alebo dvoma skrutkami. Hoci je tlačidlo odolné voči poveternostným vplyvom, umiestnite ho tak, aby bolo chránené, napr. do výklenku.
5. Tlačidlo opäť zostavte.
6. Stlačením tlačidla zvončeka zazvoňte. Stisk je sprevádzaný svitom signalizačnej LED, ktorá signalizuje, že tlačidlo vyslalo rádiový signál. Zvonček prehrá zvolenú melódiu.
7. Ak sa červená LED dióda na tlačidle nerozsvieti, je batéria slabá a je nutné ju vymeniť. Batéria v tlačidle vydrží jeden rok prevádzky. Doba sa môže meniť podľa intenzity a podmienok používania.

Starostlivosť a údržba

Bezdrôtový digitálny domový zvonček je citlivé elektronické zariadenie, preto dodržujte nasledujúce opatrenia:

- Občas skontrolujte činnosť tlačidla zvončeka a včas vymeňte batériu. Používajte kvalitné alkalické batérie o predpísaných parametroch.
- Ak nepoužívate zvonček dlhšiu dobu, vyberte batériu z tlačidla zvončeka.
- Nevystavujte tlačidlo a zvonček nadmerným otrasom a úderom.

- Nevystavujte tlačidlo a zvonček nadmernej teplote a priamemu slnečnému svitu alebo vlhkosti.
- Na čistenie použite jemne navlhčenú handričku s trochou saponátu, nepoužívajte agresívne čistiace prostriedky alebo rozpúšťadlá.
- Tento prístroj nie je určený pre používanie osobami (vrátane detí), ktorým fyzická, zmyslová alebo mentálna neschopnosť či nedostatok skúseností a znalostí zabraňuje v bezpečnom používaní prístroja, pokiaľ na ne nebude dohliadané alebo pokiaľ neboli inštruované ohľadne použitia tohto prístroja osobou zodpovednou za ich bezpečnosť. Je nutný dohľad nad deťmi, aby sa zaistilo, že sa nebudú s prístrojom hrať.



Nevyhadzujte elektrické spotrebiče ako netriedený komunálny odpad, použite zberné miesta triedeného odpadu. Pre aktuálne informácie o zberných miestach kontaktujte miestne úrady. Pokiaľ sú elektrické spotrebiče uložené na skládkach odpadkov, nebezpečné látky môžu presakovať do podzemnej vody a dostať sa do potravinového reťazca a poškodzovať vaše zdravie.

EMOS spol. s r. o. týmto vyhlasuje, že rádiové zariadenie typu P5760T je v súlade so smernicou 2014/53/EÚ. Úplné EÚ vyhlásenie o zhode je k dispozícii na tejto internetovej adrese: http://www.emos.eu/download.

PL | Przycisk do dzwonka

Jest przeznaczony do dzwonków bezprzewodowych typu P5760, P5763, P5763R.

Specyfikacja

Zasięg nadawania: 120 m na wolnej przestrzeni (w zastawionym pomieszczeniu może spaść nawet do jednej piątej tej odległości)
Przycisk wodoodporny; stopień ochrony IP44
Parowanie dzwonka z przyciskami: funkcja „self-learning“
Liczba melodyjek: 16 – ustawiając różne melodyjki można rozróżnić do 8 przycisków
Zasilanie przycisku: bateria 1× 3 V (typ CR2032)
Część kompletu: dwustronna taśma klejąca, wkręty 2 szt.

Opis przycisku:

Pojemnik na baterie (patrz rys. 1)

Przednia strona (patrz rys. 2)
A – bateria
B – przycisk do zmiany melodyjki/kasowania pamięci sparowanych przycisków
C – przycisk dzwonienia/dioda LED

Otwieranie tylnej części obudowy przycisku (patrz rys. 3)

Parowanie przycisku z dzwonkiem

1. Za pomocą wkrętaka zdejmujemy tylną część obudowy przycisku korzystając z otworu w jego bocznej części „Otwieranie tylnej części obudowy przycisku". Do przycisku wkładamy baterię 3 V, typ CR2032. Zachowujemy właściwą polaryzację wkładanej baterii (+ jest na górze)!
2. Zależnie od typu zasilania dzwonka a) 230 V albo b) 3× 1,5 V AA wprowadzamy dzwonek do trybu „self-learning".
   a) Dzwonek włączamy do gniazdka 230 V AC/50 Hz, odezwie się melodyjka" ding dong".
   b) Do pojemnika na baterie w dzwonku wkładamy baterie 3× 1,5 V AA, odezwie się melodyjka „ding dong".

   Dzwonek automatycznie przejdzie do trybu „self-learning", który trwa 60 sekund.
3. Podczas tych 60 sekund naciskamy przycisk (C), który chcemy sparować z dzwonkiem. Jeżeli dzwonek odbierze sygnał od przycisku, odezwie się melodyjka, przycisk jest sparowany z dzwonkiem i automatycznie kończy się tryb self-lerning.
4. Aby sparować więcej przycisków powtarzamy dla każdego przycisku procedurę z punktów 1 do 3.

Uwaga: Przed parowaniem każdego przycisku trzeba dzwonek wprowadzić w tryb self-learning – patrz punkt 2.

W ten sposób można sparować maksymalnie 8 przycisków na 1 dzwonek.

Uwaga: W przypadku wyłączenia dopływu energii elektrycznej dzwonek korzysta z wewnętrznej pamięci, do której są zapisywane kody aktualnie sparowanych przycisków. Po przywróceniu zasilania dzwonka, automatycznie włącza się tryb „self-learning" na czas 60 sekund. Jeżeli jednak podczas tych 60 sekund nie zostanie odebrany żaden sygnał (nie zostanie wykonane nowe parowanie), dzwonek po zakończeniu trybu „self-learning" automatycznie nagrywa kody poprzednio sparowanych przycisków. Po wyłączeniu dopływu energii elektrycznej nie trzeba ponownie przeprowadzać parowania.

Kasowanie pamięci sparowanych przycisków

1. Za pomocą wkrętaka zdejmujemy tylną część obudowy przycisku korzystając z otworu w jego bocznej części.
2. Zależnie od typu zasilania dzwonka a) 230 V albo b) 3× 1,5 V AA wprowadzamy dzwonek do trybu „self-learning".
   a) Dzwonek włączamy do gniazdka 230 V AC/50 Hz, odezwie się melodyjka „ding dong".

b) Do pojemnika na baterie w dzwonku wkładamy baterie 3× 1,5 V AA, odezwie się melodyjka „ding dong".

3. W czasie do 60 sekund naciskamy przycisk B w pojemniku na baterie w przycisku, miga dioda sygnalizacyjna LED w przycisku i w dzwonku, odezwie się melodyjka.
   Pamięć WSZYSTKICH sparowanych przycisków zostanie skasowana.
4. Przycisk montujemy z powrotem.

Wybór odtwarzanej melodyjki

Zmiana odtwarzanej melodyjki może być dokonana w dowolnej chwili. Sparowanie przycisku z dzwonkiem nie jest zależne od zmiany melodyjki.

1. Za pomocą wkrętaka i korzystając z otworu w bocznej części przycisku usuwamy tylną część obudowy.
2. Na płytce drukowanej przycisku naciskamy kolejno przycisk B, po każdym naciśnięciu przycisku odtwarzana jest inna melodyjka.
   Automatycznie zostanie ustawiona ostatnia odtwarzana melodyjka.
3. Na każdym sparowanym przycisku można ustawić inną melodyjkę dla ułatwienia identyfikacji miejsca, w którym umieszczony jest przycisk (z każdym dzwonkiem można sparować maks. 8 przycisków).
4. Przycisk montujemy z powrotem.

Instalacja przycisku dzwonka (nadajnika)

Przycisk dzwonkowy (nadajnik) można umieścić na drewnie albo na ścianie ceglanej. Nigdy nie umieszczamy przycisku bezpośrednio na przedmiotach metalowych albo materiałach, które zawierają metal, na przykład na konstrukcji drzwi i okien wykonanych z tworzywa sztucznego, które wewnątrz zawierają metalową ramę. W takich warunkach nadajnik może nie działać poprawnie.

1. Najpierw wykonujemy sparowanie przycisku z dzwonkiem.
2. Przed montażem sprawdzamy, czy w wybranym miejscu ten zestaw będzie niezawodnie działać.
3. Za pomocą wkrętaka i korzystając z otworu w bocznej części przycisku usuwamy tylną część obudowy.
4. Tylną część obudowy przymocowujemy do ściany dwustronną taśmą klejącą (z kompletu) albo dwoma wkrętami. Chociaż przycisk jest odporny na wpływ warunków atmosferycznych, to jednak dobrze jest go umieścić tak, aby był osłonięty i chroniony, na przykład w odpowiedniej wnęce.
5. Przycisk montujemy z powrotem.
6. Naciskając przycisk uruchamiamy dzwonienie. Towarzyszy temu świecenie diody sygnalizacyjnej LED, która wskazuje, że przycisk nadał sygnał radiowy. Dzwonek odtwarza wybraną melodyjkę.

7. Jeżeli czerwona dioda LED w przycisku nie zaświeci się, to oznacza, że bateria jest rozładowana i trzeba ją wymienić. Bateria w przycisku wytrzymuje przeciętnie jeden rok pracy. Ten czas jest zależny od intensywności i warunków użytkowania.

Konserwacja i czyszczenie

Bezprzewodowy cyfrowy dzwonek domowy jest delikatnym urządzeniem elektronicznym i dlatego należy w stosunku do niego przestrzegać następujących zasad:

- Co pewien czas trzeba sprawdzić działanie dzwonka i na czas wymieniać baterie. Stosuje się wyłącznie wysokiej jakości baterie alkaliczne o zalecanych parametrach.
- Jeżeli dzwonek nie będzie używany przez dłuższy czas, to należy wyjąć baterie z przycisku dzwonkowego.
- Nie należy narażać przycisku i dzwonka na nadmierne wstrząsy i uderzenia.
- Nie należy narażać przycisku i dzwonka na nadmierną temperaturę i bezpośrednie działania promieniowania słonecznego albo wilgoci.
- Do czyszczenia stosujemy delikatną, lekko zwilżoną ściereczkę z odrobiną płynu do mycia, nie korzystamy z agresywnych środków do czyszczenia albo z rozpuszczalników.
- To urządzenie nie jest przeznaczone do użytkowania przez osoby (w tym dzieci), którym brak predyspozycji fizycznych, umysłowych albo mentalnych oraz brak wiedzy albo doświadczenia uniemożliwia bezpieczne korzystanie z tego wyrobu, jeżeli nie jest nad nimi sprawowany nadzór albo, jeżeli nie zostały poinstruowane, co do zasad korzystania z tego produktu przez osobę, która jest odpowiedzialna za ich bezpieczeństwo. Konieczne jest zapewnienie takiej opieki nad dziećmi, żeby nie mogły się bawić tym wyrobem.



Zgodnie z przepisami Ustawy o ZSEiE zabronione jest umieszczanie łącznie z innymi odpadami zużytego sprzętu oznakowanego symbolem przekreślonego kosza. Użytkownik, chcąc pozbyć się sprzętu elektronicznego i elektrycznego, jest zobowiązany do oddania go do punktu zbierania zużytego sprzętu. W sprzęcie nie znajdują się składniki niebezpieczne, które mają szczególnie negatywny wpływ na środowisko i zdrowie ludzi.

EMOS spol. s r. o. niniejszym oświadcza, że typ urządzenia radiowego P5760T jest zgodny z dyrektywą 2014/53/UE. Pełny tekst deklaracji zgodności UE jest dostępny pod następującym adresem internetowym: http://www.emos.eu/download.

HU | Tartalék nyomógomb

P5760, P5763 és P5763R típusú vezeték nélküli csengőkhöz használható.

Jellemzők

Hatótávolság: akár 120 m nyílt terepen (beépített területen ennek egyötödére csökkenhet)

Gomb: vízálló; IP44-es ház

A csengő párosítása a gombokkal: „tanuló" funkció

Dallamok száma: 16 dallam – akár 8 nyomógombot is használhat, és mindegyikhez külön dallam rendelhető

Csengőgomb tápellátása: 1 db 3 V-os elem (CR2032 típusú)

A csomag tartalma: kétoldalú ragasztószalag, 2 db csavar

Gombok ismertetése:

Elemtartó rekesz (lásd az 1. ábrát)

Elölnézet (lásd az 2. ábrát)

A – elem

B – a dallam módosítására, illetve a párosított gombok memóriájának törlésére szolgáló gomb

C – csengőgomb/LED

A gomb hátsó rekeszének nyitása (lásd az 3. ábrát)

A csengőgomb és a csengő párosítása

1. Vegye le a nyomógomb hátsó burkolatát úgy, hogy a ház oldalán levő lyukon benyúlva kicsavarozza a csavart egy csavarhúzó segítségével (lásd: „A gomb hátsó rekeszének nyitása"). Helyezzen be a nyomógombba egy CR2032 típusú 3 V-os elemet. Az elem behelyezésekor ügyeljen a helyes polaritásra (a + polaritás legyen felfelé)!
2. Állítsa a csengőt tanuló módba a tápellátás típusától függően.
   a) 230 V vagy b) 3 db 1,5 V-os AA elem
   a) Csatlakoztassa a csengőt a 230 V AC/50 Hz-es hálózati aljzatba. Csengéshangot fog hallani.
   b) Helyezzen be 3 db 1,5 V-os AA elemet a csengő hátulján lévő elemtartóba. Csengéshangot fog hallani.

   A csengő ekkor automatikusan tanuló üzemmódba kapcsol, amely 60 másodpercig tart.
3. Ez alatt a 60 másodperc alatt nyomja meg azt a csengőgombot (C), amelyhez a csengőt párosítani kívánja. Ha a csengő jelet kap a nyomógombtól,

hangjelzés hallható, megtörténik a gomb párosítása a csengővel, és a tanuló mód automatikusan befejeződik.

4. További gombok párosításához ismételje meg a lépéseket 1-től 3-ig.

Megjegyzés: Az egyes gombok párosítása előtt a csengőt tanuló módba kell állítania – lásd a 2. lépést.

Csengőnként legfeljebb 8 gombot párosíthat ezzel a módszerrel.

Megjegyzés: A csengő belső memóriával rendelkezik, amelyben tárolja a jelenleg párosított gombok kódját áramkimaradás esetére. Amikor a csengő áramellátása helyreáll, 60 másodpercre automatikusan tanuló módba vált. Ha azonban a csengő a 60 másodperc alatt nem kap jelet (nem történik új párosítás), a tanuló mód vége után automatikusan betölti a korábban párosított gombok kódját. Áramkimaradás után ezért a gombokat nem kell ismét párosítani.

Gombok párosításának törlése

1. Vegye le a gomb hátsó burkolatát úgy, hogy a ház oldalán levő lyukon benyúlva kicsavarozza a csavart egy csavarhúzó segítségével.
2. Állítsa a csengőt tanuló módba a tápellátás típusától függően: a) 230 V vagy b) 3 db 1,5 V-os AA elem.
   a) Csatlakoztassa a csengőt a 230 V AC/50 Hz-es hálózati aljzatba. Csengéshangot fog hallani.
   b) Helyezzen be 3 db 1,5 V-os AA elemet a csengő hátulján lévő elemtartóba. Csengéshangot fog hallani.
3. Nyomja meg a gomb elemtartó rekeszében található B gombot 60 másodpercen belül – a csengő LED-jelzése és a gomb felvillan, és hangjelzés hallható. Ez a művelet törli a készülék párosítási memóriáját.
4. Szerelje össze a gombot.

Dallam kiválasztása

A dallamot bármikor meg lehet változtatni. A csengő és a gomb párosítására nincs hatással a dallam módosítása.

1. Vegye le a nyomógomb hátsó burkolatát úgy, hogy a ház oldalán levő lyukon benyúlva kicsavarozza a csavart egy csavarhúzó segítségével.
2. Nyomja meg többször egymás után a gomb nyomtatott áramkörén lévő B gombot. Minden megnyomáskor egy újabb dallam fog elindulni. Az utoljára lejátszott hang automatikusan beállításra kerül.
3. Minden párosított gombhoz különböző dallamot állíthat be, így egyszerűbben azonosíthatja, hogy melyik gombot nyomták meg a csengetéshez (egy csengőhöz legfeljebb 8 gombot párosíthat).
4. Szerelje össze a gombot.

A csengő (jeladó) gombjának felszerelése

A csengőgomb (jeladó) faburkolatra vagy téglafalra gond nélkül rögzíthető. Közvetlenül fémfelületre vagy fémtárgyakra, mint például fémvázat tartalmazó műanyag ajtó- vagy ablakkeretre azonban nem rögzíthető. Ilyen esetben az adókészülék nem fog megfelelően működni.

1. Először párosítsa a csengőgombot és a csengőt.
2. A felszerelés előtt ellenőrizze a berendezés megbízható működését a kiválasztott helyen.
3. Vegye le a nyomógomb hátsó burkolatát úgy, hogy a ház oldalán levő lyukon benyúlva kicsavarozza a csavart egy csavarhúzó segítségével.
4. A kétoldalú ragasztószalaggal (mellékelt tartozék) vagy két csavarral rögzítse a nyomógomb hátlapját a falra. Bár a nyomógomb vízálló, érdemes olyan helyet (pl. egy bemélyedést) választani számára, amely nincs kitéve az időjárásnak.
5. Szerelje össze a gombot.
6. Nyomja meg a gombot a csengő megszólaltatásához. Ekkor a gombon levő LED kigyullad, jelezve, hogy a gomb rádiójelet küldött a csengőnek. A csengő pedig lejátssza a kiválasztott dallamot.
7. Ha a nyomógombon levő piros színű LED nem gyullad ki, az elem lemerült, tehát ki kell cserélni. A nyomógombhoz való elemet egy év üzemidőre tervezték. Ez az időtartam a használat gyakoriságától és körülményeitől is függ.

Használat és karbantartás

A vezeték nélküli digitális csengő érzékeny elektronikus készülék. Ezért fontos az alábbi utasítások betartása:

- Rendszeresen ellenőrizze a nyomógomb működését, és cseréljen elemet, ha szükséges. Kizárólag jó minőségű, a megadott paramétereknek megfelelő alkálielemeket használjon.
- Ha a csengőt hosszabb ideig nem használja, vegye ki az elemet a nyomógombból.
- Védje a csengőt a túlzott rázkódástól és ütődésektől.
- Védje a csengőt a túlzott hőtől, a közvetlen napfénytől és a nedvességtől.
- Tisztításhoz használjon egy enyhén nedves törlőkendőt egy kevés mosószerrel; ne használjon agresszív tisztítószereket vagy oldószereket.
- A készüléket testi, érzékszervi vagy szellemi fogyatékkal élők, illetve tapasztalat vagy ismeretek hiányában hozzá nem értő személyek (beleértve a gyermekeket) kizárólag a biztonságukért felelős személy felügyelete vagy használatra vonatkozó útmutatásai mellett használ-

hatják. A gyermekek csak felügyelet mellett tartózkodhatnak a készülék közelében, és nem használhatják azt játékszerként.



Az elektromos készülékeket ne dobja a vegyes háztartási hulladék közé, használja a szelektív hulladékgyűjtő helyeket. A gyűjtőhelyekre vonatkozó aktuális információkért forduljon a helyi hivatalokhoz. Ha az elektromos készülékek a hulladéktárolókba kerülnek, veszélyes anyagok szivároghatnak a talajvízbe, melyek így bejuthatnak a táplálékláncba és veszélyeztethetik az Ön egészségét és kényelmét.

EMOS spol. s r. o. igazolja, hogy a P5760T típusú rádióberendezés megfelel a 2014/53/EU irányelvnek. Az EU-megfelelőségi nyilatkozat teljes szövege elérhető a következő internetes címen: http://www.emos.eu/download.

SI | Nadomestna tipka

Namenjena za brezžične zvonce tipa P5760, P5763, P5763R.

Specifikacije

Doseg oddajanja: do 120 m na prostem (v pozidanem prostoru lahko pade vse na petino)
Tipka: vodoodporna; zaščita IP44
Povezovanje zvonca s tipkami: funkcija „self-learning“
Število melodij: 16 melodij – z nastavitvijo različnih melodij je možno ločiti vse do 8 tipk
Napajanje tipke: baterija 1× 3 V (tip CR2032)
Priloženo: obojestranski lepilni trak, vijaka 2 kosa

Opis tipke:

Prostor za baterije (glej sliko 1)

Prednja stran (glej sliko 2)
A – baterija
B – tipka za spremembo melodije/izbris spomina povezanih tipk
C – tipka zvonjenje/LED dioda

Odprtje zadnjega pokrova tipke (glej sliko 3)

Povezovanje tipke z zvoncem

1. S pomočjo izvijača snemite zadnji del pokrova tipke skozi odprtino na stranski strani, glej „ Odprtje zadnjega pokrova tipke “. V tipko vstavite baterijo 3 V, tip CR2032. Pazite na pravilno polarnost vstavljene baterije (+ polarnost zgoraj)!

2. Odvisno od tipa napajanja zvonca a) 230 V ali b) 3× 1,5 V AA zvonec preklopite v način „self-learning“.
   a) Zvonec vstavite v vtičnico 230 V AC/50 Hz/, oglasi se melodija „ding dong“.
   b) V prostor zvonca za baterije vstavite baterije 3× 1,5 V AA, oglasi se melodija „ding dong“.

   Zvonec se avtomatsko preklopi v način „self-learning“, ki traja 60 sekund.
3. V teh 60 sekundah pritisnite na tipko (C), ki jo želite z zvoncem povezati. Če zvonec sprejme signal tipke, oglasi se melodija, tipka je z zvoncem povezana in način self-learning se avtomatsko konča.
4. Za povezovanje več tipk za vsako tipko ponovite postopek iz točk 1. do 3.

Opomba: Pred povezovanjem vsake tipke je treba zvonec preklopiti v način self-learning – glej točko 2.

Na ta način lahko povežete največ 8 tipk na 1 zvonec.

Opomba: V primeru izpada električne energije ima zvonec notranji spomin, v katerem so shranjene kode aktualno povezanih tipk. Pri obnovitvi napajanja zvonca se samodejno vklopi „self-learning“ za 60 sekund. Če v teh 60 sekundah ni sprejet noben signal (ne pride do novega povezovanja), zvonec si po koncu načina „self-learning“ samodejno naloži kode predhodnih povezanih tipk. Po izpadu električne energije torej naprave ni nujno ponovno povezovati.

Izbris spomina povezanih tipk

1. S pomočjo izvijača snemite zadnji del pokrova tipke skozi odprtino na stranski strani.
2. Odvisno od tipa napajanja zvonca a) 230 V ali b) 3× 1,5 V AA zvonec preklopite v način „self-learning“.
   a) Zvonec vstavite v vtičnico 230 V AC/50 Hz/oglasi se melodija „ding dong“.
   b) V prostor zvonca za baterije vstavite baterije 3× 1,5 V AA, oglasi se melodija „ding dong“.
3. V 60 sekundah pritisnite tipko B v prostoru za baterije tipke, signalizacijska LED na tipki in zvoncu utripne, oglasi se melodija.
   Spomin VSEH povezanih tipk se izbriše.
4. Tipko sestavite nazaj.

Izbira melodije zvonjenja

Spremembo melodije zvonjenja je možno opraviti kadarkoli. Sprememba melodije na povezavo tipke z zvoncem ne vpliva.

1. S pomočjo izvijača snemite zadnji del pokrova tipke skozi odprtino na stranski strani.

2. Na tiskanem vezju tipke pritisnite večkrat tipko B, z vsakim pritiskom se oglasi druga melodija.
   Avtomatsko se nastavi zadnja predvajana melodija.
3. Na vsaki povezani tipki se lahko nastavi druga melodija za enostavnejšo identifikacijo mesta, kjer je tipka nameščena.
4. Tipko sestavite nazaj.

Namestitev tipke zvonca (oddajnika)

Tipko (oddajnik) priporočamo namestiti na les ali opečno steno. Tipke nikoli ne nameščajte neposredno na kovinske predmete ali materiale, ki vsebujejo kovine, npr. na plastične konstrukcije oken in vrat, ki vsebujejo kovinski okvir. V nasprotnem primeru ni zagotovljeno pravilno delovanje oddajnika.

1. Najprej tipko povežite z zvoncem.
2. Pred montažo preizkusite, ali bo set na mestu, ki ste ga izbrali, zanesljivo deloval.
3. Snemite zadnji del pokrova skozi odprtino na stranski strani tipke s pomočjo izvijača.
4. Zadnji del pokrova pritrdite na steno z obojestranskim lepilnim trakom (priložen) ali z dvema vijakoma. Čeprav je tipka odporna proti vremenskim vplivom priporočamo, da izkoristite ugodno lego tako, da bi bila tipka zaščitena, npr.: z namestitvijo v nišo.
5. Tipko sestavite nazaj.
6. S pritiskom tipke zvonca pozvonite. Pritisk spremlja sij signalizacijske LED, ki signalizira, da je tipka poslala radijski signal. Zvonec predvaja izbrano melodijo.
7. Če rdeča kontrolna lučka na tipki ni prižgana, je baterija izpraznjena in je treba jo zamenjati. Baterija v tipki zdrži eno leto delovanja. Odvisno od pogostosti in pogojev uporabe se ta čas lahko spreminja.

Skrb in vzdrževanje

Brezžični digitalni hišni zvonec je občutljiva elektronska naprava, zato je treba upoštevati naslednje ukrepe:

- Občasno preverite delovanje tipke zvonca in baterije pravočasno zamenjajte. Uporabljajte le kakovostne 1,5 V alkalne baterije s predpisanimi parametri.
- Če zvonca dalj časa ne uporabljate, baterijo iz tipke zvonca odstranite.
- Tipke in zvonca ne izpostavljajte prekomernim tresljajem in sunkom.
- Tipke in zvonca ne izpostavljajte prekomerni temperaturi in neposrednemu sončnemu sevanju ali vlagi.

- Za čiščenje uporabite rahlo navlaženo krpo z majhno količino čistilnega sredstva, ne uporabljajte agresivnih čistilnih sredstev ali topil.
- Naprave ne smejo uporabljati osebe (vključno otrok), ki jih fizična, čutna ali mentalna nesposobnost ali pomanjkanje izkušenj, in znanj ovirajo pri varni uporabi naprave, če pri tem ne bodo nadzorovane, ali če jih o uporabi naprave ni poučila oseba, ki je odgovorna za njihovo varnost. Nujen je nadzor nad otroki, da bo zagotovljeno, da se ne bodo z napravo igrali.



Električnih naprav ne odlagajte med mešane komunalne odpadke, uporabljajte zbirna mesta ločenih odpadkov. Za aktualne informacije o zbirnih mestih se obrnite na krajevne urade. Če so električne naprave odložene na odlagališčih odpadkov, lahko nevarne snovi pronicajo v podtalnico, pridejo v prehransko verigo in škodijo vašemu zdravju.

EMOS spol. s r. o. potrjuje, da je tip radijske opreme P5760T skladen z Direktivo 2014/53/EU. Celotno besedilo izjave EU o skladnosti je na voljo na naslednjem spletnem naslovu: http://www.emos.eu/download.

RS|HR|BA|ME | Rezervna tipka

Dizajnirano za bežična kućna zvona tipa P5760, P5763, P5763R.

Specifikacije

Domet signala: do 120 m na otvorenome (u gusto naseljenom području može biti i petina navedenoga)
Tipkalo: otporno na vodu; kućište IP44
Uparivanje zvona i tipkala: funkcija automatskog učenja
Broj melodija zvona: 16 melodija – do 8 tipkala može imati svako svoju melodiju zvona
Napajanje tipkala: 1 baterija od 3 V (tipa CR2032)
Priloženo u pakiranju: obostrano ljepljiva traka, 2 vijka

Opis gumba:

Odjeljak za baterije (vidi Sl. 1)

Prednja strana (vidi Sl. 2)
A – baterija
B – gumb za odabir zvuka zvona/brisanje uparenih tipkala iz memorije
C – tipka zvona/LED

Otvaranje stražnje strane tipkala (vidi Sl. 3)

Uparivanje tipkala sa zvonom

1. Uklonite stražnji poklopac tipkala tako da umetnete odvijač u rupu sa strane, pogledajte "Otvaranje stražnje strane tipkala". U tipkalo umetnite bateriju od 3 V, tipa CR2032. Prilikom umetanja baterije pripazite na ispravan polaritet (+ pol s gornje strane)!
2. Zvono postavite u način rada automatskog učenja ovisno o vrsti napajanja zvona a) 230 V ili b) 3× 1.5 V AA.
   a) Priključite zvono u strujnu utičnicu napona 230 V AC/50 Hz. Oglasit će se zvuk "ding dong".
   b) Umetnite baterije (3 AA od 1,5 V) u odjeljak za baterije zvona. Oglasit će se zvuk "ding dong".

   Zvono se automatski prebacuje u način rada automatskog učenja, koji traje 60 sekundi.
3. Tijekom tih 60 sekundi, pritisnite tipkalo (C) koje želite upariti sa zvonom. Ako zvono primi signal od tipkala, oglasit će se zvučni signal, tipkalo se će upariti sa zvonom, a način rada automatskog učenja se zatim automatski isključuje.
4. Za uparivanje više tipkala ponovite korake od 1 do 3.

Napomena: Prije uparivanja svakog od tipkala, zvono treba postaviti u način rada automatskog učenja – vidi korak 2.

Na taj način možete upariti najviše 8 tipkala po zvonu.

Napomena: Zvono ima ugrađenu memoriju u koju sprema kodove trenutno uparenih tipkala u slučaju nestanka struje. Nakon što se napajanje zvona ponovno uključi, zvono će automatski pokrenuti način rada automatskog učenja tijekom 60 sekundi. Međutim, ako ne primi nikakav signal tijekom tih 60 sekundi (nema novog uparivanja), nakon zaustavljanja automatskog učenja, zvono automatski učitava kodove prethodno uparenih tipkala. Nema potrebe za ponovnim uparivanjem tipkala nakon nestanka struje.

Brisanje ranije uparenih tipkala iz memorije

1. Uklonite stražnji poklopac tipkala koristeći odvijač koji se gurne u rupu sa strane.
2. Zvono postavite u način rada automatskog učenja ovisno o vrsti napajanja zvona a) 230 V ili b) 3× 1.5 V AA.
   a) Priključite zvono u strujnu utičnicu napona 230 V AC/50 Hz. Oglasit će se zvuk "ding dong".
   b) Umetnite 3 AA baterije od 1,5 V u odjeljak za baterije zvona. Oglasit će se zvuk "ding dong".

3. Pritisnite gumb B u odjeljku za bateriju tipkala u roku od 60 sekundi – LED lampica na zvonu i tipkalo počinju treptati i oglašava se zvučni signal. Time se iz memorije brišu SVA ranije uparena tipkala.
4. Ponovno sastavite tipkalo.

Odabir melodije zvona

Melodiju zvona možete promijeniti kad god to želite. Promjena melodije zvona ne utječe na uparivanje zvona i tipkala.

1. Uklonite stražnji poklopac koristeći odvijač koji se gurne u rupu sa strane tipkala.
2. Više puta za redom pritisnite gumb B na tiskanoj pločici tipkala. Svakim pritiskom oglašava se druga melodija zvona.
   Automatski se namješta zadnja odsvirana melodija zvona.
3. Za svako upareno tipkalo možete odrediti drugu melodiju da biste mogli znati koje je tipkalo pritisnuto kada se oglasi zvono (s jednim zvonom možete upariti do 8 tipkala).
4. Ponovno sastavite tipkalo.

Ugradnja tipkala zvona (predajnika)

Tipkalo zvona (predajnik) može se postaviti na zidove od drveta ili cigle. Međutim, tipkalo nemojte montirati direktno na metalne predmete ili predmete koji sadržavaju metal, poput plastičnih prozora ili vrata koji imaju metalni okvir. U takvim slučajevima tipkalo neće raditi kako valja.

1. Počnite tako što ćete upariti tipkalo sa zvonom.
2. Prije ugradnje provjerite ispravno funkcioniranje kompleta na odabranom mjestu.
3. Uklonite stražnji poklopac koristeći odvijač koji se gurne u rupu sa strane tipkala.
4. Koristite obostrano ljepljivu traku (priloženo) ili dva vijka za pričvršćivanje stražnje strane poklopca na zid. Premda je tipkalo otporno na vremenske uvjete, odaberite mjesto na kojemu će biti zaštićeno, npr. u udubini zida.
5. Ponovno sastavite tipkalo.
6. Pritisnite gumb zvona da biste zazvonili. Na pritisak se aktivira LED lampica koja označava da je tipkalo poslalo radijski signal. Zvono će zasvirati odabranu melodiju.
7. Ako se crvena LED lampica na tipkalu ne uključi, bateriju treba zamijeniti, jer je pri kraju. Baterija tipkala dizajnirana je za jednu godinu rada. Trajanje može ovisiti o intenzitetu i uvjetima korištenja.

Redovno i servisno održavanje

Bežično digitalno kućno zvono osjetljiv je elektronički uređaj. Stoga je potrebno pridržavati se sljedećih uputa:

- Povremeno treba provjeriti funkcioniranje tipkala i na vrijeme zamijeniti baterije. Koristite kvalitetne alkalne baterije navedenih svojstava.
- Kada se kućno zvono ne koristi duže vrijeme, izvadite bateriju iz tipkala.
- Ne izlažite zvono pretjeranim vibracijama i udarcima.
- Ne izlažite zvono izravnoj sunčevoj svjetlosti, prevelikim temperaturama niti vlazi.
- Za čišćenje koristite navlaženu krpu s vrlo malo deterdženta; ne upotrebljavajte otapala ili jaka sredstva za čišćenje.
- Nije predviđeno da ovaj uređaj upotrebljavaju osobe (uključujući djecu) smanjenih fizičkih, osjetilnih ili mentalnih sposobnosti koje nemaju iskustva i znanja za sigurnu upotrebu osim ako nisu pod nadzorom ili ako ne dobivaju upute od osobe zadužene za njihovu sigurnost. Djeca uvijek trebaju biti pod nadzorom kako se ne bi igrala s uređajem.



Ne bacajte električne uređaje kao nerazvrstani komunalni otpad, koristite centre za sakupljanje razvrstanog otpada. Za aktualne informacije o centrima za sakupljanje otpada kontaktirajte lokalne vlasti. Ako se električni uređaji odlože na deponije otpada, opasne materije mogu prodrijeti u podzemne vode i ući u lanac ishrane i oštetiti vaše zdravlje.

EMOS spol. s r. o. ovime izjavljuje da je radijska oprema tipa P5760T u skladu s Direktivom 2014/53/EU. Cjeloviti tekst EU izjave o sukladnosti dostupan je na sljedećoj internetskoj adresi: http://www.emos.eu/download.

DE | Ersatztaste

Er ist für drahtlose Klingeln vom Typ P5760, P5763, P5763R bestimmt.

Spezifikation

Sendereichweite: bis zu 120 m im freien Bereich (im bebauten Bereich kann diese bis zu einem Fünftel weniger betragen)
Drücker: wasserdicht; Schutzart IP44
Verbindung der Klingel mit den Drückern: “Self-learning”-Funktion
Anzahl der Melodien: 16 Melodien – bis zu 8 Drücker können durch die Einstellung von unterschiedlichen Melodien unterschieden werden
Stromversorgung des Drückers: Batterie 1× 3 V (Typ CR2032)
Im Lieferumfang enthalten: beidseitiges Klebeband, 2 Schrauben

Beschreibung des Drückers:

Batteriefach (siehe Abb. 1)

Vorderseite (siehe Abb. 2)

A – Batterie

B – Taste für Melodiewechsel/zum Löschen des Speichers der verbundenen Drücker

C – Klingeltaste/LED-Diode

Öffnen der Drückerabdeckung auf der Rückseite (siehe Abb. 3)

Verbindung des Drückers mit der Klingel

1. Nehmen Sie die Drückerabdeckung auf der Rückseite über die seitliche Öffnung mit einem Schraubendreher ab - siehe "Öffnen der Drückerabdeckung auf der Rückseite". Legen Sie eine 3-V-Batterie vom Typ CR2032 in den Drücker. Achten Sie auf die richtige Polarität der eingelegten Batterie (der Plus-Pol ist oben)!
2. Je nach Stromversorgungsart der Klingel a) 230 V oder b) 3 Batterien 1,5 V AA aktivieren Sie bei der Klingel den „Self-learning"-Modus.
   a) Stecken Sie die Klingel in eine Steckdose 230 V AC/50 Hz/, es ertönt die „Ding-Dong"-Melodie.
   b) Legen Sie 3 Batterien 1,5 V AA in das Batteriefach der Klingel, es ertönt die „Ding-Dong"-Melodie.

   Die Klingel schaltet automatisch in den „Self-learning"-Modus um, der ungefähr 60 Sekunden andauert.
3. Betätigen Sie während dieser 60 Sekunden den Drücker (C), welchen Sie mit der Klingel verbinden möchten. Wenn die Klingel das Signal vom Drücker empfängt, ertönt die Melodie, der Drucker wird automatisch mit der Klingel verbunden und der "Self-learning"-Modus wird automatisch beendet.
4. Zum Verbinden von mehreren Drückern wiederholen Sie den Ablauf in den Punkten 1 bis 3.

Anmerkung: Vor der Verbindung mit jedem Drücker muss bei der Klingel der "Self-learning"-Modus aktiviert werden – siehe Punkt 2.

Auf diese Weise können maximal 8 Drücker mit 1 Klingel verbunden werden.

Anmerkung: Bei Stromausfall verfügt die Klingel innen über einen Speicher, in welchem die Codes der aktuell verbundenen Drücker gespeichert werden. Wenn die Stromversorgung der Klingel dann wieder gegeben ist, wird für einen Zeitraum von 60 Sekunden automatisch der „Self-learning"-Modus gestartet. Wenn jedoch während dieser 60 Sekunden kein Signal empfangen wird (es erfolgt keine neue Verbindung), lädt die Klingel nach Beendigung des „Self-learning"-Modus

automatisch die Codes der vorhergehenden verbundenen Drücker. Nach einem Stromausfall muss somit keine neue Verbindung erfolgen.

Löschen des Speichers der verbundenen Drücker

1. Nehmen Sie die Drückerabdeckung auf der Rückseite über die seitliche Öffnung mit einem Schraubendreher ab.
2. Je nach Stromversorgungsart der Klingel a) 230 V oder b) 3 Batterien 1,5 V AA aktivieren Sie bei der Klingel den „Self-learning"-Modus.
   a) Stecken Sie die Klingel in eine Steckdose 230 V AC/50 Hz/, es ertönt die „Ding-Dong"-Melodie.
   b) Legen Sie 3 Batterien 1,5 V AA in das Batteriefach der Klingel, es ertönt die „Ding-Dong"-Melodie.
3. Betätigen Sie innerhalb von 60 Sekunden die Taste B im Batteriefach des Drückers - die LED-Anzeige auf dem Drücker und die Klingel blinken, es ertönt eine Melodie.
   Der Speicher ALLER verbundenen Drücker wird gelöscht.
4. Setzen Sie den Drücker wieder zusammen.

Klingelton wählen

Die Klingelmelodie kann jederzeit geändert werden. Eine Melodieänderung hat keinen Einfluss auf die Verbindung des Drückers mit der Klingel.

1. Nehmen Sie die Drückerabdeckung auf der Rückseite über die seitliche Öffnung mit einem Schraubendreher ab.
2. Betätigen Sie am Drücker wiederholt die Taste B, es ertönt jedes Mal eine andere Melodie.
   Die zuletzt gespielte Melodie wird automatisch gespeichert.
3. An jedem verbundenen Drücker kann eine andere Melodie eingestellt werden. Dies dient zur leichteren Identifizierung des Orts, wo sich der Drücker befindet (mit einer Klingel können max. 8 Drücker verbunden werden).
4. Setzen Sie den Drücker wieder zusammen.

Installation des Klingeldrückers (des Senders)

Der Klingeldrücker (Sender) kann problemlos an Holz oder Ziegelwänden angebracht werden. Den Drücker jedoch nie direkt an Metallgegenständen oder metallhaltigen Werkstoffen, z.B. an Kunststofffenster- und -türkonstruktionen, die einen Metallrahmen enthalten, anbringen. Der Sender könnte nicht richtig funktionieren.

1. Verbinden Sie zuerst den Drücker mit der Klingel.
2. Überprüfen Sie vor der Montage, ob der Satz an dem von Ihnen ausgewählten Ort zuverlässig funktioniert.

3. Nehmen Sie die Drückerabdeckung auf der Rückseite über die seitliche Öffnung mit einem Schraubendreher ab.
4. Befestigen Sie den Rückteil der Abdeckung mit einem beidseitigen Klebeband (im Lieferumfang enthalten) oder mit zwei Schrauben an der Mauer. Auch wenn der Drücker beständig gegenüber Witterungseinflüssen ist, positionieren Sie diesen so, dass der geschützt ist - z. B. in einer Nische.
5. Setzen Sie den Drücker wieder zusammen.
6. Durch Betätigen des Drückers klingelt die Klingel. Dabei leuchtet die LED-Anzeige auf. Durch diese wird angezeigt, dass der Drücker das Funksignal gesendet hat. Von der Klingel wird die gewählte Melodie wiedergegeben.
7. Wenn die rote LED-Diode am Drücker nicht leuchtet, ist die Batterie schwach und sie muss ausgewechselt werden. Die Lebensdauer der Batterie im Drücker beträgt ein Betriebsjahr. Dieser Zeitraum kann je nach Intensität und Nutzungsbedingungen abweichen.

Pflege und Instandhaltung

Die drahtlose digitale Türklingel ist ein empfindliches elektronisches Gerät, deshalb sollten Sie die folgenden Maßnahmen beachten:

- Überprüfen Sie von Zeit zu Zeit die Funktion des Klingeldrückers und wechseln Sie rechtzeitig die Batterie aus. Verwenden Sie hochwertige Alkalibatterien mit den vorgeschriebenen Parametern.
- Wird die Klingel über einen längeren Zeitraum nicht verwendet, nehmen Sie die Batterie aus dem Klingeldrücker.
- Drücker und Klingel nicht übermäßigen Erschütterungen und Stößen aussetzen.
- Drücker und Klingel nicht übermäßiger Temperatur und direktem Sonnenschein oder Feuchtigkeit aussetzen.
- Zur Reinigung einen leicht befeuchteten Lappen mit ein wenig Reinigungsmittel benutzen, keine aggressive oder Lösungsmittel verwenden.
- Dieses Gerät ist nicht zur Verwendung durch Personen vorgesehen (Kinder eingeschlossen), die über verminderte körperliche, sensorielle oder geistige Fähigkeiten bzw. über nicht ausreichende Erfahrung und Kenntnisse verfügen, außer sie haben von einer Person, die für ihre Sicherheit verantwortlich ist, Anweisungen für den Gebrauch des Geräts erhalten oder werden von dieser beaufsichtigt. Kinder müssen beaufsichtigt werden, um sicher zu gehen, dass sie nicht mit dem Gerät spielen.



Die Elektroverbraucher nicht als unsortierter Kommunalabfall entsorgen, Sammelstellen für sortierten Abfall bzw. Müll benutzen. Setzen Sie sich wegen aktuellen Informationen über die jeweiligen Sammelstellen mit örtlichen Behörden in Verbindung. Wenn Elektroverbraucher auf üblichen Mülldeponien gelagert werden, können Gefahrstoffe ins Grundwasser einsickern und in den Lebensmittelumlauf gelangen, Ihre Gesundheit beschädigen und Ihre Gemütlichkeit verderben.

Hiermit erklärt, EMOS spol. s r. o. dass der Funkanlagentyp P5760T der Richtlinie 2014/53/EU entspricht. Der vollständige Text der EU-Konformitätserklärung ist unter der folgenden Internetadresse verfügbar: http://www.emos.eu/download.

UA | Запасна кнопка

Призначена для бездротових дзвоників P5760, P5763, P5763R.

Специфікація

Досяжність передачі: до 120 м. у вільному просторі (у забудованому просторі може знизитися даже у п'ять разів)

Кнопка: водостійка; клас захисту IP44

З'єднання дзвінка з кнопками: функція „self-learning"

Кількість мелодій: 16 мелодій – налаштуванням різних мелодій можливо розрізнити 8 кнопками

Живлення кнопки: батарейка 1× 3 В (тип CR2032)

В комплект входить: двостороння клейка стрічка, гвинти 2 шт.

Опис кнопки:

Батарейний відсік (див мал. 1)

Передня сторона (див мал. 2)

A – батарейка

B – кнопка для зміни мелодії/аналювання пам'яті поєднаних кнопок

C – кнопка дзвінка/світлодіод

Відкриття задньої кришки кнопки (див мал. 3)

З'єднання кнопки із дзвоником

1. Через отвір, що на бічній стороні кнопки за допомогою викрутки зніміть задню кришку див. „Відкриття задньої кришки кнопки". В кнопку вставте батарейку 3 В, типу CR2032. Звертайте увагу на правильну полярність вставлених батарейок(+ полярність вверху)!
2. Згідно типу живлення дзвінка а) 230 В або в) 3× 1,5 В AA введіть дзвінок у режим „self-learning".

a) Вставте дзвінок у розетку 230 В AC/50 Гц/, зазвучить мелодія „ding dong".
b) У батарейний відсік дзвінка вставте батарейки 3× 1,5 В AA, зазвучить мелодія „ding dong".

Дзвінок автоматично перейде у режим „self-learning", котрий триває 60 секунд.

3. Протягом цих 60 секунд натисніть кнопку (C), яку бажаєте з'єднати із дзвінком. Якщо дзвінок отримає сигнал від кнопки, зазвучить мелодія, кнопка є з'єднана з дзвінком і автоматично закінчиться режим self-learning.
4. Для з'єднання більшої кількості кнопок, для кожної з них повторіть кроки вказані у п. 1-3.

Примітка. Перш ніж з'єднувати кожну кнопку, дзвінок потрібно ввести в режим self-learning – див. пункт 2.

Таким чином, ви можете з'єднати до 8 кнопок на 1 дзвінок.

Примітка: У випадку відключення електромережі, у дзвінку знаходиться внутрішня пам'ять, в якій зберігаються коди актуально з'єднаних кнопок. Коли дзвінок знову підключений, автоматично ввімкнеться режим „self-learning", на період 60-ти секунд. Однак, якщо протягом цих 60-ти секунд не буде отримано жодного сигналу (нове з'єднання не проводиться), дзвінок після завершення режиму „self-learning", автоматично записує коди попередніх з'єднаних кнопок. Тому, після відключення електроенергії, не потрібно знову проводити з'єднання.

Анулювання пам'яті спорлучених кнопок

1. Зніміть задню кришку кнопки отвором на бічній стороні, за допомогою викрутки.
2. Згідно типу з'єднання дзвінка a) 230 В або в) 3× 1,5 В AA введіть дзвінок в режим „self-learning".
   a) Вставте дзвінок у розетку 230 В змінного струму/50 Гц/, зазвучить мелодія „ding dong".
   b) У батарейний відсік дзвоника вставте батарейки 3× 1,5 В AA, зазвучить мелодія „ding dong".
3. До цих 60 секунд натисніть кнопку B, у батарейному відсіку кнопки, сігналізаційний світлодіод на кнопці і дзвінку мигне, зазвучить мелодія. Пам'ять ВСІХ з'єднаних кнопок буде анулювана.
4. Кнопку знову складіть.

Вибір бажаної мелодії

Змінити мелодію можливо в будь-який час. Поєднання кнопки із дзвінком не має впливу.

1. Зніміть кришку через отвір на бічній стороні кнопки за допомогою викрутки.
2. На друкованій платі кнопки повторно натисніть кнопку B, після кожного натискання прозвучить інша мелодія. Автоматично налаштується остання заграна мелодія.
3. На кожній сполученій кнопці можна налаштувати іншу мелодію, щоб полегшити ідентифікацію місця розташування кнопки (з одним дзвінком можна з, єднати макс. 8 кнопок).
4. Кнопку знову складіть.

Установна дзвінка (передавача)

Кнопка дзвінка (передавача) може бути розміщена на дерев'яних або цегляних стінах. Ніколи не поміщайте кнопку безпосередньо на металеві предмети або матеріали які вміщають метал, напр. на пластмасовій конструкції вікон та дверей, які мають металевий каркас. Передавач може не працювати належним чином.

1. Спочатку з, єднайте кнопку із дзвінком.
2. Перед встановленням перевірте, чи комплект буде надійно працювати у вибраному вами місці.
3. Через отвір на бічній стороні кнопки, за допомогою викрутки зніміть задню частину кришки.
4. Прикріпіть задню частину кришки до стіни двосторонньою клейкою стрічкою (входить в комплект, або двома гвинтами. Хоча кнопка стійка відносно повітряним впливам, розмістіть її так, щоб вона була захищена, наприклад, у ніші.
5. Кнопку знову складіть.
6. Задзвоніть, натиснувши кнопку дзвінка. При стисканні кнопки розсвічується світлодіодний сигнал, який вказує на те, що кнопка надіслала радіосигнал. Дзвінок відтворює обрану мелодію.
7. Якщо червоний світлодіод на кнопці не світиться, батарейка розряджена, її потрібно замінити. Батарейка в кнопці може служити один рік. Час може змінюватися в залежності від інтенсивності та умов використання.

Догляд та обслуговування

Бездротовий цифровий двірний дзвінок являється чутким електронним пристроєм, тому необхідно дотримуватись слідуючих правил:

- Періодично перевіряйте працездатність кнопки дзвінка та вчасно замініть батарейки. Використовуйте тільки якісні лужні батарейки призначених параметрів.
- Якщо довший час дзвінком не користуєтесь, вийміть батарейку з кнопки дзвінка.
- Кнопку та дзвінок не піддавайте надзвичайному трясінню та ударам.
- Кнопку та дзвінок не піддавайте надзвичайній температурі та прямому сонячному промінню або вологості.
- Для чищення використовуйте м'ягку, вологу ганчірку та трохи миючого засобу, не використовуйте агресивні миючі засоби або розчинники.
- Цей пристрій не призначений для користування особам (включно дітей), для котрих фізична, почуттєва чи розумова нездібність, чи не достаток досвіду та знань забороняє ним безпечно користуватися, якщо така особа не буде під доглядом, чи якщо не була проведена для неї інструктаж відносно користування споживачем відповідною особою, котра відповідає за її безпечність. Необхідно дивитися за дітьми та забезпечити, щоб з пристроєм не гралися.



Не викидуйте електричні пристрої як несортовані комунальні відходи, користуйтесь місцями збору комунальних відходів. За актуальною інформацією про місця збору звертайтесь до установ за місцем проживання. Якщо електричні пристрої розміщені на місцях з відходами, то небезпечні речовини можуть проникати до підземних вод і дістатись до харчового обігу та пошкоджувати ваше здоров'я.

Цим підприємство EMOS spol. s r. o. проголошує, що тип радіообладнання P5760T відповідає Директивам 2014/53/EU. Повний текст ЄС проголошення про відповідність можна знайти на цьому сайті http://www.emos.eu/download.

RO|MD | Buton de rezervă

Este destinat pentru sonerii de tipul P5760, P5763, P5763R.

Specificații

Raza de acţiune: până la 120 m în teren deschis (în teren construit poate să scadă până la o cincime)

Buton: antiacvatic; protecție IP44

Asocierea soneriei cu butoane: funcţia „self-learning“

Număr melodii: 16 melodii – prin setarea melodiilor diferite se pot diferenția până la 8 butoane

Alimentarea butonului: baterie 1× 3 V (tip CR2032)

Pachetul include: bandă dublu-adezivă, șuruburi 2 buc

Descrierea butonului:

Locașul bateriilor (vezi ilustr. 1)

Partea frontală (vezi ilustr. 2)

A – baterie

B – buton pentru modificarea melodiei/ștergerea memoriei butoanelor asociate

C – buton de apel/dioda LED

Deschiderea capacului din spate al butonului (vezi ilustr. 3)

Asocierea butonului cu soneria

1. Înderpărtați capacul din spate al butonului prin deschizătura laterală cu ajutorul șurubelniței, vezi „Deschiderea capacului din spate al butonului". În buton introduceți baterie de 3 V, tip CR2032. Respectați polaritatea corectă a bateriei introduse (polul + sus)!
2. După modul de alimentare a soneriei a) 230 V sau b) 3× 1,5 V AA aduceți soneria în regimul „self-learning".
   a) Introduceți soneria în priza de 230 V AC/50 Hz, va suna melodia „ding dong".
   b) În locașul pentru baterii al soneriei introduceți baterii 3× 1,5 V AA, va suna melodia „ding dong".

   Soneria trece automat în regimul „self-learning", care durează 60 de secunde.
3. În timpul acestor 60 de secunde apăsați butonul (C), pe care doriți să-l asociați cu soneria. Dacă soneria a detectat semnalul din buton, va suna melodia, butonul este asociat cu soneria și se încheie automat regimul self-learning.
4. Pentru asocierea mai multor butoane repetați pentru fiecare buton procedeul din punctele 1. la 3.

Mențiune: Înainte de asocierea fiecărui buton este necesară reglarea soneriei în regimul „self-learning" – vezi punctul 2.

Astfel puteți asocia maxim 8 butoane cu 1 sonerie.

Ment.: Pentru eventualitatea unei pene de curent soneria dispune de memorie interioară, în care se salvează codurile butoanelor actualmente asociate. După reînnoirea alimentării soneriei se activează automat regimul „self-learning" pe o perioadă de 60 secunde. Dacă însă în aceste 60 de secunde nu este recepționat nici un semnal (nu a intervenit o nouă asociere), după încheierea regimului „self-learning" soneria va descărca automat codurile butoanelor asociate anterior. După pana de curent nu este deci necesară repetarea asocierii.

Ștergerea memoriei butoanelor asociate

1. Îndepărtați capacul din spate al butonului prin deschizătura laterală cu ajutorul șurubelniței.
2. După modul de alimentare a soneriei a) 230 V sau b) 3× 1,5 V AA aduceți soneria în regimul „self-learning“.
   a) Introduceți soneria în priza de 230 V AC/50 Hz, va suna melodia „ding dong“.
   b) În locașul bateriilor soneriei introduceți baterii 3× 1,5 V AA, va suna melodia „ding dong“.
3. În 60 de secunde apăsați butonul B în locașul bateriilor butonului, LED-ul de semnalizare pe buton și sonerie va clipi, va suna melodia.
   Memoria TUTUROR butoanelor asociate va fi ștearsă.
4. Reasamblați butonul.

Selectarea melodiei de apel

Modificarea melodiei de apel se poate efectua oricând. Asocierea butonului cu soneria nu este influențată de modificarea melodiei.

1. Îndepărtați partea din spate a capacului prin deschizătura laterală cu ajutorul șurubelniței.
2. Pe placa PCB a butonului apăsați repetat butonul B, la fiecare apăsare va suna altă melodie.
   Va fi setată automat ultima melodie redată.
3. Pe fiecare buton asociat se poate seta altă melodie pentru identificarea mai simplă a locului, unde este amplasat butonul (la o sonerie se pot asocia maxim 8 butoane).
4. Reasamblați butonul.

Instalarea butonului soneriei (emițătorului)

Butonul soneriei (emițătorul) se poate amplasa pe lemn sau perete de cărămidă. În niciun caz nu amplasați butonul direct pe obiecte metalice sau materiale care conțin metale, de ex. pe construcții de plastic ale ferestrelor și ușilor, care conțin ramă metalică. S-ar putea ca emițătorul să nu funcționeze corect.

1. Efectuați mai întâi asocierea butonului cu soneria.
2. Înaintea montajului verificați, dacă setul va funcționa corect la locul ales de dumneavoastră.
3. Îndepărtați partea din spate a capacului butonului prin deschizătura laterală cu ajutorul șurubelniței.
4. Partea din spate a capacului o fixați pe perete cu ajutorul benzii dublu-adezive (inclusă în pachet) sau cu două șuruburi. Cu toate că

butonul este rezistent la intemperii atmosferice, amplasați-l astfel, încât să fie protejat, de ex. în nișă.

5. Reasamblați butonul.
6. Sunați prin apăsarea butonului soneriei. Apăsarea este însoțită de lumina LED de semnalizare, care semnalizează că butonul a emis semnalul radio. Soneria va reproduce melodia selectată.
7. Dacă dioda rosu pe buton nu se aprinde, bateria este slabă și trebuie înlocuită. Bateria în buton rezistă un an de funcționare. Durata se poate modifica după intensitatea și condițiile de funcționare.

Grija și întreținerea

Soneria digitală de casă este un aparat electronic sensibil, respectaţi, de aceea, următoarele măsuri:

- Controlaţi din când în când funcţionarea butonului soneriei şi înlocuiţi din timp bateriile. Folosiţi doar baterii alcaline de calitate cu parametri prevăzuţi.
- Dacă nu folosiţi soneria timp îndelungat, scoateţi bateriile din butonul soneriei.
- Nu expuneţi butonul şi soneria la zguduituri şi lovituri excesive.
- Nu expuneţi butonul şi soneria la temperatură excesivă, la lumina solară directă sau umiditate.
- Pentru curăţare folosiţi cârpă fină uşor umezită cu puţin detergent, nu folosiţi mijloace agresive sau diluanţi.
- Acest aparat nu este destinat utilizării de către persoane (inclusiv copii) a căror capacitate fizică, senzorială sau mentală, ori experienţa şi cunoştinţele insuficiente împiedică utilizarea aparatului în siguranţă, dacă nu vor fi supravegheate sau dacă nu au fost instruite privind utilizarea aparatului de către persoana responsabilă de securitatea acestora. Trebuie asigurată supravegherea copiilor, pentru a se împiedica joaca lor cu acest aparat.



Nu aruncaţi consumatorii electrici la deşeuri comunale nesortate, folosiţi bazele de recepţie a deşeurilor sortate. Pentru informaţii actuale privind bazele de recepţie contactaţi organele locale. Dacă consumatorii electrici sunt depozitaţi la stocuri de deşeuri comunale, substanţele periculoase se pot infi ltra în apele subterane şi pot să ajungă în lanţul alimentar, periclitând sănătatea şi confortul dumneavoastră.

Prin prezenta, EMOS spol. s r. o. declară că tipul de echipamente radio P5760T este în conformitate cu Directiva 2014/53/UE. Textul integral al declarației UE de conformitate este disponibil la următoarea adresă internet: http://www.emos.eu/download.

LT | Atsarginis mygtukas

Skirtas belaidžiams durų skambučiams P5760, P5763, P5763R tipų.

Specifikacijos

Perdavimo atstumas: iki 120 m atviroje erdvėje (gali sumažėti iki penktadalio apstatytoje zonoje)
Mygtukas: atsparus vandeniui; apsauga IP44
Skambučio susiejimas su mygtukais: „savarankiško mokymosi“ funkcija
Melodijų skaičius: 16 melodijų – galima nustatyti skirtingas melodijas net iki 8 mygtukų išskyrimui
Mygtuko maitinimas: 1× 3 V baterija (CR2032 tipo)
Pridedama: dvipusė lipni juosta, 2 varžtai

Mygtukų aprašymas:

Baterijų skyrelis (žr. 1 pav.)

Priekinė pusė (žr. 2 pav.)

A – baterija
B – skambėjimo melodijos keitimo / susietų mygtukų atminties ištrynimo mygtukas
C – skambėjimo mygtukas / LED

Mygtuko galinio skyrelio atidarymas (žr. 3 pav.)

Mygtuko derinimas su skambučiu

1. Nuimkite galinį mygtuko dangtelį, įkišdami atsuktuvą į šone esančią angą, žr. „Mygtuko galinio skyrelio atidarymas“. Įstatykite CR2032 tipo 3 V bateriją į mygtuką. Įstatydami bateriją paisykite teisingo poliškumo (+ poliškumas aukštyn)!
2. Nustatykite skambutį į „savarankiško mokymosi“ režimą pagal durų skambučio maitinimo šaltinį a) 230 V ar b) 3× 1,5 V AA.
   a) Įjunkite skambutį į 230 V AC/50 Hz tinklo lizdą. Išgirsite „ding dong“ garsą.
   b) Įdėkite 3× 1,5 V AA baterijas į durų skambučio baterijų skyrelį. Išgirsite „ding dong“ garsą.

   Skambutis automatiškai persijungia į „savarankiško mokymosi“ režimą, kuris trunka 60 sekundžių.
3. Per nurodytas 60 sekundžių paspauskite mygtuką (C), kurį norite susieti su skambučiu. Jei skambutis gaus mygtuko signalą, pasigirs signalas, mygtukas susisies su skambučiu ir „savarankiško mokymosi“ režimas automatiškai išsijungs.

4. Norėdami susieti kelis mygtukus, kartokite 1–3 veiksmus.

Pastaba. Turite nustatyti skambutį į „savarankiško mokymosi“ režimą prieš susiedami kiekvieną mygtuką – žr. 2 veiksmą.

Tokiu būdu galite susieti daugiausia 8 mygtukus vienam skambučiui.

Pastaba. Skambutis turi vidinę atmintį, kur yra saugomi šiuo metu susietų mygtukų kodai, kurių prireiktų sutrikus energijos tiekimui. Atnaujinus energijos tiekimą, skambutis automatiškai įsijungs į „savarankiško mokymosi“ režimą 60 sekundžių. Tačiau negavęs signalo per 60 sekundžių (naujas susiejimas nebus vykdomas), skambutis automatiškai įkels prieš tai susietų mygtukų kodus, pasibaigus „savarankiško mokymosi“ režimui. Todėl po energijos tiekimo sutrikimo nereikia iš naujo susieti mygtukų.

Susietų mygtukų atminties išvalymas

1. Nuimkite galinį dangtelį naudodami atsuktuvą.
2. Nustatykite skambutį į „savarankiško mokymosi“ režimą pagal durų skambučio maitinimo šaltinį a) 230 V ar b) 3× 1,5 V AA.
   a) Įjunkite skambutį į 230 V AC/50 Hz tinklo lizdą. Išgirsite „ding dong“ garsą.
   b) Įdėkite 3× 1,5 V AA baterijas į durų skambučio baterijų skyrelį. Išgirsite „ding dong“ garsą.
3. Paspauskite B mygtuką, esantį ant mygtuko baterijų skyrelio per 60 sekundžių – skambučio LED indikatorius ir mygtukas pradės mirksėti bei nuskambės signalas.
   Tokiu būdu bus ištrinti VISI susieti mygtukai.
4. Surinkite mygtuką.

Skambučio melodijos pasirinkimas

Melodiją bet kada galite pakeisti. Skambučio melodijos pakeitimas neturi įtakos skambučio susiejimui su mygtuku.

1. Nuimkite galinį dangtelį, įkišdami atsuktuvą į šone esančią angą.
2. Kelis kartus paspauskite B mygtuką, esantį ant mygtuko pavaizduotos grandinės. Kiekvieną kartą paspaudus skambės kita melodija.
   Paskutinė skambėjusi melodija bus automatiškai nustatyta.
3. Galite nustatyti skirtingas melodijas kiekvienam mygtukui, kad būtų lengviau nustatyti, kuris mygtukas privertė skambėti skambutį (galite susieti iki 8 mygtukų).
4. Surinkite mygtuką.

Durų skambučio (siųstuvo) mygtuko įrengimas

Durų skambučio mygtukas (siųstuvas) gali būti pritvirtintas prie medinės ar mūrinės sienos. Tačiau niekada netvirtinkite mygtuko tiesiai ant metalinių objektų

arba medžiagų, kuriose yra metalo, pvz., plastikinių langų arba durų struktūrų su metaliniais rėmais. Tokiais atvejais siųstuvas neveiks tinkamai.

1. Pradėkite nuo mygtuko susiejimo su skambučiu.
2. Prieš įrengdami, patikrinkite rinkinio tinkamą veikimą pasirinktoje vietoje.
3. Nuimkite galinį dangtelį, įkišdami atsuktuvą į šone esančią angą.
4. Naudokite dvipusę lipnią juostą (pridedama) ar du varžtus norėdami pritvirtinti dangtelio galinę dalį prie sienos. Nors mygtukas yra atsparus vandeniui, pasirinkite apsaugotą vietą (pvz., sienos įduboje).
5. Surinkite mygtuką.
6. Paspauskite mygtuką, kad skambėtų skambutis. Po paspaudimo seka LED apšvietimas, kuris reiškia, kad radijo signalas buvo perduotas. Skambutis groja pasirinktą melodiją.
7. Jeigu mygtuko raudonas LED nepradeda šviesti, baterija yra išsieikvojusi ir turėtų būti pakeista. Mygtuko baterija yra skirta veikti vienerius metus. Tarnavimo laikas gali skirtis pagal naudojimo intensyvumą ir sąlygas.

Priežiūra ir aptarnavimas

Belaidis skaitmeninis skambutis yra jautrus elektroninis prietaisas. Todėl būtina laikytis šių atsargumo priemonių:

- Periodiškai patikrinkite skambučio mygtuko veikimą ir laiku pakeiskite baterijas. Naudokite kokybiškas šarmines baterijas pagal nurodytas specifikacijas.
- Kai durų skambutis ilgai nenaudojamas, išimkite bateriją iš durų skambučio mygtuko.
- Saugokite skambutį nuo pernelyg didelės vibracijos ir smūgių.
- Saugokite skambutį nuo didelio karščio ir tiesioginių saulės spindulių ar drėgmės.
- Valymui naudokite šiek tiek sudrėkintą šluostę su nedideliu valiklio kiekiu, nenaudokite agresyvių valymo medžiagų ar tirpiklių.
- Šis prietaisas nėra skirtas naudoti asmenims (įskaitant vaikus), turintiems fizinę, jutiminę arba protinę negalią, taip pat neturintiems patirties ir žinių, kurios reikalingos saugiam naudojimui, nebent už tokių asmenų saugumą atsakingas asmuo juos prižiūri arba nurodo, kaip naudotis prietaisu. Vaikai visada turi būti prižiūrimi ir negali žaisti su prietaisu.



Nemeskite kartu su buitinėmis atliekomis. Pristatykite į specialius rūšiuojamoms atliekoms skirtus surinkimo punktus. Susisiekite su vietinėmis valdžios institucijomis, kad šios suteiktų informaciją apie surinkimo punktus. Jei elektroniniai prietaisai yra išmetami atliekų užkasimo vietose, kenksmingos medžiagos gali patekti į gruntinius vandenis, o paskui ir į maisto grandinę, ir tokiu būdu pakenkti žmonių sveikatai.

Aš, EMOS spol. s r. o. patvirtinu, kad radijo įrenginių tipas P5760T atitinka Direktyvą 2014/53/ES. Visas ES atitikties deklaracijos tekstas prieinamas šiuo interneto adresu: http://www.emos.eu/download.

LV | Rezerves poga

Paredzēta bezvadu durvju zvaniem P5760, P5763, P5763R.

Specifikācija

Raidīšanas attālums: līdz 120 m atklātā vietā (apbūvētā teritorijā var samazināties līdz vienai piektdaļai)
Poga: ūdensizturīga; korpuss IP44
Zvana un pogu savienošana pārī: „pašmācības" funkcija
Zvana signālu skaits: 16 melodijas – iespēja atšķirt līdz astoņām pogām, iestatot tām dažādas melodijas
Pogas strāvas padeve: viena 3 V baterija (tips CR2032)
Komplektācijā iekļauta abpusēja līmlente, divas skrūves.

Pogu apraksts

Bateriju nodalījums (skatīt 1. attēlu)

Priekšpuse (skatīt 2. attēlu)

A – baterija
B – poga zvana signāla nomainīšanai/pārī savienoto pogu atmiņas dzēšanai
C – zvana poga/LED

Pogas aizmugures nodalījuma atvēršana (skatīt 3. attēlu)

Pogas savienošana pārī ar zvanu

1. Noņemiet pogas aizmugurējo vāciņu, ievietojot skrūvgriezi caur caurumu sānos; skatiet „Pogas aizmugurējā nodalījuma atvēršana". Ievietojiet pogā 3 V CR2032 tipa bateriju. Ievietojot bateriju, ievērojiet pareizo polaritāti (+ polaritāte uz augšu)!
2. Iestatiet zvanu pašmācības režīmā atkarībā no durvju zvana strāvas padeves veida: a) 230 V vai b) 3× 1,5 V AA.
   a) Pieslēdziet zvanu 230 V AC/50 Hz kontaktligzdai. Dzirdēsiet zvanīšanas toni.
   b) Ievietojiet trīs 1,5 V AA baterijas durvju zvana bateriju nodalījumā. Dzirdēsiet zvanīšanas toni.

   Zvans automātiski pārslēdzas uz pašmācības režīmu, kas ilgst 60 sekundes.

3. Šo 60 sekunžu laikā nospiediet pogu (C), kuru vēlaties savienot pārī ar zvanu. Ja zvans saņem signālu no pogas, atskan signāls. Poga tiks savienota pārī ar zvanu, un pašmācības režīms automātiski izslēgsies.
4. Lai savienotu pārī vairākas pogas, atkārtojiet 1.–3. darbību.

Piezīme. Pirms katras pogas savienošanas pārī reizes zvans ir jāiestata pašmācības režīmā – skatīt 2. darbību.

Šādā veidā varat savienot pārī zvanu ar ne vairāk kā astoņām pogām.

Piezīme. Zvanam ir iekšējā atmiņa, kurā tas uzglabā pašlaik pārī savienoto pogu kodus strāvas padeves pārtraukuma gadījumam. Tiklīdz zvana strāvas padeve tiek atjaunota, zvans automātiski ieslēdz pašmācības režīmu uz 60 sekundēm. Tomēr, ja šo 60 sekunžu laikā netiek saņemts signāls (netiek veikta jauna savienošana pārī), pēc pašmācības režīma izslēgšanās zvans automātiski ielādē iepriekš pārī savienoto pogu kodus. Tādējādi pēc strāvas padeves pārtraukuma no jauna nav jāveic pogu savienošana pārī.

Pārī savienoto pogu atmiņas dzēšana

1. Noņemiet pogas aizmugurējo vāciņu ar skrūvgriezi caur caurumu pogas sānos.
2. Iestatiet zvanu pašmācības režīmā atkarībā no durvju zvana strāvas padeves veida: a) 230 V vai b) 3× 1,5 V AA.
   a) Pieslēdziet zvanu 230 V AC/50 Hz kontaktligzdai. Dzirdēsiet zvanīšanas toni.
   b) Ievietojiet trīs 1,5 V AA baterijas durvju zvana bateriju nodalījumā. Dzirdēsiet zvanīšanas toni.
3. Pogas baterijas nodalījumā nospiediet pogu B 60 sekunžu laikā – uz zvana iedegsies LED indikators, poga mirgos un atskanēs signāls.
   Tādā veidā tiks izdzēsta VISU pārī savienoto pogu atmiņa.
4. Salieciet pogu.

Zvana signāla izvēle

Jebkurā laikā varat nomainīt zvana signālu. Zvana savienošanu pārī ar pogu neietekmē zvana signāla nomaiņa.

1. Noņemiet pogas aizmugurējo vāciņu ar skrūvgriezi caur caurumu pogas sānos.
2. Vairākkārt nospiediet pogu B uz pogas apdrukātās shēmas. Katrreiz nospiežot pogu, tiks atskaņots atšķirīgs zvana signāls.
   Tiks automātiski iestatīts pēdējais atskaņotais zvana signāls.
3. Varat iestatīt atšķirīgu zvana signālu katrai pārī savienotajai pogai, lai labāk noteiktu, kura poga ir iedarbinājusi durvju zvanu (vienu zvanu varat savienot pārī ar līdz pat astoņām pogām).
4. Salieciet pogu.

Durvju zvana (raidītāja) pogas uzstādīšana

Durvju zvana pogu (raidītāju) atļauts novietot uz koka vai ķieģeļu sienām, tomēr nekad nenovietojiet pogu tieši uz metāla priekšmetiem vai metālus saturošiem materiāliem, piemēram, plastmasas logu vai durvju konstrukcijām ar metāla rāmi. Šādos gadījumos raidītājs nedarbosies pareizi.

1. Sāciet, veicot pogas savienošanu pārī ar zvanu.
2. Pirms uzstādīšanas pārbaudiet, vai zvana komplekts labi darbojas izvēlētajā vietā.
3. Noņemiet pogas aizmugurējo vāciņu ar skrūvgriezi caur caurumu pogas sānos.
4. Ar divpusējo līmlenti (iekļauta komplektācijā) vai divām skrūvēm piestipriniet vāciņa aizmugurējo daļu pie sienas. Lai arī poga ir izturīga pret laikapstākļiem, izvēlieties vietu, kur tā ir aizsargāta, piemēram, sienas nišu.
5. Salieciet pogu.
6. Nospiediet pogu, lai zvanītu zvanu. Nospiežot pogu, tiek ieslēgts LED apgaismojums, kas norāda, ka poga ir nosūtījusi radiosignālu. Zvans atskaņo izvēlēto zvana signālu.
7. Ja sarkanais LED uz pogas neiedegas, baterija ir izlādējusies un ir jānomaina. Pogas baterijas paredzētais darbmūžs ir viens gads. Darbmūža ilgums var mainīties atkarībā no lietošanas intensitātes un apstākļiem.

Apkope un uzturēšana

Bezvadu digitālais durvju zvans ir jutīga elektroniska ierīce. Tādēļ jāievēro turpmāk minētie piesardzības pasākumi.

- Periodiski pārbaudiet durvju zvana pogas funkcionalitāti un laikus nomainiet bateriju. Izmantojiet vienīgi augstas kvalitātes sārmu baterijas ar atbilstošu specifikāciju.
- Ja durvju zvans netiek izmantots ilgu laika periodu, izņemiet bateriju no durvju zvana pogas.
- Nepakļaujiet durvju zvanu pārmērīgai vibrācijai un triecieniem.
- Nepakļaujiet durvju zvanu pārmērīgam karstumam un tiešiem saules stariem vai mitrumam.
- Tīrīšanai izmantojiet viegli samitrinātu drānu un nelielu daudzumu mazgāšanas līdzekļa, nelietojiet agresīvu tīrīšanas līdzekli vai šķīdinātāju.
- Šī ierīce nav paredzēta izmantošanai personām (tostarp bērniem), kuru fiziskā, uztveres vai garīgā nespēja vai pieredzes un zināšanu trūkums neļauj to droši lietot, ja vien šīs personas neuzrauga vai norādījumus par ierīces lietošanu tām nesniedz par viņu drošību atbildīgā persona. Bērni vienmēr ir jāuzrauga, un tie nedrīkst spēlēties ar izstrādājumu.



Neizmetiet kopā ar sadzīves atkritumiem. Šim nolūkam izmantojiet īpašus atkritumu šķirošanas un savākšanas punktus. Lai gūtu informāciju par šādiem savākšanas punktiem, sazinieties ar vietējo pašvaldību. Ja elektroniskās ierīces tiek likvidētas izgāztuvē, bīstamas vielas var nonākt pazemes ūdeņos un tālāk arī barības ķēdē, kur tās var ietekmēt cilvēka veselību.

Ar šo EMOS spol. s r. o. deklarē, ka radioiekārta P5760T atbilst Direktīvai 2014/53/ES. Pilns ES atbilstības deklarācijas teksts ir pieejams šādā interneta vietnē: http://www.emos.eu/download.

EE | Asendusnupp

Juhtmevabadele uksekelladele seeriast P5760, P5763, P5763R.

Kirjeldus

Edastusvahemik: avatud alal kuni 120 m (võib langeda kuni ühe viiendikuni tiheda asustusega piirkonnas)
Nupp: veekindel; ümbris IP44
Kella ja nuppude ühendamine: iseõppefunktsioon
Helinatoonide arv: 16 meloodiat – erinevate helinatoonide määramisel on võimalik eristada kuni 8 nuppu
Nupu toide: 1× 3 V patarei (CR2032-tüüpi)
Komplektis: kahepoolne kleeplint, 2 kruvi

Nupu kirjeldus:

Patareipesa (vt joonist 1)

Esikülg (vt joonist 2)
A – patarei
B – nupp helinatooni muutmiseks / ühendatud nuppude mälu kustutamiseks
C – helinanupp / LED

Nupu tagumise sahtli avamine (vt joonist 3)

Nupu ühendamine kellaga

1. Eemaldage nupu tagumine kate kruvikeeraja abil küljel oleva ava kaudu, vt jaotist „Nupu patareilahtri avamine“. Sisestage nupu patareipesasse 3 V, CR2032-tüüpi patarei. Patarei sisestamisel järgige kindlasti õiget polaarsust (+-pool üles)!
2. Lülitage uksekell iseõpperežiimi vastavalt uksekella toiteallika tüübile: a) 230 V või b) 3× 1,5 V AA.
   a) ühendage kell 230 V vahelduvvoolu/50 Hz pesasse. Kuulete kill-kõll helinatooni;

b) sisestage 3× 1,5 V AA-patareid uksekella patareilahtrisse. Kuulete kill-kõll helinatooni.

Kell lülitub automaatselt iseõpperežiimile, mis kestab 60 sekundit.

3. Nende 60 sekundi jooksul vajutage nuppu (C), mida soovite kellaga ühendada. Kui kell võtab nupu signaali vastu, kostub helisignaal, nupp ühendab kellega ja iseõpperežiim lõpeb automaatselt.
4. Mitme nupu ühendamiseks korrake punkte 1 kuni 3.

Märkus: enne nupuga ühendamist peate uksekella iseõpperežiimi lülitama – vt 2. sammu.

Sellisel viisil saate ühendada maksimaalselt 8 nuppu.

Märkus: Kellal on sisemälu, kuhu salvestatakse voolukatkestuse juhtudeks hetkel ühendatud nuppude koodid. Kui kella toide on taastatud, lülitub kell automaatselt 60 sekundiks iseõpperežiimile. Aga kui 60 sekundi jooksul signaali vastu ei võeta (uut ühendamist ei toimu), laadib kell pärast iseõpperežiimi lõppemist automaatselt eelnevalt ühendatud nuppude koodid. Seega pole vaja nuppe pärast voolukatkestust uuesti ühendada.

Ühendatud nuppude mälu tühjendamine

1. Eemaldage nupu tagumine kate kruvikeeraja abil küljel oleva ava kaudu.
2. Lülitage uksekell iseõpperežiimi vastavalt uksekella toiteallika tüübile: a) 230 V või b) 3 × 1,5 V AA.
   a) Ühendage kell 230 V vahelduvvoolu / 50 Hz pesasse. Kuulete kill-kõll helinatooni.
   b) Sisestage 3× 1,5 V AA-patareid uksekella patareilahtrisse. Kuulete kill-kõll helinatooni.
3. Vajutage nupu patareipesas 60 sekundi jooksul nuppu B – LED-näidik kellal ja nupp vilguvad ja kostub helisignaal.
   See kustutab KÕIGI ühendatud nuppude mälu.
4. Pange nupp uuesti kokku.

Helinatooni valimine

Saate helinatooni igal ajal muuta. Helinatooni muutmine ei mõjuta kella nupuga ühendamist.

1. Eemaldage tagumine kate kruvikeeraja abil nupu küljel oleva ava kaudu.
2. Vajutage korduvalt nupu trükkskeemil olevat nuppu B. Igal vajutusel mängitakse erinevat helinatooni.
   Viimasena esitatud helinatoon määratakse automaatselt.
3. Iga ühendatud nupu jaoks saate määrata erineva helinatooni, et paremini tuvastada, milline nupp kella helisema pani (ühe uksekellaga saate ühendada kuni 8 nuppu).
4. Pange nupp uuesti kokku.

Kella (saatja) nupu paigaldamine

Uksekella nupu (saatja) võib paigaldada puidust või kivist seinale, kuid ärge asetage nuppu kunagi otse metallobjektidele või metalle sisaldavatele materjalidele, näiteks plastist aknale või metallraamiga struktuuridele. Sellistel juhtudel ei tööta saatja korralikult.

1. Alustage, ühendades nupu kellaga.
2. Enne paigaldamist kontrollige, et komplekt töötab valitud kohas ilma häireteta.
3. Eemaldage tagumine kate kruvikeeraja abil nupu küljel oleva ava kaudu.
4. Kasutage kaane tagumise osa seinale kinnitamiseks kahepoolset kleeplinti (kuulub komplekti) või kahte kruvi. Kuigi nupp on ilmastikukindel, valige koht, kus see on kaitstud, nt seina süvend.
5. Pange nupp uuesti kokku.
6. Kella helistamiseks vajutage nuppu. Vajutamisega kaasneb LED-valgustus, mis näitab, et nupp on edastanud raadiosignaali. Kell mängib valitud helinatooni.
7. Kui nupu punane LED-tuli ei sütti, siis on patarei tühjenemas ja see tuleks asendada. Nupu patarei on ette nähtud töötama ühe aasta. Kestus võib sõltuvalt kasutamise sagedusest ja tingimustest erineda.

Korrashoid ja hooldamine

Juhtmevaba digitaalne uksekell on tundlik elektrooniline seade. Seepärast on vaja järgida järgmisi ettevaatusabinõusid:

- Kontrollige korrapäraselt uksekella nupu toimimist ja asendage patarei õigeaegselt uuega. Kasutage ainult ettenähtud tehniliste andmetega kvaliteetseid leelispatareisid.
- Kui uksekella pikka aega ei kasutata, eemaldage uksekella nupust patarei.
- Ärge avaldage kellale liigset vibratsiooni ega lööke.
- Ärge laske kellal kokku puutuda liigse kuumuse ega otsese päikesevalguse ega niiskusega.
- Puhastamiseks kasutage kergelt niisutatud lappi väikese koguse pesuvahendiga; ärge kasutage lahusteid ega puhastusvahendeid.
- Seadet ei tohi kasutada isikud (sh lapsed), kellel on füüsilised, meeleoorganite või vaimsed puuded, või isikud, kellel puuduvad piisavad kogemused ja teadmised, et seadet ohutult kasutada, välja arvatud juhul kui see toimub järelevalve all või nende turvalisuse eest vastutav isik on neid ohututest tingimustest teavitanud. Lapsi tuleb alati jälgida ning nad ei tohi seadmega mängida.



Ärge visake ära koos olmejäätmetega. Kasutage spetsiaalseid sorteeritud jäätmete kogumispunkte. Teavet kogumispunktide kohta saate kohalikult omavalitsuselt. Elektroonikaseadmete prügimäele viskamisel võivad ohtlikud ained pääseda põhjavette ja seejärel toiduahelasse ning mõjutada nii inimeste tervist.

Käesolevaga deklareerib EMOS spol. s r. o. et käesolev raadioseadme tüüp P5760T vastab direktiivi 2014/53/EL nõuetele. ELi vastavusdeklaratsiooni täielik tekst on kättesaadav järgmisel internetiaadressil: http://www.emos.eu/download.

BG | Допълнителен бутон

Предназначен за безжични звънци, тип P5760, P5763, P5763R.

Технически характеристики

Обхват на действие: до 120 m на открито (може да спадне до пет пъти в натоварени зони)

Бутон: водоустойчив; степен на защита IP44

Свързване на звънеца и бутоните: самообучаваща функция

Брой мелодии: 16 мелодии – могат да се отделят до 8 бутона, като им се настроят различни мелодии

Захранване на бутона: 1 бр. батерия 3 V (тип CR2032)

Комплектът включва: двустранна лепяща лента, 2 бр. винтове

Описание на бутона:

Отделение за батериите (вж. Фиг. 1)

Предна страна (вж. Фиг. 2)

A – батерия

B – бутон за промяна на мелодията и за изтриване на паметта за свързаните бутони

C – бутон за звънене и светодиод

Отваряне на бутона (вж. Фиг. 3)

Свързване на бутона със звънеца

1. Свалете задния капак на бутона, като пъхнете отвертка през отвора отстрани, вижте "Отваряне на задното отделение на бутона". Поставете в бутона батерия 3 V, тип CR2032. При поставяне на батерията задължително спазвайте полярността (положителната (+) клема нагоре)!
2. Установете звънеца в режим на самообучаване, в зависимост от типа му на захранване a) 230 V или b) 3 бр. батерии 1,5 V AA.
   a) Включете звънеца в променливотоков контакт с напрежение 230 V/50 Hz. Чува се звуков сигнал.

b) Поставете батерии (3 бр. 1,5 V тип AA) в отделението за батерии на звънеца. Чува се звуков сигнал.

Звънецът автоматично се установява в режим за самообучение, който трае максимум 60 секунди.

3. През тези 60 секунди натиснете бутона (C), който искате да свържете със звънеца. Ако звънецът приеме сигнала от бутона, издава звук, което означава, че връзката с бутона е осъществена, а режимът за самообучение автоматично се прекратява.
4. За свързване на допълнителни бутони повторете стъпки от 1 до 3.

Забележка: Преди свързване на всеки бутон трябва да установите звънеца в режим за самообучение – вижте стъпка 2.

По този начин може да свържете до 8 бутона към един звънец.

Забележка: Звънецът има вградена памет за кодовете на свързаните бутони, която използва при отпадане на захранването. След възстановяване на захранването звънецът автоматично се установява в режим за самообучение, който трае 60 секунди. Ако през тези 60 секунди звънецът не получи сигнал от бутон (не се свърже нов бутон), звънецът автоматично прекратява режима за самообучение и зарежда кодовете на свързаните преди бутони. Поради това не се налага след отпадане на захранването бутоните да се свързват отново.

Изтриване на паметта за свързаните бутони

1. Отворете задната капачка на бутона; за целта вкарайте върха на отвертка в отвора на тясната страна.
2. Установете звънеца в режим на самообучаване, в зависимост от типа му на захранване a) 230 V или b) 3 бр. батерии 1,5 V AA.
   a) Включете звънеца в променливотоков контакт с напрежение 230 V/ 50 Hz. Чува се звуков сигнал.
   b) Поставете батерии (3 бр. 1,5 V тип AA) в отделението за батерии на звънеца. Чува се звуков сигнал.
3. Преди да изтекат 60 секунди от включването на звънеца натиснете бутон B в отделението за батерията на бутона — светодиодните индикатори на звънеца и бутона примигват и се чува звуков сигнал.

   По този начин се изтрива паметта за ВСИЧКИ свързани бутони.
4. Сглобете бутона.

Избиране на мелодия

Мелодията за звънене може да промените по всяко време. Промяната на мелодията не влияе върху свързването на бутона със звънеца.

1. Отворете задния капак, като вкарате отвертка в отвора отстрани на бутона.

2. Натиснете няколко пъти бутон B, разположен на печатната платка на бутона. При всяко натискане се чува различна мелодия.
   Автоматично ще бъде зададена последно възпроизведената мелодия.
3. Можете да зададете различна мелодия за всеки свързан бутон, за да различавате по-добре кой бутон е задействал звънеца (можете да свържете до 8 бутона към един звънец).
4. Сглобете бутона.

Монтиране на бутона (предавателя)

Бутонът на звънеца (предавателят) може да се постави върху дървени повърхности или тухлени стени. Никога обаче не поставяйте бутона директно върху метални предмети или съдържащи метал материали, като PVC дограма за врати и прозорци с метална рамка. В такъв случай предавателят няма да работи нормално.

1. Първо свържете бутона със звънеца.
2. Преди да пристъпите към монтажа, проверете дали звънецът работи надеждно в избраните места на разполагане.
3. Отворете задния капак, като вкарате отвертка в отвора отстрани на бутона.
4. Използвайте двустранна лепяща лента (включена в комплекта) или два винта за закрепване на задния капак на бутона към стената. Въпреки че бутонът е водоустойчив, препоръчва се да изберете защитено от вода място, например във вдлъбнатина в стената.
5. Сглобете бутона.
6. Натиснете бутона, за да задействате звънеца. При натискане на бутона светодиодът примигва, което означава, че радиосигналът е изпратен. Звънецът възпроизвежда избраната мелодия.
7. Ако червеният светодиод на бутона не светне, това означава, че батерията е изтощена и трябва да се смени. Батерията на бутона е проектирана да функционира една година. Експлоатационният и срок може да се различава в зависимост от честотата и условията на употреба.

Обслужване и поддръжка

Безжичният звънец е деликатно електронно устройство. Поради това е необходимо да се спазват следните предпазни мерки:

- Периодично проверявайте работата на бутона на звънеца и своевременно сменяйте батерията. Използвайте висококачествени алкални батерии, които имат необходимите технически характеристики.
- Ако предстои продължително да не използвате звънеца, извадете батерията от бутона.

- Пазете звънеца от прекомерни вибрации и силни удари.
- Не подлагайте звънеца на въздействието на високи температури, пряка слънчева светлина и голяма влажност.
- Почиствайте звънеца с леко навлажнена кърпа и малко количество миещ препарат; Не използвайте силнодействащи препарати за почистване или разтворители.
- Уредът не е предназначен за използване от лица (включително деца), чиито физически, сетивни или умствени способности или липсата на опит и знания не им позволяват да го използват по безопасен начин, освен когато те са наблюдавани или инструктирани как да го използват от лице, отговарящо за тяхната безопасност. Децата не бива да остават без наблюдение и да си играят с уреда.



Не изхвърляйте електрически уреди с несортираните домакински отпадъци; предавайте ги в пунктовете за събиране на сортирани отпадъци. Актуална информация относно пунктовете за събиране на сортирани отпадъци може да получите от компетентните местни органи. При изхвърляне на електрически уреди на сметищата е възможно в подпочвените води да попаднат опасни вещества, които след това да преминат в хранителната верига и да увредят здравето на хората.

С настоящото EMOS spol. s r. o. декларира, че този тип радиосъоръжение P5760T е в съответствие с Директива 2014/53/ЕС. Цялостният текст на ЕС декларацията за съответствие може да се намери на следния интернет адрес: http://www.emos.eu/download.

FR | Bouton de rechange

Ce bouton a été conçu pour des carillons sans fil de type P5760, P5763, P5763R.

Spécifications

Portée du signal : jusqu'à 120 m à l'air libre (dans un espace construit, elle pourra tomber à 20 % de cette valeur)
Bouton : étanche ; indice de protection IP44
Appariement du carillon aux boutons : fonction de «self-learning»
Nombre de mélodies : 16 mélodies – en réglant différentes mélodies, il sera possible de différencier jusqu'à 8 boutons
Alimentation du bouton : 1 pile de 3 V (de type CR2032)
Contenu des fournitures : ruban adhésif double face, 2 vis

Description du bouton :

Compartiment destiné aux piles (voir la Fig. 1)

Face avant (voir la Fig. 2)

A – pile

B – bouton permettant de changer de mélodie/effacement de la mémoire des boutons appariés

C – bouton du carillon/diode LED

Ouverture du carter arrière du bouton (voir la Fig. 3)

Appariement du bouton au carillon

1. Retirer le carter arrière du bouton en insérant un tournevis dans l'orifice se trouvant sur le côté du bouton - voir le point «Ouverture du carter arrière du bouton». Placer une pile de 3 V (de type CR2032) dans le bouton. Veiller à respecter la polarité de la pile (le pôle + doit être dirigé vers le haut) !
2. En fonction du type d'alimentation du carillon a) raccorder du 230 V ou b) insérer 3 piles de 1,5 V de type AA afin de placer le carillon en mode de «self-learning».
   a) Brancher le carillon à une prise de 230 V AC/50 Hz/, vous entendrez la mélodie «ding dong».
   b) Introduire 3 piles de 1,5 V de type AAA dans le compartiment destiné aux piles, vous entendrez la mélodie «ding dong».

   Le carillon se placera automatiquement en mode d'appariement «self-learning» et il y restera durant 60 secondes.
3. Durant ces 60 secondes, il conviendra d'appuyer sur le bouton (C) que vous souhaitez apparier au carillon. Si le carillon capte le signal du bouton, la mélodie retentira. Le bouton sera ainsi apparié et le mode de «self-learning» sera automatiquement interrompu.
4. Si vous souhaitez apparier plusieurs boutons, il sera nécessaire de répéter la procédure pour chacun d'entre eux et ce, du point 1 au point 3.

Commentaire : Avant d'apparier chaque bouton, il est nécessaire de placer le carillon en mode de «self-learning» – voir le point 2.

Au total, vous pourrez ainsi apparier un maximum de 8 boutons par carillon.

Commentaire : En cas de coupure de courant, le carillon est équipé d'une mémoire intérieure dans laquelle les codes des boutons actuellement appariés sont sauvegardés. Lorsque le courant sera revenu, le carillon se placera automatiquement en mode de «self-learning» et ce, durant 60 secondes. Si aucun signal n'est réceptionné durant ces 60 secondes (aucun nouvel appariement n'est réalisé), une fois que le mode de «self-learning» sera terminé, le carillon chargera automatiquement les codes des boutons ayant été précédemment

appariés. Une fois que le courant sera revenu, il ne sera donc pas nécessaire de reprocéder à leur appariement.

Effacement de la mémoire des boutons appariés

1. Retirer le carter arrière du bouton en insérant un tournevis dans l'orifice se trouvant sur le côté du bouton.
2. En fonction du type d'alimentation du carillon a) raccorder du 230 V ou b) insérer 3 piles de 1,5 V de type AA afin de placer le carillon en mode de «self-learning».
   a) Brancher le carillon à une prise de 230 V AC/50 Hz/, vous entendrez la mélodie «ding dong».
   b) Introduire 3 piles de 1,5 V de type AAA dans le compartiment destiné aux piles, vous entendrez la mélodie «ding dong».
3. Dans les 60 secondes qui suivent, appuyer sur le bouton B qui se trouve dans le compartiment destiné aux piles du bouton. La diode LED de signalisation clignotera sur le bouton et sur le carillon et vous entendrez une mélodie.
   La mémoire de TOUS les boutons appariés sera ainsi effacée.
4. Remonter le bouton.

Sélection de la mélodie du carillon

La mélodie du carillon pourra être modifiée à tout moment. Le fait de changer de mélodie n'impactera pas l'appariement entre le bouton et le carillon.

1. Retirer la partie arrière du carter en insérant un tournevis dans l'orifice se trouvant sur le côté du bouton.
2. Sur le circuit imprimé du bouton, appuyer de manière répétée sur le bouton B. Chaque fois que vous appuierez sur le bouton, vous entendrez une nouvelle mélodie.
   La dernière mélodie qui a été entendue sera celle qui sera automatiquement réglée.
3. Afin de pouvoir identifier plus facilement l'endroit où se trouve le bouton, il est possible de régler une mélodie différente sur chaque bouton (un carillon pourra être apparié à un maximum de 8 boutons).
4. Remonter le bouton.

Installation du bouton du carillon (émetteur)

Le bouton du carillon (émetteur) peut être installé sans aucun problème sur du bois ou sur un mur en briques. Ne jamais installer le bouton sur des objets métalliques ou sur des matériaux qui contiennent du métal (comme les structures en plastique des fenêtres et des portes qui renferment un châssis métallique). L'émetteur pourrait en effet ne pas fonctionner correctement.

1. Apparier tout d'abord le bouton au carillon.
2. Avant d'installer le bouton, vérifier que l'ensemble fonctionnera convenablement à l'endroit que vous avez sélectionné.
3. Retirer la partie arrière du carter en insérant un tournevis dans l'orifice se trouvant sur le côté du bouton.
4. Fixer la partie arrière du carter au mur à l'aide d'un ruban adhésif double face (fourni) ou à l'aide de deux vis. Même si le bouton a été conçu pour résister aux intempéries, nous vous recommandons de l'installer à un endroit où il sera protégé, par exemple dans une niche.
5. Remonter le bouton.
6. Appuyer sur le bouton du carillon pour sonner. Cette action est accompagnée par le fait que la diode LED rouge de signalisation s'allume, ce qui signifie que le bouton a envoyé un signal radio. Le carillon joue la mélodie ayant été sélectionnée.
7. Si le voyant rouge ne s'allume pas sur le bouton, cela signifie que la pile est plate et qu'il est nécessaire de la remplacer. La durée de vie de la pile du bouton devrait être d'une année de fonctionnement. Cette période pourra cependant varier en fonction de l'intensité et des conditions d'utilisation du carillon.

Entretien et maintenance

Ce carillon digital sans fil est un dispositif électronique sensible, il sera donc nécessaire de respecter les mesures et consignes suivantes :

- Vérifier de temps en temps que le bouton du carillon fonctionne correctement et remplacer les piles suffisamment à temps. N'utiliser que des piles alcalines de qualité et répondant aux paramètres prescrits.
- Si vous prévoyez de ne pas utiliser votre carillon durant une longue période, il conviendra de retirer la pile du bouton du carillon.
- Ne pas exposer le bouton ni le carillon à des chocs ou des coups importants.
- Ne pas exposer le bouton ni le carillon à des températures élevées, au rayonnement solaire direct ou à l'humidité.
- Pour le nettoyage, utiliser un chiffon doux humide avec un peu de savon, ne pas utiliser de produits de nettoyage agressifs ni de solvants.
- Cet appareil n'a pas été conçu pour être utilisé par des personnes (enfants compris) qui ont des capacités physiques et/ou sensorielles limitées, qui ont des troubles mentaux ou qui ne sont pas suffisamment expérimentées, à moins qu'elles ne soient sous la surveillance d'une personne qui est responsable de leur sécurité ou qu'une telle personne leur ait fait suivre

une formation relative à l'utilisation de l'appareil. Les enfants doivent rester sous surveillance afin de les empêcher de jouer avec cet appareil.



Ne pas jeter avec les ordures ménagères. Utilisez des points de collecte spéciaux pour les déchets tries. Contactez les autorités locales pour obtenir des informations sur les points de collecte. Si les appareils électroniques sont mis en décharge, des substances dangereuses peuvent atteindre les eaux souterraines et, par la suite, la chaîne alimentaire, où elles peuvent affecter la santé humaine.

Par la présente, EMOS spol. s r. o. déclare que l'équipement radio de type P5760T est conforme à la directive 2014/53/UE. Le texte intégral de la déclaration de conformité de l'UE est disponible à l'adresse Internet suivante: http://www.emos.eu/download.

IT | Pulsante di ricambio

Progettato per i campanelli senza fili di tipo P5760, P5763, P5763R.

Specifiche

Portata di trasmissione: fino a 120 m in spazio aperto (in aree edificate può scendere fino a un quinto)
Pulsante: impermeabile; protezione IP44
Abbinamento del campanello con i pulsanti: funzione di "self-learning"
Numero di suonerie: 16 suonerie – impostando varie suonerie è possibile distinguere fino a 8 pulsanti
Alimentazione del pulsante: 1 batteria da 3 V (tipo CR2032)
In dotazione: nastro biadesivo, 2 viti

Descrizione del pulsante:

Vano batteria (cfr. fig. 1)

Lato anteriore (cfr. fig. 2)
A – batteria
B – pulsante per cambiare la suoneria/cancellare la memoria dei pulsanti accesi
C – pulsante di chiamata/diodo a LED

Apertura del coperchio posteriore del pulsante (cfr. fig. 3)

Abbinamento del pulsante al campanello

1. Rimuovere il retro del coperchio del pulsante attraverso il foro sul fianco utilizzando un cacciavite cfr."Apertura del coperchio posteriore del pulsante". Inserire nel pulsante una batteria da 3 V, tipo CR2032. Assicurarsi che la polarità della batteria inserita sia corretta (+ la polarità in alto)!

2. A seconda del tipo di alimentazione del campanello a) 230 V o b) 3× 1,5 V AA portare il campanello in modalità "self-learning".
   a) Collegare il campanello a una presa da 230 V CA/50 Hz/, viene riprodotta la suoneria "ding dong".
   b) Inserire 3 batterie AA da 1,5 V nel vano batterie del campanello, verrà riprodotta la suoneria "ding dong".

   Il campanello entra automaticamente nella modalità "self-learning", che dura 60 secondi.
3. Durante questi 60 secondi, premere il pulsante (C) da abbinare al campanello. Se il campanello capta il segnale dal pulsante, viene emessa una suoneria, il pulsante viene abbinato al campanello e la modalità di self-learning si interrompe automaticamente.
4. Per abbinare più pulsanti, ripetere la procedura nei punti da 1 a 3 per ciascun pulsante.

Nota: Prima di abbinare ciascun pulsante, è necessario mettere il campanello in modalità di self-learning – cfr. punto 2.

In questo modo è possibile abbinare fino a 8 pulsanti per un campanello.

Nota: In caso di interruzione dell'alimentazione, il campanello contiene una memoria interna che memorizza i codici dei pulsanti attualmente abbinati. Quando si ripristina l'alimentazione del campanello, la modalità "self-learning" si avvia automaticamente per 60 secondi. Tuttavia, se non viene captato nessun segnale entro questi 60 secondi (non viene effettuato un nuovo abbinamento), il campanello caricherà automaticamente i codici dei pulsanti abbinati precedenti dopo la fine della modalità di "self-learning". Pertanto, non è necessario eseguire nuovamente l'abbinamento dopo un'interruzione di corrente.

Cancellazione della memoria dei pulsanti abbinati

1. Rimuovere il retro del coperchio del pulsante attraverso il foro sul fianco utilizzando un cacciavite.
2. A seconda del tipo di alimentazione del campanello a) 230 V o b) 3× 1,5 V AA portare il campanello in modalità "self-learning".
   a) Collegare il campanello a una presa da 230 V CA/50 Hz/, viene riprodotta la suoneria "ding dong".
   b) Inserire 3 batterie AA da 1,5 V nel vano batterie del campanello, verrà riprodotta la suoneria "ding dong".
3. Entro 60 secondi premere il pulsante B nel vano batteria del pulsante, il LED di segnalazione sul pulsante e il campanello lampeggerà, la suoneria viene riprodotta.
   La memoria di TUTTI i pulsanti abbinati verrà cancellata.
4. Rimontare il pulsante.

Selezione della suoneria

La modifica della suoneria può essere eseguita in qualsiasi momento. La modifica della suoneria non influenza l'abbinamento del pulsante al campanello.

1. Rimuovere il retro del coperchio attraverso il foro sul fianco del pulsante utilizzando un cacciavite.
2. Sul circuito stampato del pulsante, premere ripetutamente il pulsante B, ad ogni pressione verrà riprodotta una suoneria diversa.
   L'ultima suoneria riprodotta viene impostata automaticamente.
3. È possibile impostare una suoneria diversa su ogni pulsante abbinato per identificare più facilmente dove si trova il pulsante (si possono abbinare fino a max. 8 pulsanti per un campanello).
4. Rimontare il pulsante.

Installazione del pulsante del campanello (trasmettitore)

È possibile posizionare il pulsante del campanello (trasmettitore) su pareti in legno o mattoni. Non collocare il pulsante direttamente su oggetti metallici o su materiali che contengono metallo, quali ad esempio le strutture in plastica di porte e finestre che contengono un telaio metallico. Il trasmettitore potrebbe non funzionare correttamente.

1. Per prima cosa, abbinare il pulsante al campanello.
2. Prima dell'installazione, verificare che il set funzioni in modo corretto nella posizione scelta.
3. Rimuovere il retro del coperchio attraverso il foro sul fianco del pulsante utilizzando un cacciavite.
4. Fissare il retro del coperchio alla parete con nastro biadesivo (in dotazione) o due viti. Pur essendo resistente alle intemperie, collocare il pulsante in un luogo protetto, ad esempio in una nicchia.
5. Rimontare il pulsante.
6. Premere il pulsante del campanello per suonare. La pressione del pulsante è accompagnata da un LED rosso di segnalazione che indica che il pulsante ha inviato un segnale radio. Il campanello riprodurrà la suoneria selezionata.
7. Se la luce rosso LED sul pulsante non si accende, la batteria è debole e deve essere sostituita. La batteria del pulsante assicura un anno di funzionamento. La durata può variare, a seconda dell'intensità e delle condizioni di utilizzo.

Cura e manutenzione

Il campanello di casa digitale senza fili è un dispositivo elettronico sensibile, osservare quindi le seguenti precauzioni:

- Di tanto in tanto controllare il funzionamento del pulsante del campanello e sostituire tempestivamente la batteria. Utilizzare batterie alcaline di buona qualità con i parametri prescritti.
- Se non si utilizza il campanello per molto tempo, rimuovere la batteria dal pulsante del campanello.
- Non esporre il pulsante e il campanello a urti e colpi eccessivi.
- Non esporre il pulsante e il campanello a temperature eccessive, alla luce diretta del sole o all'umidità.
- Per la pulizia, utilizzare un panno leggermente umido con un po' di detergente, non utilizzare detergenti aggressivi o solventi.
- Questo apparecchio non è destinato all'uso da parte di persone (compresi i bambini) le cui incapacità fisiche, sensoriali o mentali o la cui mancanza di esperienza o di conoscenze impediscono loro di utilizzare l'apparecchio in modo sicuro, a meno che non siano sorvegliate o istruite sull'uso di questo apparecchio da una persona responsabile della loro sicurezza. È necessario tenere d'occhio i bambini per assicurarsi che non giochino con l'apparecchio.



Non smaltire con i rifiuti domestici. Utilizza punti di raccolta speciali per i rifiuti differenziati. Contatta le autorit à locali per informazioni sui punti di raccolta. Se i dispositivi elettronici dovessero essere smaltiti in discarica, le sostanze pericolose potrebbero raggiungere le acque sotterranee e, di conseguenza, la catena alimentare, dove potrebbe influire sulla salute umana.

Con la presente, EMOS spol. s r. o. dichiara che l'apparecchiatura radio tipo P5760T è conforme alla direttiva 2014/53/UE. Il testo completo della dichiarazione di conformità UE è disponibile al seguente indirizzo internet: http://www.emos.eu/download.

ES | Interruptor de recambio

Diseñado para el timbre inalámbrico tipo P5760, P5763, P5763R.

Especificaciones

Alcance de la emisión: hasta 120 m en espacio libre (en espacios edificados puede disminuir hasta una quinta parte)

Interruptor: resistente al agua; protección IP44

Vinculación del timbre con los interruptores: función "self-learning"

Número de tonos: 16 tonos – seleccionando diferentes tonos puede diferenciar hasta 8 interruptores

Alimentación del interruptor: pila 1× 3 V (tipo CR2032)

Incluido en la entrega: cinta de doble cara, tornillos 2 uds

Descripción del interruptor:

Compartimento para las pilas (ver figura 1)

Lado frontal (ver figura 2)

A – pila

B – botón para cambiar el tono/borrar la memoria de los interruptores vinculados

C – botón de llamada del timbre/diodo LED

Como abrir la tapa trasera del interruptor (ver figura 3)

Vinculación del interruptor con el timbre

1. Con un destornillador quite la tapa trasera del interruptor con la ayuda de la abertura lateral, ver "Como abrir la tapa trasera del interruptor". Inserte una pila de 3 V, tipo CR2032, en el interruptor. ¡Vigile que la polaridad de la pila insertada sea correcta (polaridad + arriba)!
2. Según el tipo de alimentación del timbre a) 230 V o b) 3× 1,5 V AA ponga el timbre en el modo "self-learning".
   a) Enchufe el timbre en la toma de corriente 230 V AC/50 Hz/, sonará el tono "ding dong".
   b) Inserte en el compartimento para las pilas del timbre 3 pilas de 1,5 V AA, sonará el tono "ding dong".

   El timbre pasará de manera automática al modo "self-learning" que dura 60 segundos.
3. Durante estos 60 segundos pulse el interruptor (C)que quiere vincular con el timbre. Si el timbre recibe una señal del interruptor, sonará la melodía. El interruptor está vinculado con el timbre y el modo "self-learning" finaliza automáticamente.
4. Para vincular varios interruptores repita los pasos de los puntos 1 hasta 3 para cada interruptor.

Nota: Antes de vincular cada interruptor hay que poner el timbre en el modo self-learning – ver punto 2.

De esta manera puede vincular sucesivamente hasta un máximo de 8 interruptores por un timbre.

Nota: En caso de corte de la corriente eléctrica el timbre tiene una memoria interna que guarda los códigos de los interruptores actualmente vinculados. Cuando se restaura la alimentación del timbre, el modo "self-learning" se activará automáticamente durante 60 segundos. Sin embargo, si durante estos 60 segundos no se recibe ninguna señal (no se realiza nueva vinculación), al finalizar el modo "self-learning" el timbre automáticamente guarda los códigos de los interruptores vinculados anteriormente. Así, después de un corte de electricidad no hace falta volver a repetir la vinculación.

Borrar la memoria de los interruptores vinculados

1. Con un destornillador quite la tapa trasera del interruptor con la ayuda de la abertura lateral.
2. Según el tipo de alimentación del timbre a) 230 V o b) 3× 1,5 V AA ponga el timbre en el modo "self-learning".
   a) Enchufe el timbre en la toma de corriente 230 V AC/50 Hz/, sonará el tono "ding dong".
   b) Inserte en el compartimento para las pilas del timbre 3 pilas de 1,5 V AA, sonará el tono "ding dong".
3. En los 60 segundos siguientes pulse el botón B en el compartimento para las pilas del interruptor, el indicador LED del interruptor y del timbre parpadearán, sonará el tono.
   La memoria de TODOS los interruptores vinculados se borrará.
4. Vuelva a montar el interruptor.

Selección del tono de llamada

El cambio del tono de llamada se puede realizar en cualquier momento. El cambio de tono no afecta la vinculación del interruptor con el timbre.

1. Con un destornillador quite la tapa trasera del interruptor con la ayuda de la abertura lateral.
2. En el circuito impreso del interruptor vuelva a pulsar repetidamente el botón B, con cada pulsación suena un tono diferente.
   Automáticamente queda seleccionado el tono que haya sonado como último.
3. Para cada interruptor vinculado se puede ajustar otro tono para identificar mejor el lugar donde está ubicado el interruptor (puede vincular máximo 8 interruptores por un timbre).
4. Vuelva a montar el interruptor.

Montaje del interruptor del timbre (emisor)

El interruptor del timbre (emisor) se puede colocar sobre superficies de madera o paredes de ladrillos. Nunca coloque el interruptor directamente sobre objetos metálicos o materiales que contienen metales, por ejemplo, estructuras de plástico de ventanas y puertas que incluyen un marco metálico. Es posible que el emisor no funcione correctamente.

1. Primero realice la vinculación del interruptor con el timbre.
2. Antes del montaje compruebe que el kit funcione correctamente en el lugar que haya elegido.
3. Con un destornillador quite la tapa trasera del interruptor con la ayuda de la abertura lateral.

4. Fije la tapa trasera en la pared con una cinta de doble cara (incluida en el paquete) o con dos tornillos. Aunque el interruptor sea resistente a los efectos meteorológicos, colóquelo en un lugar protegido, por ejemplo en un porche.
5. Vuelva a montar el interruptor.
6. Llame pulsando el interruptor del timbre. Al pulsar el interruptor también se encenderá el indicador LED que indica que el interruptor haya emitido una señal de radio. El timbre sonará con el tono seleccionado.
7. Si el indicador LED rojo del interruptor no se enciende, la pila está agotada y hay que cambiarla. La pila del interruptor aguanta en el funcionamiento durante un año. Su vida útil puede variar según la intensidad y las condiciones del uso.

Cuidado y mantenimiento

El timbre inalámbrico digital es un dispositivo electrónico sensible, por eso cumpla las siguientes medidas:

- De vez en cuando verifique el correcto funcionamiento del interruptor del timbre y cambie la pila a tiempo. Utilice pilas alcalinas de buena calidad con los parámetros prescritos.
- Si lleva tiempo sin utilizar el timbre, quite la pila del interruptor del timbre.
- No exponga ni el interruptor ni el timbre a vibraciones e impactos.
- No exponga ni el interruptor ni el timbre a temperaturas elevadas, radiación solar directa o humedad.
- Para la limpieza, utilice un paño ligeramente húmedo con un poco de detergente. No utilice productos de limpieza o disolventes agresivos.
- Este producto no está diseñado para que lo utilicen personas (niños incluidos) cuya capacidad física, sensorial o mental o su experiencia o conocimientos no sean suficientes para utilizar el aparato de forma segura, si no lo hacen bajo supervisión o si una persona responsable de su seguridad no les haya dado instrucciones sobre el uso adecuado del aparato. Es necesario vigilar que los niños no jueguen con el aparato.



No las elimine con la basura doméstica. Utilice puntos de recolección especiales para los residuos clasificados. Póngase en contacto con las autoridades locales para obtener información sobre los puntos de recogida. Si los dispositivos electrónicos se eliminan en un vertedero, las sustancias peligrosas pueden llegar a las aguas subterráneas y, por consiguiente, a los alimentos en la cadena, donde podría afectar a la salud humana.

Por la presente, EMOS spol. s r. o. declara que el equipo de radio tipo P5760T cumple con la Directiva 2014/53/EU. El texto completo de la declaración de

conformidad de la UE está disponible en la siguiente dirección de Internet: http://www.emos.eu/download.

NL | Reserveknop

Het is ontworpen voor draadloze deurbellen van het type P5760, P5763, P5763R.

Specificatie

Zendbereik: tot 120 m in open ruimte (in ingerichte ruimte kan dit dalen tot een vijfde)
Knop: waterdicht; dekking IP44
Koppeling van de deurbel met de knoppen: functie „self-learning“
Aantal melodieën: 16 melodieën – tot 8 knoppen kunnen worden onderscheiden door verschillende melodieën in te stellen
Voeding van de knop: batterij 1× 3 V (CR2032)
Meegeleverd: dubbelzijdige plakband, 2 schroeven

Beschrijving van de knop:

Batterijvak (zie fig. 1)

Voorkant (zie fig. 2)
A – batterij
B – knop om de melodie te wijzigen/het geheugen van de gekoppelde knoppen te wissen
B – belsignaalknop/LED-diode

Openen van de achterkant van de knop (zie fig. 3)

De knop koppelen met de bel

1. Verwijder met een schroevendraaier het deksel van de achterkant van de knop door de opening aan de zijkant, zie “ Openen van de achterkant van de knop”. Plaats een 3 V batterij, type CR2032, in de knop. Let op de juiste polariteit van de geplaatste batterij (+ polariteit bovenaan)!
2. Volgens het voedingstype van de deurbel a) 230 V of b) 3× 1,5 V AA zet de deurbel in de “self learning” modus.
   a) Steek de deurbel in een 230 V AC/50 Hz/ stopcontact, de melodie “ding dong” zal klinken.
   b) Plaats 3× 1,5 V AA-batterijen in het batterijvak van de deurbel, de melodie “ding dong” zal klinken.

   De deurbel gaat in de “self-learning” modus, die 60 seconden duurt.
3. Druk gedurende deze 60 seconden op de knop (C) die u wilt koppelen met de deurbel. Als de deurbel een signaal van de knop oppikt, klinkt de

melodie, wordt de knop aan de deurbel gekoppeld en wordt de self-learning modus automatisch verlaten.

4. Om meerdere knoppen te koppelen, herhaalt u de procedure vanaf stap 1 tot 3 voor elke knop.

Opmerking: Voordat elke knop wordt gekoppeld, moet de deurbel in de self-learning modus worden gezet – zie punt 2.

U kunt op deze manier maximaal 8 knoppen op 1 bel achter elkaar koppelen.

Opmerking: Bij stroomuitval bevat de deurbel een intern geheugen dat de codes van de momenteel gekoppelde knoppen opslaat. Wanneer de deurbel weer stroom krijgt, start de " self-learning" modus automatisch gedurende 60 seconden. Als echter gedurende deze 60 seconden geen signaal wordt ontvangen (er wordt niet opnieuw gekoppeld), zal de deurbel automatisch de codes van de eerder gekoppelde knoppen laden nadat de "self-learning" modus is afgelopen. Daarom is het niet nodig de koppeling opnieuw uit te voeren na een stroomuitval.

Het wissen van het geheugen van gekoppelde knoppen

1. Verwijder met een schroevendraaier de achterkant van het knopdeksel via de opening aan de zijkant.
2. Afhankelijk van het type voeding van de deurbel a) 230 V of b) 3× 1,5 V AA zet u de deurbel in de "self-learning" modus.
   a) Steek de deurbel in een 230 V AC/50 Hz/ stopcontact, de melodie "ding dong" zal klinken.
   b) Plaats 3× 1,5 V AA-batterijen in het batterijvak van de deurbel, de melodie "ding dong" zal klinken.
3. Druk binnen 60 seconden op knop B in het batterijvak van de knop, de signaal-LED op de knop en de bel knippert en er klinkt een melodie.
   Het geheugen van ALLE gekoppelde knoppen wordt gewist.
4. Zet de knop weer in elkaar.

Ringtone kiezen

U kunt de ringtone op elk moment wijzigen. De koppeling van de knop met de bel wordt niet beïnvloed door de wijziging van de melodie.

1. Verwijder met een schroevendraaier de achterkant van het knopdeksel via de opening aan de zijkant.
2. Druk herhaaldelijk op knop B op de printplaat van de knop, elke druk zal een andere melodie produceren.
   De laatst gespeelde melodie wordt automatisch ingesteld.
3. Op elke gekoppelde knop kan een andere melodie worden ingesteld, zodat gemakkelijker kan worden vastgesteld waar de knop zich bevindt (er kunnen maximaal 8 knoppen aan één bel worden gekoppeld).
4. Zet de knop weer in elkaar.

Installatie van de belknop (zender)

De belknop (zender) kan probleemloos op houten of bakstenen muren worden geplaatst. Plaats de knop echter nooit rechtstreeks op metalen voorwerpen of materialen die metaal bevatten, zoals plastic raam- en deurconstructies die een metalen kozijn bevatten. De zender zou niet goed kunnen werken.

1. Koppel eerst de knop met de deurbel.
2. Voordat u de knop installeert, test u of de set betrouwbaar werkt op de door u gekozen locatie.
3. Verwijder met een schroevendraaier de achterkant van het knopdeksel via de opening aan de zijkant.
4. Bevestig de achterkant van het deksel aan de muur met dubbelzijdige plakband (meegeleverd) of twee schroeven. De knop is weliswaar weerbestendig, maar plaats hem op een beschermde plaats, bijvoorbeeld in een nis.
5. Zet de knop weer in elkaar.
6. Druk op de belknop om te rinkelen. Drukken op de knop gaat gepaard met een LED-signaal, dat aangeeft dat de knop een radiosignaal heeft verzonden. De deurbel speelt de gekozen melodie.
7. Als het rode LED-lichtje op de knop niet gaat branden, is de batterij zwak en moet deze worden vervangen. De batterij in de knop gaat een jaar mee. De tijd kan variëren afhankelijk van de intensiteit en de gebruiksomstandigheden.

Zorg en onderhoud

Draadloze digitale deurbel is een gevoelig elektronisch apparaat, en daarom moeten de volgende voorzorgsmaatregelen worden genomen:

- Controleer af en toe de werking van de belknop en vervang tijdig de batterijen. Gebruik alkalinebatterijen van goede kwaliteit met de voorgeschreven parameters.
- Als u de deurbel lange tijd niet gebruikt, verwijder dan de batterij uit de belknop.
- Stel de knop en de bel niet bloot aan buitensporige schokken en stoten.
- Stel de knop en de bel niet bloot aan te hoge temperaturen en direct zonlicht of vocht.
- Voor het reinigen gebruik een vochtig doekje met een beetje afwasmiddel, gebruik geen agressieve schoonmaakmiddelen of oplosmiddelen.
- Dit apparaat is niet bedoeld voor gebruik door personen (inclusief kinderen) die door een lichamelijk, zintuiglijk of geestelijk onvermogen of door een gebrek aan ervaring of kennis niet in staat zijn het apparaat veilig te gebruiken, tenzij zij onder toezicht staan of instructies hebben

gekregen van een persoon die verantwoordelijk is voor hun veiligheid. Kinderen moeten onder toezicht staan om ervoor te zorgen, dat zij niet met het apparaat spelen.



Deponeer niet bij het huisvuil. Gebruik speciale inzamelpunten voor gesorteerd afval. Neem contact op met de lokale autoriteiten voor informatie over inzamelpunten. Als de elektronische apparaten zouden worden weggegooid op stortplaatsen kunnen gevaarlijke stoffen in het grondwater terecht komen en vervolgens in de voedselketen, waar het de menselijke gezondheid kan beïnvloeden.

Hierbij verklaart EMOS spol. s r. o. dat de radioapparatuur van het type P5760T in overeenstemming is met de richtlijn 2014/53/EU. De volledige tekst van de EU-conformiteitsverklaring is beschikbaar op het volgende internetadres: http://www.emos.eu/download.

GARANCIJSKA IZJAVA

1. Izjavljamo, da jamčimo za lastnosti in brezhibno delovanje v garancijskem roku.
2. Garancijski rok prične teči z datumom izročitve blaga in velja 24 mesecev.
3. EMOS SI, d.o.o jamči kupcu, da bo v garancijskem roku na lastne stroške odpravil vse pomanjkljivosti na aparatu zaradi tovarniške napake v materialu ali izdelavi.
4. Za čas popravila se garancijski rok podaljša.
5. Če aparat ni popravljen v roku 45 dni od dneva prijave okvare lahko prizadeta stranka zahteva novega ali vračilo plačanega zneska.
6. Garancija preneha, če je okvara nastala zaradi:
   - nestrokovnega-nepooblaščenega servisa
   - predelave brez odobritve proizvajalca
   - neupoštevanja navodil za uporabo aparata
7. Garancija ne izključuje pravic potrošnika, ki izhajajo iz odgovornosti prodajalca za napake na blagu.
8. Če ni drugače označeno, velja garancija na ozemeljskem območju Republike Slovenije.
9. Proizvajalec zagotavlja proti plačilu popravilo, vzdrževanje blaga, nadomestne dele in priklopne aparate tri leta po poteku garancijskega roka.
10. Naravna obraba aparata je izključena iz garancijske obveznosti. Isto velja tudi za poškodbe zaradi nepravilne uporabe ali preobremenitve.

NAVODILA ZA REKLAMACIJSKI POSTOPEK

Lastnik uveljavlja garancijski zahtevek tako, da ugotovljeno okvaro prijavi pooblaščeni delavnici (EMOS SI, d.o.o., Rimska cesta 92, 3311 Šempeter v Savinjski dolini) pisno ali ustno. Kupec je odgovoren, če s prepozno prijavo povzroči škodo na aparatu. Po izteku garancijskega roka preneha pravica do uveljavljanja garancijskega zahtevka. Priložen mora biti potrjen garancijski list z originalnim računom.
EMOS SI, d.o.o. se obvezuje, da bo aparat zamenjal z novim, če ta v tem garancijskem roku ne bi deloval brezhibno.

ZNAMKA: Nadomestna tipka

TIP: P5760T

DATUM IZROČITVE BLAGA: _____

Servis:
EMOS SI, d.o.o., Rimska cesta 92,
3311 Šempeter v Savinjski dolini, Slovenija
tel: +386 8 205 17 21
e-mail: reklamacije@emos-si.si