Uchwyt do prostowania drutu i bednarki

Służy do ręcznego prostowania i formowania drutu odgromowego. W ofercie ELKO-BIS znajdują się Prostowarki do drutu i bednarki z napędem mechanicznym i elektrycznym (zobacz str. 110-111). Do prostowania drutu wymagane jest zastosowanie dwóch uchwytów.

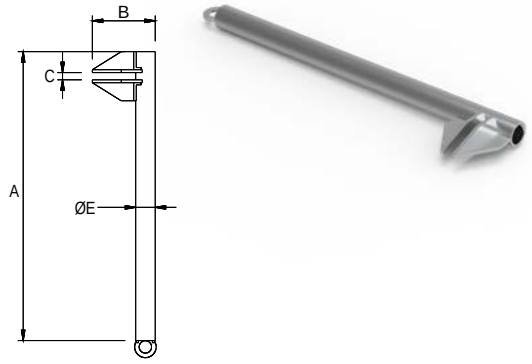

NUMER KATALOGOWY	TYP	A	B	C	E
98600102	86.1	400	60	10	27

OG

Rozwijak do drutu oraz bednarki

Rozwijak służy do rozwijania drutu odgromowego oraz bednarki. Stabilna oraz lekka konstrukcja pozwala na bezpieczną i bezawaryjną pracę. Doskonale sprawdza się z Prostowarkami elektrycznymi (10000299 i 10002299).

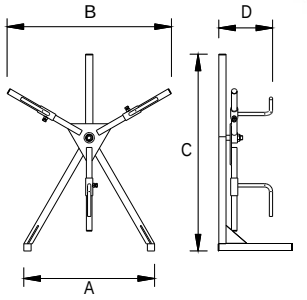



NUMER KATALOGOWY	TYP	A	B	C	D
10000099	100.0	630	774	946	300

Korowarka do przewodu izolowanego wysokonapięciowego

Służy do korowania warstwy izolacji na końcu przewodu izolowanego wysokonapięciowego firmy ELKO-BIS. Korowarka posiada regulację długości usuwanej izolacji w zakresie od 30 do 90 mm. Usunięcie izolacji na odcinku 30 mm umożliwia zamontowanie końcówki 30100105 lub połączenie przewodu do masztu wysokonapięciowego. Produkt w komplecie z wygodną i wytrzymałą walizką oraz dodatkowym, wymiennym ostrzem i nożem (31710001; 31720001).

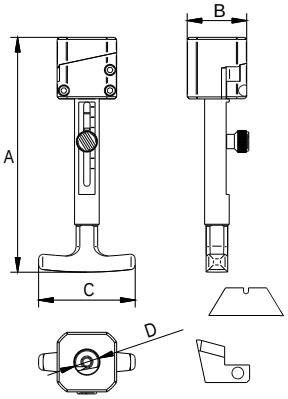



NUMER KATALOGOWY	TYP	A	B	C	D
31700109	317.1	230	58	94	Ø24

Nóż do korowarki

Wymienny nóż do korowarki do przewodu izolowanego wysokonapięciowego (31700109).



NUMER KATALOGOWY	TYP
31710001	317.1 E

OC

Ostrze trapezowe

Wymienne ostrze trapezowe do korowarki do przewodu izolowanego wysokonapięciowego (31700109).



NUMER KATALOGOWY	TYP
31720001	317.1 F

OC