7GN12510U65

ŁĄCZNIK KRZYWKOWY SERII 7GN, ROZŁĄCZNIK, 3 POLA, 125A, DO MONTAŻU TABLICOWEGO, Z ŻÓŁTO/CZERWONYM POKRĘTŁEM BLOKOWANYM W POZYCJI 0, OSŁONAMI ZACISKÓW I TABLICZKĄ 90X90MM



Przeznaczenie produktu			Łączniki krzywkowe
Seria produktu			7GN125
Charakterystyka ogólna			
Schemat przełączenia			10 - Rozłącznik, 3 polowy
N° of elements			2
Rodzaj montażu			U65 - wersja do montażu tablicowego z żółto/czerwonym pokrętłem blokowanym w pozycji 0 i osłonami zacisków
Właściwości styków			
Znamionowe napięcie izolacji Ui			
	IEC/EN	V	690
	UL/CSA	V	600
Znamionowe napięcie udarowe Uimp		kV	6
Prąd cieplny umowny Ith			
	IEC/EN	A	125
	UL/CSA	A	130
Znamionowe napięcie robocze		V	690
Znamionowe napięcie udarowe		kV	6
Maksymalna wartość bezpiecznika (gG) do ochrony zwarciowej In			
	10 kA	A	125
	15 kA	A	100
	25 kA	A	100
	50 kA	A	100
	63 kA	A	100
Prąd udarowy wytrzymywany Icw			
	1 s	kA	2100
Przewodność			10/5 mA/V
Prąd roboczy Ie IEC/EN			
AC1/AC21A			
		A	125
AC15			
	110 V	A	40
	220/230 V	A	28
	380/400 V	A	15
	660/690 V	A	5
Znamionowa moc robocza w AC			
Trójfazowy AC-3			
	220/230 V	kW	18.5

The characteristics described in this document are subject to updates or modifications at any time. The descriptions, technical and functional information, illustrations and instructions in this brochure are purely illustrative, and are consequently not contractually binding

		380/440 V	kW	37
		500/690 V	kW	33
	Jednofazowy AC-3			
		110 V	kW	5
		220/230 V	kW	11
		380/440 V	kW	15
	Trójfazowy AC23A			
		220/230 V	kW	30
		380/440 V	kW	45
		500/690 V	kW	37
	Jednofazowy AC23A			
		110 V	kW	5
		220/230 V	kW	11
		380/440 V	kW	15
Znamionowy prąd roboczy w DC				
	DC21A			
		48 V	A	125
		60 V	A	80
		110 V	A	10
		220 V	A	1.2
	DC23A (pola szeregowo)			
		24 V	A	125 (1)
		48 V	A	125 (2)
		60 V	A	125 (3)
		110 V	A	50 (3)
		220 V	A	20 (4)
	DC13			
		24 V	A	125
		48 V	A	100
		60 V	A	50
		110 V	A	4
Rozproszenie mocy			W	6.3
Właściwości mechaniczne				
Zacisk śrubowy				M2X5
Moment obrotowy dokręcania zacisków maks.			Nm	2
Rozmiar przewodu				
	AWG - Przewód sztywny			
		min.	AWG	14
		maks.	AWG	1/0
	AWG - Przewód elastyczny			
		min.	AWG	14
		maks.	AWG	1/0
	Przekrój przewodu (IEC) - Przewód elastyczny			
		min.	mm²	2.5
		maks.	mm²	50
	Przekrój przewodu (IEC) - Przewód sztywny			
		min.	mm²	2.5
		maks.	mm²	50
Trwałość mechaniczna			cycles	1X10⁶
Dane techniczne UL				
Sterowanie bezpośrednie silnika (UL/CSA-DOL)				
	dla trójfazowego silnika			
		120 V	HP	15
		240 V	HP	25

The characteristics described in this document are subject to updates or modifications at any time. The descriptions, technical and functional information, illustrations and instructions in this brochure are purely illustrative, and are consequently not contractually binding

		480 V	HP	50
		600 V	HP	40
	dla jednofazowego silnika			
		120 V	HP	5
		240 V	HP	15

Warunki otoczenia

Temperatura				
	Temperatura pracy			
		min.	°C	-25
		maks.	°C	+55
	Temperatura składowania			
		min.	°C	-40
		maks.	°C	+70

Odporność i zabezpieczenie

Stopień ochrony IP od frontu	IP40
Stopień ochrony IP zacisków	IP00

Wymiary

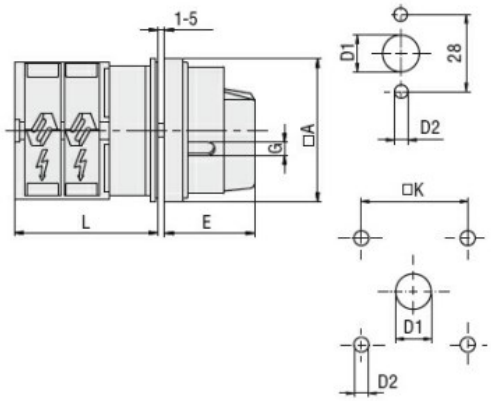

Standard drillings for 7GN125.
Drillings on request for 4 screws fixing (4V version).

Series	Dimensions						L			
	□A	D1	D2	E	G	□K	1	2	3.....12	
7GN12	65	12	5	34.2	5	36	36.1	45.8	55.5	142.8
7GN20	65	12	5	34.2	5	36	36.1	45.8	55.5	142.8
7GN25	65	12	5	34.2	5	36	40.5	54.1	67.7	190.1
7GN32	65	14	5	38	6	48	46.5	61.6	76.7	212.6
7GN40	65	14	5	38	6	48	46.5	61.6	76.7	212.6
7GN63	65	14	5	38	6	48	50.3	68.4	86.5	249.4
7GN125	90	16	6	49	7	68	67.3	96.4	125.5	394.9

Schemat połączeń elektrycznych

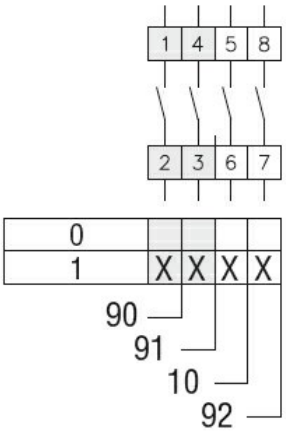

Certyfikaty i zgodność

Zgodność	
	CSA C22.2 n° 14
	IEC/EN/BS 60947-1
	IEC/EN/BS 60947-3
	IEC/EN/BS 60947-5-1
	UL60947-4-1
Certyfikaty	
	EAC
	UL

Klasyfikacja ETIM

The characteristics described in this document are subject to updates or modifications at any time. The descriptions, technical and functional information, illustrations and instructions in this brochure are purely illustrative, and are consequently not contractually binding

ETIM 8,0

EC001105 - Rozłącznik

The characteristics described in this document are subject to updates or modifications at any time. The descriptions, technical and functional information, illustrations and instructions in this brochure are purely illustrative, and are consequently not contractually binding