35686 KP-DB-I-MF-618

Rozdzielnica metalowa

5905339356864









Obudowy metalowe KP-DB z szynami DIN do zabudowy aparatury modułowej produkowane są w Fabryce Kanlux. Przeznaczone są dla budownictwa publicznego i biurowego. Ich zakres pozwala realizować instalacje także w obszarach takich jak rozbudowane instalacje domowe.

DANE OGÓLNE:

Kolor: biały
Kolor drzwi: biały
Miejsce montażu: do wbudowania w ścianę
Norma: PN-EN 62208

DANE TECHNICZNE:

Napięcie znamionowe [V]: 230/400 AC
Częstotliwość znamionowa [Hz]: 50
Klasa ochronności przed porażeniem elektrycznym: I
Materiał: stal
Liczba modułów: 6x18P
Stopień IP: 30
Liczba rzędów: 6

DANE LOGISTYCZNE:

Jednostka miary: sztuka
Jak pakowane: 1
Ilość sztuk w opakowaniu pośrednim: 1
Ilość sztuk w opakowaniu zbiorczym: 1
Ilość sztuk w warstwie na palecie: 1
Masa jednostkowa netto [g]: 10800
Gramatura [g]: 10890
Długość opakowania jednostkowego [cm]: 48.5
Szerokość opakowania jednostkowego [cm]: 12
Wysokość opakowania jednostkowego [cm]: 98
Waga kartonu [kg]: 10.89
Szerokość kartonu [cm]: 12
Wysokość kartonu [cm]: 98
Długość kartonu [cm]: 48.5
Objętość kartonu [m³]: 0.057036

Dokument utworzono: 01.02.2025, 05:45
Zastrzega się możliwość wprowadzenia zmian technicznych. Dane zawarte w tym katalogu nie są prawnie wiążące.
Fotometria: wyniki uzyskane podczas badania konkretnego egzemplarza.
Kanlux S.A. ul. Objazdowa 1-3, 41-922 Radzionków, Poland kanlux@kanlux.com

PL

35686 KP-DB-I-MF-618

Rozdzielnica metalowa

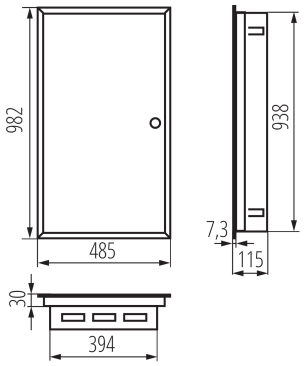

Dokument utworzono: 01.02.2025, 05:45
Zastrzega się możliwość wprowadzenia zmian technicznych. Dane zawarte w tym katalogu nie są prawnie wiążące.
Fotometria: wyniki uzyskane podczas badania konkretnego egzemplarza.
Kanlux S.A. ul. Objazdowa 1-3, 41-922 Radzionków, Poland kanlux@kanlux.com

PL