

WTYCZKI, WTYCZKI ODBIORNIKOWE, ZWROTNICE FAZ

WTYCZKI, WTYCZKI ODBIORNIKOWE, ZWROTNICE FAZ

wtyczki, wtyczki odbiornikowe naścienne, odbiornikowe maszynowe, odbiornikowe tablicowe, zwrotnice faz

Jakość, która przekonuje

Preferowane obszary zastosowań:


Budownictwo

Kampingi


Przemysł


Budownictwo indywidualne


Rolnictwo


Żegluga

ZAWARTOŚĆ

Wtyczki
Strony 43-46


Wtyczki odbiornikowe naścienne
Strony 47-52


Wtyczki odbiornikowe maszynowe
Strony 53-54


Wtyczki odbiornikowe tablicowe
Strony 55-58


Wtyczki odbiornikowe tablicowe
Strony 59-60


Wtyczki z zwrotnicą faz
Strona 61


Wtyczki odbiornikowe z zwrotnicą faz
Strony 61-62


WTYCZKI

16A, 32A oraz częściowo 63A z bezśrubową technologią Quick Connect
PN-IEC 60309, EN 60309, VDE 0623
Stopień ochrony IP 44

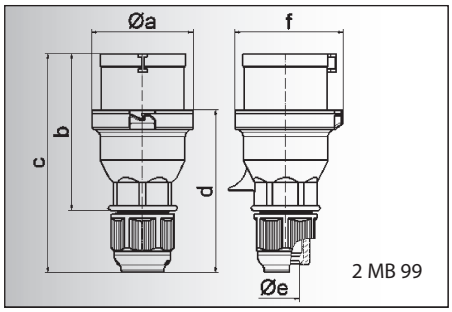

2 MB 99

Prąd [A]	16	16	16	32	32	32
Bieguny	3	4	5	3	4	5
a ø	53,0	60,0	66,0	74,5	74,5	74,5
b	93,5	100,5	103,0	121,0	121,0	121,5
c	134,0	141,0	142,0	174,0	174,0	174,5
d	97,5	104,5	105,5	128,0	128,0	128,5
e ø	18,0	18,0	18,0	23,0	23,0	23,0
f	57,5	64,5	70,5	78,0	78,0	80,0
Przewód mm^2 min	1	1	1	2,5	2,5	2,5
Przewód mm^2 max	2,5	2,5	2,5	6	6	6

Wtyczka Quick-Connect z Multi-Grip
- Zaciski bezśrubowe
- System szybkiego zamykania z blokadą
- Specjalny dławik z odciążeniem naprężenia
- Stopień ochrony IP 44

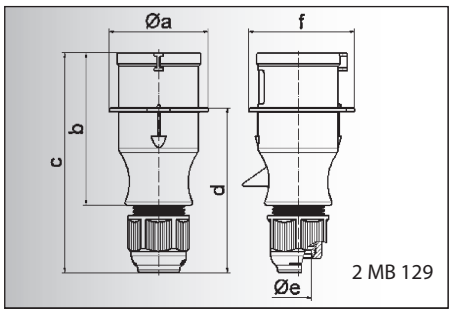

2 MB 129

Prąd [A]	16	16	16	32	32	32
Bieguny	3	4	5	3	4	5
a ø	54,0	60,0	66,0	71,0	71,0	80,0
b	94,5	98,0	101,0	115,0	115,0	119,0
c	138,0	142,0	145,0	170,0	170,0	174,0
d	101,5	105,5	108,5	124,0	124,0	128,0
e ø	18,0	18,0	18,0	23,0	23,0	23,0
f	56,6	64,0	71,0	76,0	76,0	85,0
Przewód mm^2 min	1	1	1	2,5	2,5	2,5
Przewód mm^2 max	2,5	2,5	2,5	6	6	6

Wtyczka z Multi-Grip
- Zaciski śrubowe
- Jednoczęściowa obudowa
- Specjalny dławik z odciążeniem naprężenia
- Stopień ochrony IP 44

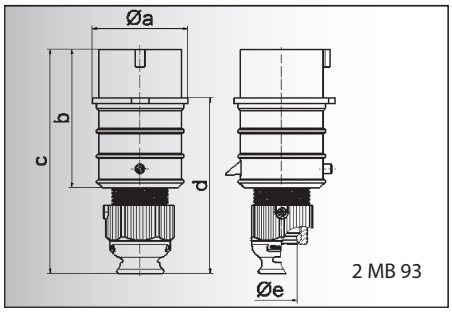

2 MB 93

Prąd [A]	16	16	16	32	32	32
Bieguny	3	4	5	3	4	5
a ø	51,0	57,5	65,0	66,0	66,0	72,0
b	95,0	95,0	97,0	118,0	118,0	117,0
c	145,0	145,0	152,0	178,0	178,0	181,0
d	109,0	109,0	116,0	133,0	133,0	135,5
e ø	18,0	18,0	21,0	23,0	23,0	27,0
Przewód mm^2 min	1	1	1	2,5	2,5	2,5
Przewód mm^2 max	2,5	2,5	2,5	6	6	6

Wtyczka TE-Plus z Multi-Grip
- Zaciski bezśrubowe
- Wysokotermostabilny wkład
- Niklowane styki
- Specjalny dławik z odciążeniem naprężenia
- Stopień ochrony IP 44

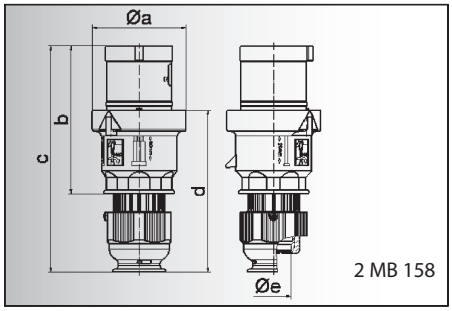

2 MB 158

Prąd [A]	63	63
Bieguny	4	5
a ø	96,0	96,0
b	153,0	153,0
c	233,0	233,0
d	167,0	167,0
e ø	36,0	36,0
Przewód mm^2 min	6	6
Przewód mm^2 max	16	16

Wtyczka TE-Plus z Multi-Grip
- Zaciski bezśrubowe
- Wysokotermostabilny wkład
- Niklowane styki
- Specjalny dławik z odciążeniem naprężenia
- Stopień ochrony IP 44

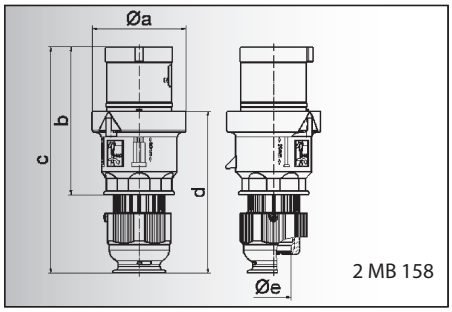

2 MB 158

Prąd [A]	63	63	63
Bieguny	3	4	5
a ø	96,0	96,0	96,0
b	153,0	153,0	153,0
c	233,0	233,0	233,0
d	167,0	167,0	167,0
e ø	36,0	36,0	36,0
Przewód mm^2 min	6	6	6
Przewód mm^2 max	16	16	16

Wtyczka TE z Multi-Grip
- Zaciski śrubowe
- Zaciski klatkowe
- Wysokotermostabilny wkład
- Niklowane styki
- Specjalny dławik z odciążeniem naprężenia
- Stopień ochrony IP 44

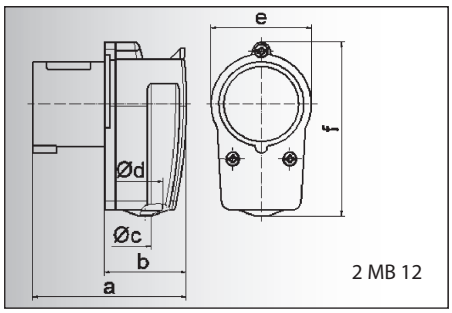

2 MB 12

Prąd [A]	16	16	16	32
Bieguny	3	4	5	5
a	80,0	85,0	96,0	116,0
b	44,0	49,0	59,0	70,0
c ø	6,5	6,5	8,0	10,0
d ø	18,0	18,0	18,0	25,0
e	51,0	57,0	64,0	-
f	90,0	95,0	74,0	101,0
Przewód mm^2 min	1	1	1	2,5
Przewód mm^2 max	2,5	2,5	2,5	6

Wtyczka kątowa
- Zaciski śrubowe
- Krótka tuleja wprowadzenia przewodu
- Stopień ochrony IP 44

Liczba biegunów



Prąd [A]	Bieguny	110V 50-60 Hz 3pol 4h	110V 50-60 Hz 4pol 4h	110V 50-60 Hz 5pol 4h	230V 50-60 Hz 3pol 6h	230V 50-60 Hz 4pol 9h	230V 50-60 Hz 5pol 9h	400V 50-60 Hz 3pol 9h	400V 50-60 Hz 4pol 6h	400V 50-60 Hz 5pol 6h	500V 50-60 Hz 3pol 7h	500V 50-60 Hz 4pol 7h	500V 50-60 Hz 5pol 7h	100-300 Hz >50V 3pol 10h	100-300 Hz >50V 4pol 10h	100-300 Hz >50V 5pol 10h	301-500 Hz >50V 3pol 2h	301-500 Hz >50V 4pol 2h	301-500 Hz >50V 5pol 2h	Sztuk	g Szt.
16	3	21 25			**21 26**															10	135
16	4				21 29			**21 30**												10	150
16	5				21 35			**21 36**												10	165
32	3				**21 38**															10	250
32	4				21 41			**21 42**												10	270
32	5				21 47			**21 48**												10	295

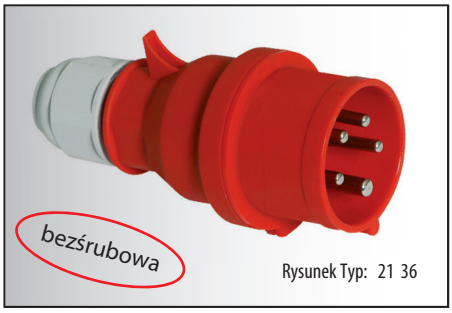

Rysunek Typ: 21 36

Inne ułożenia biegunów dostępne na zamówienie

16	3	21 000TLS			**21 001**-TLS			21 002TLS			21 071-TLS			21 257-TLS			21 244TLS			10	135
16	4	21 003TLS			21 004TLS			**21 005**-TLS			21 006TLS			21 007-TLS			21 008TLS			10	149
16	5	21 009TLS			21 010TLS			**20 3**-TLS			21 037-TLS			21 056TLS			21 145TLS			10	170
32	3	21 012TLS			**21 013**-TLS			21 014TLS			21 219TLS			21 354TLS			21 328TLS			10	220
32	4	21 015TLS			21 016TLS			**21 017**-TLS			21 018TLS			21 019TLS			21 020TLS			10	240
32	5	21 021-TLS			21 022TLS			**20 4**-TLS			21 011-TLS			21 247-TLS			21 160TLS			10	270

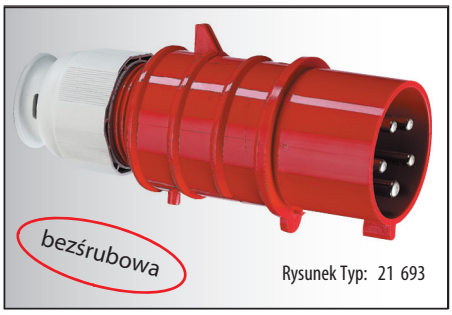
Rysunek Typ: 20 4-TLS

16	3	21 837			**21 686**			21 843			21 0169			21 0170			21 0171			10	150
16	4	21 872			21 839			**21 687**			21 688			21 847			21 849			10	170
16	5	21 0176			21 840			**21 689**			21 0178			21 0179			21 879			10	195
32	3	21 838			**21 690**			21 844			21 0184			21 0185			21 0186			10	265
32	4	21 873			21 841			**21 691**			21 692			21 848			21 850			10	280
32	5	21 0193			21 842			**21 693**			21 623			21 0197			21 885			10	330

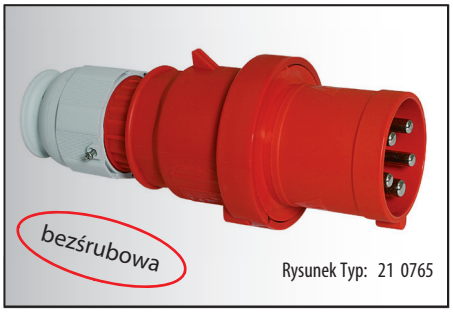

Rysunek Typ: 21 693

63	4							**21 0761**			21 0763									5	700
63	5							**21 0765**												5	755

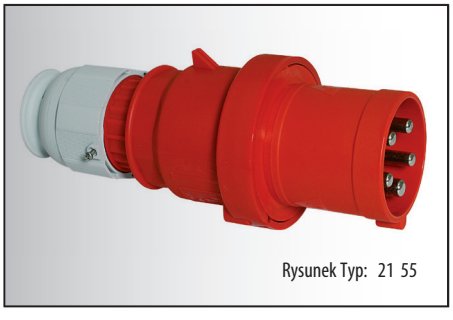

Rysunek Typ: 21 0765

Nakrętka dławika z dodatkowym odciążeniem przewodu – patrz str. 211

63	3	21 024			**21 04**			21 025			21 0030			21 531			21 624			5	610
63	4	21 49			21 50			**21 51**			21 52			21 300			21 526			5	680
63	5	21 53			21 54			**21 55**			21 167			21 663			21 419			5	735

Rysunek Typ: 21 55

Nakrętka dławika z dodatkowym odciążeniem przewodu – patrz str. 211

16	3	23 0			**23 1**			23 2			23 8						23 03			10	150
16	4	23 3			23 4			**23 5**			23 9						23 7			10	170
16	5							**23 6**												10	175
32	5							**23 00**												10	280

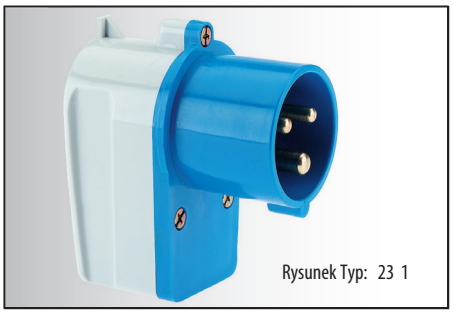
Rysunek Typ: 23 1

WTYCZKI

16A, 32A oraz częściowo 63A z bezśrubową technologią Quick Connect
PN-IEC 60309, EN 60309, VDE 0623
Stopień ochrony IP 67

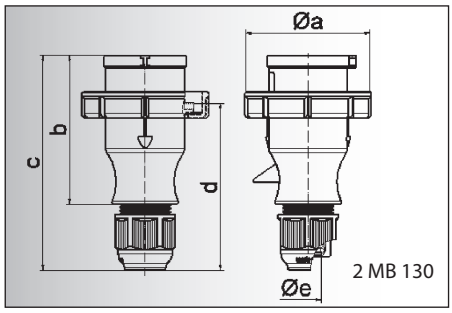

2 MB 130

Prąd [A]	16	16	16	32	32	32
Bieguny	3	4	5	3	4	5
a ø	70,0	78,0	86,0	94,0	94,0	101,0
b	94,5	98,0	101,0	115,0	115,0	119,0
c	138,0	142,0	145,0	170,0	170,0	174,0
d	105,5	109,5	112,5	128,0	128,0	132,0
e ø	18,0	18,0	18,0	23,0	23,0	23,0
Przewód mm² min	1	1	1	2,5	2,5	2,5
Przewód mm² max	2,5	2,5	2,5	6	6	6

Wtyczka z Multi-Grip
- Zaciski śrubowe
- Jednoczęściowa obudowa
- Specjalny dławik z odciążeniem naprężenia
- Stopień ochrony IP 67

Akcesoria:
Osłona wtyczki patrz str. 211

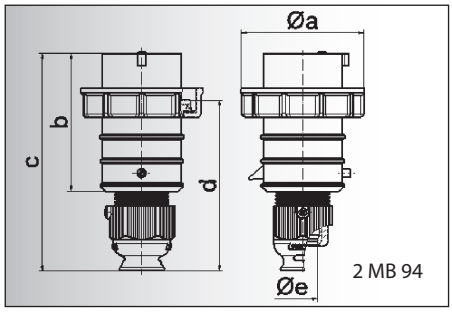

2 MB 94

Prąd [A]	16	16	16	32	32	32
Bieguny	3	4	5	3	4	5
a ø	70,0	78,0	86,0	94,0	94,0	101,0
b	95,0	95,0	97,0	118,0	118,0	117,0
c	145,0	145,0	152,0	178,0	178,0	181,0
d	111,0	111,0	119,0	136,0	136,0	138,5
e ø	18,0	18,0	21,0	23,0	23,0	27,0
Przewód mm² min	1	1	1	2,5	2,5	2,5
Przewód mm² max	2,5	2,5	2,5	6	6	6

Wtyczka TE-Plus z Multi-Grip
- Zaciski bezśrubowe
- Wysokotermostabilny wkład
- Niklowane styki
- Specjalny dławik z odciążeniem naprężenia
- Stopień ochrony IP 67

Akcesoria:
Osłona wtyczki patrz str. 211

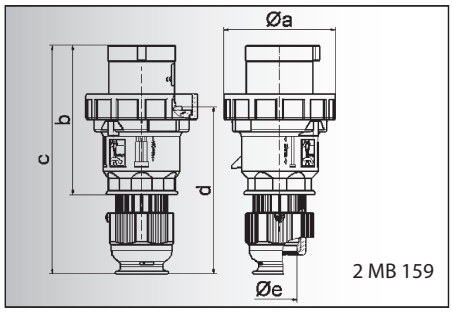

2 MB 159

Prąd [A]	63	63	63
Bieguny	3	4	5
a ø	113,5	113,5	113,5
b	153,0	153,0	153,0
c	233,0	233,0	233,0
d	171,0	171,0	171,0
e ø	36,0	36,0	36,0
Przewód mm² min	6	6	6
Przewód mm² max	16	16	16

Wtyczka TE z Multi-Grip
- Zaciski śrubowe - klatkowe
- Wysokotermostabilny wkład
- Niklowane styki
- Specjalny dławik z odciążeniem naprężenia
- Stopień ochrony IP 67

Akcesoria:
Osłona wtyczki patrz str. 211

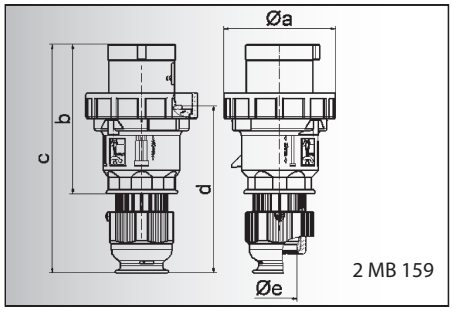

2 MB 159

Prąd [A]	63	63
Bieguny	4	5
a ø	113,5	113,5
b	153,0	153,0
c	233,0	233,0
d	171,0	171,0
e ø	36,0	36,0
Przewód mm² min	6	6
Przewód mm² max	16	16

Wtyczka TE-Plus z Multi-Grip
- Zaciski bezśrubowe
- Wysokotermostabilny wkład
- Niklowane styki
- Specjalny dławik z odciążeniem naprężenia
- Stopień ochrony IP 67

Akcesoria:
Osłona wtyczki patrz str. 211

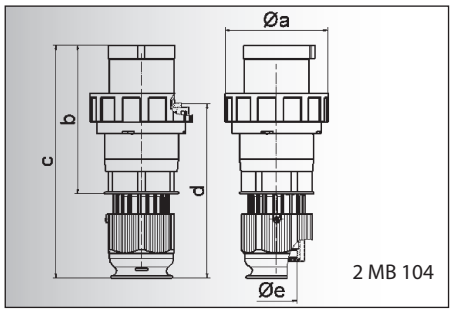

2 MB 104

Prąd [A]	125	125	125
Bieguny	3	4	5
a ø	126,0	126,0	126,0
b	181,0	181,0	181,0
c	282,0	282,0	282,0
d	206,0	206,0	206,0
e ø	50,0	50,0	50,0
Przewód mm² min	16	16	16
Przewód mm² max	50	50	50

Wtyczka TE z Multi-Grip
- Zaciski śrubowe - klatkowe
- Wysokotermostabilny wkład
- Niklowane styki
- Specjalny dławik z odciążeniem naprężenia
- Stopień ochrony IP 67

Akcesoria:
Osłona wtyczki patrz str. 211

Liczba biegunów		110V 50-60 Hz	230V 50-60 Hz	400V 50-60 Hz	500V 50-60 Hz	100-300 Hz >50V	301-500 Hz >50V		
2P+E 3P+E 3P+N+E		3pol 4pol 5pol	3pol 4pol 5pol	3pol 4pol 5pol	3pol 4pol 5pol	3pol 4pol 5pol	3pol 4pol 5pol	Sztuk	g Szt.
Prąd [A]	Bieguny	4h 4h 4h	6h 9h 9h	9h 6h 6h	7h 7h 7h	10h 10h 10h	2h 2h 2h		
16	3	21 0575	**21 0576**	21 0577	21 0578	21 0579	21 0580	10	155
16	4	21 0581	21 0582	**21 0583**	21 0584	21 0585	21 0586	10	170
16	5	21 0587	21 0588	**21 0589**	21 0590	21 0591	21 0592	10	170
32	3	21 0593	**21 0594**	21 0595	21 0596	21 0597	21 0598	10	243
32	4	21 0599	21 0600	**21 0601**	21 0602	21 0603	21 0604	10	255
32	5	21 0605	21 0606	**21 0607**	21 0608	21 0609	21 0610	10	305

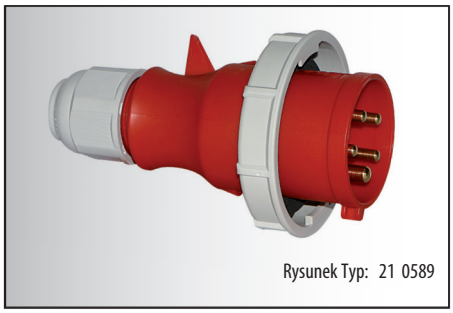

16	3	21 237	**21 238**	21 402	21 487	21 453	21 558	10	175
16	4	21 403	21 250	**21 349**	21 350	21 404	21 405	10	200
16	5	21 406	21 407	**21 239**	21 754	21 564	21 533	10	235
32	3	21 408	**21 240**	21 409	21 486	21 545	21 0222	10	310
32	4	21 410	21 251	**21 351**	21 352	21 411	21 412	10	335
32	5	21 413	21 414	**21 241**	21 282	21 484	21 0234	10	385

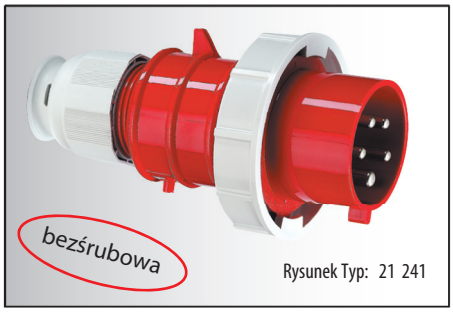

63	3	21 80	**21 81**	21 82	21 330			5	685
63	4	21 83	21 84	**21 85**	21 86	21 154	21 375	5	740
63	5	21 87	21 88	**21 89**	21 060	21 645	21 163	5	800

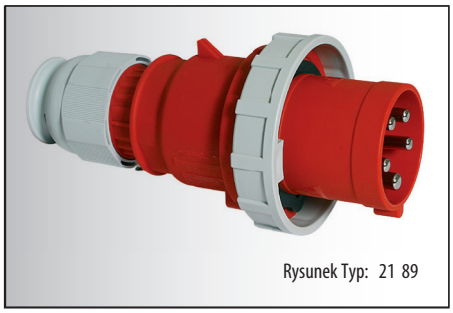

Nakrętka dławika z dodatkowym odciążeniem przewodu – patrz str. 211

63	4			**21 0762**	21 0764			5	750
63	5			**21 0766**				5	810

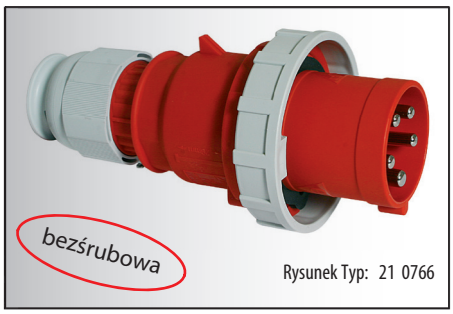

Nakrętka dławika z dodatkowym odciążeniem przewodu – patrz str. 211

125	3	21 90	**21 91**	21 92				5	1105
125	4	21 93	21 94	**21 95**	21 96	21 607	21 155	5	1210
125	5	21 97	21 98	**21 99**	21 555	21 851	21 156	5	1325

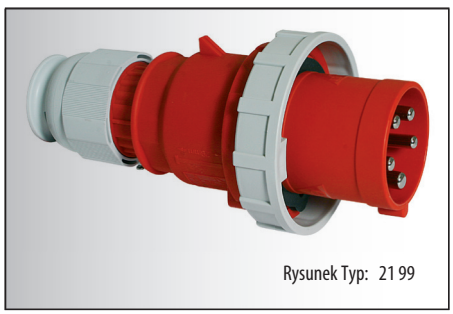

Nakrętka dławika z dodatkowym odciążeniem przewodu – patrz str. 211

WTYCZKI ODBIORNIKOWE NAŚCIENNE

PN-IEC 60309, EN 60309, VDE 0623
Stopień ochrony IP 44

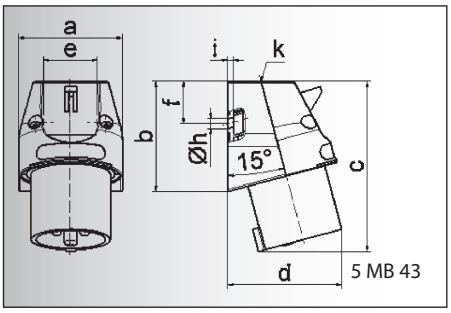

5 MB 43

Prąd [A]	16
Bieguny	3
a	56,5
b	60,0
c	93,0
d	73,0
e	29,5
f	23,5
h ø	5,5
i	3,0
k	M 20
Przewód mm² min	1
Przewód mm² max	2,5

Wtyczka odbiornikowa naścienna
- Zaciski śrubowe
- Wprowadzenie przewodu: 1 x z góry (otwarte), 1 x z dołu (zamknięte)
- Stopień ochrony IP 44

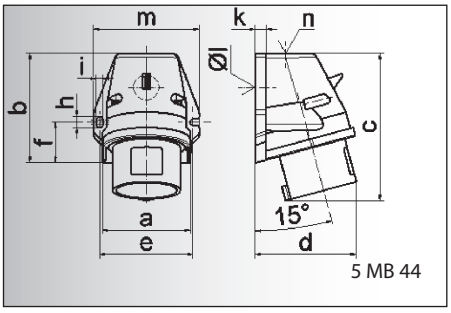

5 MB 44

Prąd [A]	16	16	16	32	32	32
Bieguny	3	4	5	3	4	5
a	59,5	72,4	72,4	79,1	79,1	79,1
b	90,0	90,0	90,0	92,0	92,0	92,0
c	120,0	120,0	122,0	134,0	134,0	134,0
d	72,0	84,0	84,0	89,0	89,0	89,0
e	62,0	77,0	77,0	84,0	84,0	84,0
f	33,5	33,5	33,5	30,0	30,0	30,0
h	9,0	9,0	9,0	9,0	9,0	9,0
i	5,5	5,5	5,5	5,5	5,5	5,5
k	8,0	9,0	9,0	9,0	9,0	9,0
l ø	21,0	21,0	21,0	21,0	21,0	21,0
m	72,0	87,0	87,0	94,0	94,0	94,0
n	M 20	M 25	M 25	M 25	M 25	M 25
Przewód mm² min	1	1	1	2,5	2,5	2,5
Przewód mm² max	2,5	2,5	2,5	6	6	6

Wtyczka odbiornikowa naścienna Quick-Connect
- Zaciski bezśrubowe
- Wprowadzenie przewodu: 1 x z góry (otwarte), 1 x z dołu (zamknięte)
- Stopień ochrony IP 44

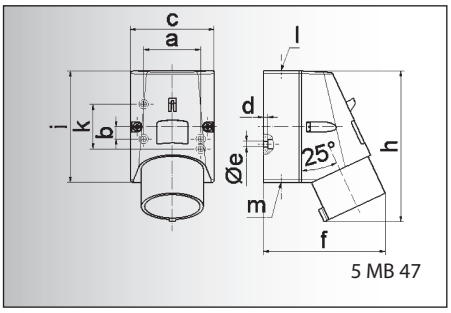

5 MB 47

Prąd [A]	16	16	16
Bieguny	3	4	5
a	51,0	59,0	59,0
b	-	11,0	11,0
c	64,0	75,0	75,0
d	4,0	4,0	4,0
e ø	4,1	5,1	5,1
f	93,0	106,0	110,0
h	122,0	135,0	135,0
i	87,0	100,0	100,0
k	40,0	-	-
l	M 20	M 20	M 20
m	dla M 20	dla M 20	dla M 20
Przewód mm² min	1	1	1
Przewód mm² max	2,5	2,5	2,5

Wtyczka odbiornikowa naścienna
- Zaciski śrubowe
- Wprowadzenie przewodu: 1 x z góry (otwarte), 1 x z dołu (zamknięte)
- Stopień ochrony IP 44

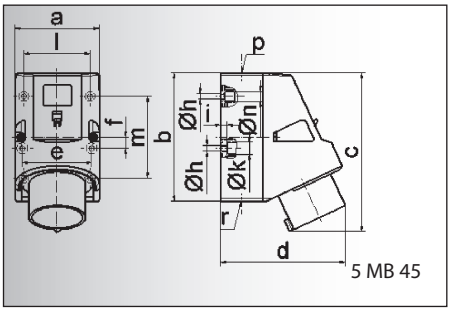

5 MB 45

Prąd [A]	16	32	32	32
Bieguny	5	3	4	5
a	83,0	83,0	83,0	83,0
b	126,0	126,0	126,0	126,0
c	155,5	165,0	165,0	166,0
d	122,0	128,0	128,0	130,0
e	68,0	68,0	68,0	68,0
f	11,0	11,0	11,0	11,0
h ø	5,5	5,5	5,5	5,5
i	6,5	6,5	6,5	6,5
k ø	12,0	12,0	12,0	12,0
l	65,0	65,0	65,0	65,0
m	80,0	80,0	80,0	80,0
n ø	10	10,0	10,0	10,0
p	M 25	M 25	M 25	M 25
r	2xM 25	2xM 25	2xM 25	2xM 25
Przewód mm² min	1	2,5	2,5	2,5
Przewód mm² max	2,5	6	6	6

Wtyczka odbiornikowa naścienna Quick-Connect TE
- Zaciski bezśrubowe
- Wysokotermostabilny wkład
- Niklowane styki
- Wprowadzenie przewodu: 1 x z góry (otwarte), 2 x z dołu (zamknięte)
- Możliwość obrócenia podstawy obudowy o 180°
- 4 otwory montażowe w podstawie obudowy
- Stopień ochrony IP 44

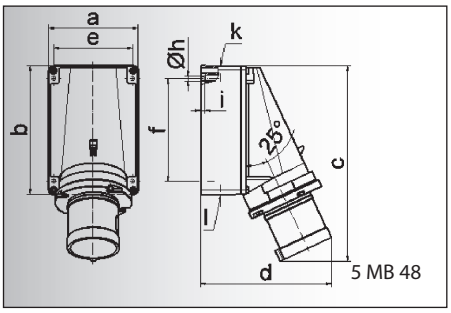

5 MB 48

Prąd [A]	63	63	63
Bieguny	3	4	5
a	118,0	118,0	118,0
b	170,0	170,0	170,0
c	259,0	259,0	259,0
d	174,0	174,0	174,0
e	104,0	104,0	104,0
f	136,0	136,0	136,0
h ø	6,1	6,1	6,1
i	6,0	6,0	6,0
k	M 40	M 40	M 40
l	M 32/32	M 32/32	M 32/32
Przewód mm² min	6	6	6
Przewód mm² max	16	16	16

Wtyczka odbiornikowa naścienna
- Zaciski śrubowe
- Wprowadzenie przewodu: 1 x z góry (otwarte), 2 x z dołu (zamknięte)
- Możliwość obrócenia podstawy obudowy o 180°
- Stopień ochrony IP 44

Liczba biegunów: 2P+E (3), 3P+E (4), 3P+N+E (5)

Prąd [A]	Bieguny	110V 50-60 Hz (3pol 4h, 4pol 4h, 5pol 4h)	230V 50-60 Hz (3pol 6h, 4pol 9h, 5pol 9h)	400V 50-60 Hz (3pol 9h, 4pol 6h, 5pol 6h)	500V 50-60 Hz (3pol 7h, 4pol 7h, 5pol 7h)	100-300 Hz >50V (3pol 10h, 4pol 10h, 5pol 10h)	301-500 Hz >50V (3pol 2h, 4pol 2h, 5pol 2h)	Sztuk	g Szt.
16	3	24 48	**24 0**					10	130

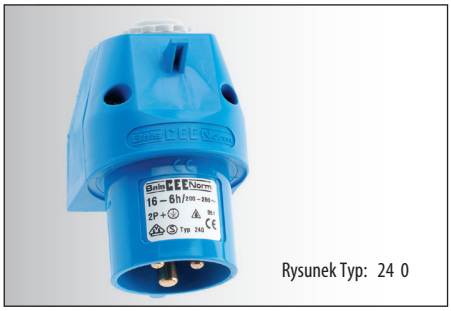

Rysunek Typ: 24 0

16	3	24 422	**24 423**					10	170
16	4	24 398	24 393	**24 392**	24 539			10	210
16	5	24 399	24 400	**24 2001**				10	230
32	3	24 401	**24 402**					10	275
32	4	24 403	24 404	**24 405**	24 540			10	295
32	5	24 406	24 407	**24 2002**				10	315

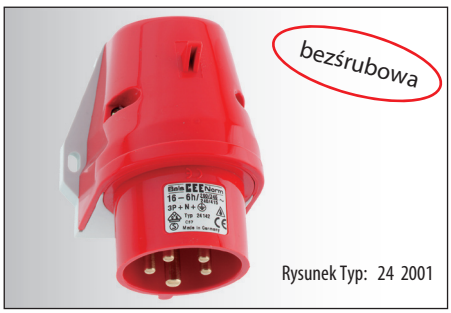

Rysunek Typ: 24 2001

16	3	24 4	**24 5**	24 6		24 074		10	190
16	4	24 7	24 8	**24 9**	24 10	24 11	24 12	10	245
16	5	24 13	24 14	**24 15**	24 98	24 166	24 03	10	270

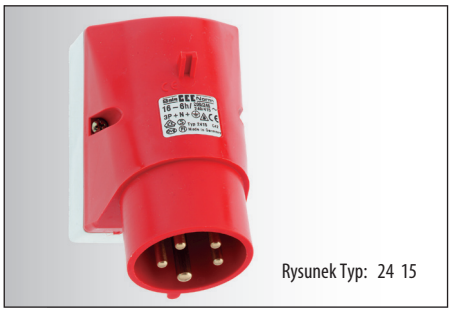

Rysunek Typ: 24 15

16	5			24 362				10	330
32	3	24 408	**24 409**					10	360
32	4		24 410	**24 411**	24 412			10	380
32	5		24 551	**24 413**				10	415

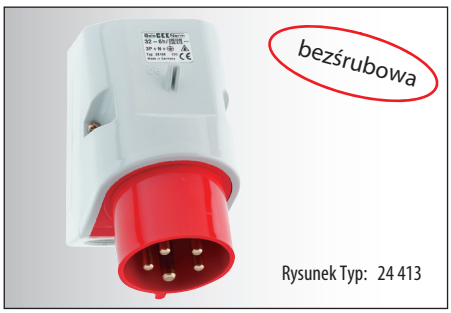

Rysunek Typ: 24 413

63	3		**24 336**					5	815
63	4		24 337	**24 338**	24 339			5	960
63	5			**24 134**				5	1015

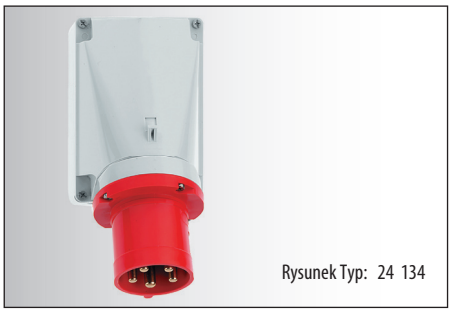
Rysunek Typ: 24 134

WTYCZKI ODBIORNIKOWE NAŚCIENNE

również z technologią bezśrubową Quick-Connect
PN-IEC 60309, EN 60309, VDE 0623
Stopień ochrony IP 44

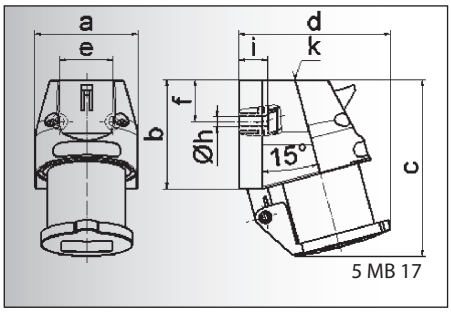

5 MB 17

Prąd [A]	16
Bieguny	3
a	56,5
b	60,0
c	97,5
d	84,0
e	29,5
f	23,0
h ø	5,5
i	16,0
k	M 20
Przewód mm² min	1
Przewód mm² max	2,5

Wtyczka odbiornikowa naścienna
- Zaciski śrubowe
- Samozamykająca się klapka ochronna
- Stopień ochrony IP 44

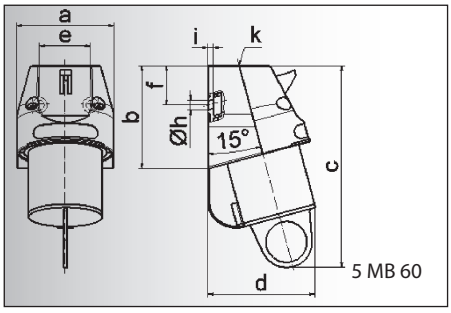

5 MB 60

Prąd [A]	16
Bieguny	3
a	56,5
b	60,0
c	118,0
d	63,0
e	29,5
f	23,0
h ø	5,5
i	3,0
k	M 20
Przewód mm² min	1
Przewód mm² max	2,5

Wtyczka odbiornikowa naścienna
- Zaciski śrubowe
- Z zatyczką ochronna
- Stopień ochrony IP 44

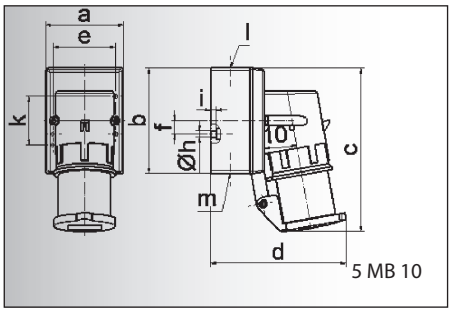

5 MB 10

Prąd [A]	16	16
Bieguny	3	4
a	64,0	75,0
b	87,0	100,0
c	138,0	150,0
d	111,0	120,0
e	51,0	59,0
f	-	11,0
h ø	4,1	5,1
i	4,5	4,5
k	40,0	-
l	M 20	M 20
m	dla M 20	dla M 20
Przewód mm² min	1	1
Przewód mm² max	2,5	2,5

Wtyczka odbiornikowa naścienna
- Zaciski śrubowe
- Samozamykająca się klapka ochronna
- Stopień ochrony IP 44

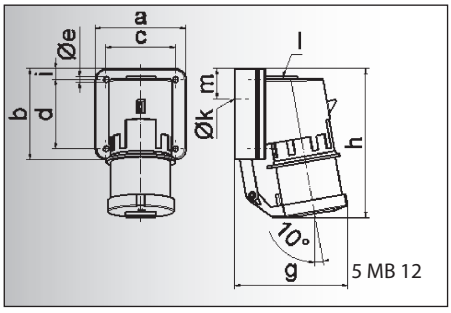

5 MB 12

Prąd [A]	16	32	32	32
Bieguny	5	3	4	5
a	84,0	90,0	90,0	90,0
b	84,0	75,0	75,0	75,0
c	64,0	78,0	78,0	78,0
d	64,0	45,0	45,0	45,0
e ø	5,5	5,5	5,5	5,5
g	105,0	114,0	114,0	115,0
h	138,0	149,0	149,0	150,0
i	10,0	13,0	13,0	13,0
k ø	23,0	29,0	29,0	29,0
l	M 20	M 25	M 25	M 25
m	28,0	27,0	27,0	27,0
Przewód mm² min	1	2,5	2,5	2,5
Przewód mm² max	2,5	6	6	6

Wtyczka odbiornikowa naścienna
- Zaciski śrubowe
- Samozamykająca się klapka ochronna
- Stopień ochrony IP 44

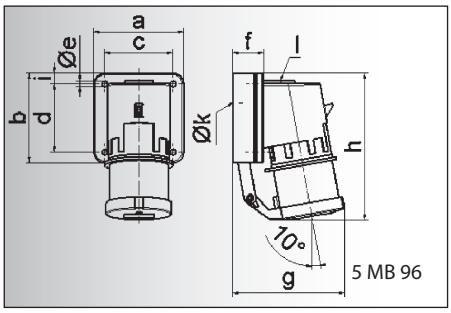

5 MB 96

Prąd [A]	16	32
Bieguny	5	5
a	84,0	90,0
b	84,0	75,0
c	64,0	78,0
d	64,0	45,0
e ø	5,5	5,5
f	29,0	29,0
g	105,0	115,0
h	138,0	150,0
i	10,0	13,0
k ø	23,0	29,0
l	M 20	M 25
Przewód mm² min	1	2,5
Przewód mm² max	2,5	6

Wtyczka odbiornikowa naścienna Quick-Connect TE
- Zaciski bezśrubowe
- Samozamykająca się klapka ochronna
- Wysokotermostabilny wkład
- Niklowane styki
- Stopień ochrony IP 44

Bals-Polska
ELEKTROTECHNIKA Sp. z o.o.

Liczba biegunów



2P+E 3P+E 3P+N+E

Prąd [A]	Bieguny	110V 50-60 Hz	230V 50-60 Hz	400V 50-60 Hz	500V 50-60 Hz	100-300 Hz >50V	301-500 Hz >50V	Sztuk	g Szt.
		3pol 4pol 5pol	3pol 4pol 5pol	3pol 4pol 5pol	3pol 4pol 5pol	3pol 4pol 5pol	3pol 4pol 5pol		
		4h 4h 4h	6h 9h 9h	9h 6h 6h	7h 7h 7h	10h 10h 10h	2h 2h 2h		
16	3		**24 2**					10	170
16	3		**24 00**					10	140
16	3	24 60	**24 61**	24 62				10	220
16	4	24 63	24 64	**24 65**	24 66	24 67	24 68	10	305
16	5	24 69	**24 70**	24 71				10	305
32	3	24 335	**24 017**					10	335
32	4			**24 018**	24 019			10	350
32	5			**24 012**				10	380
16	5			**24 414**				10	320
32	5			**24 415**				10	410


Rysunek Typ: 24 2

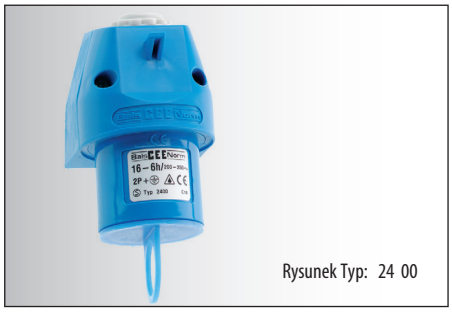
Rysunek Typ: 24 00

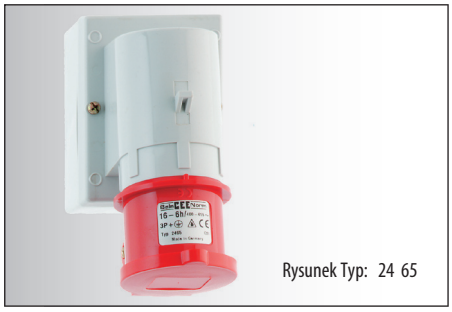
Rysunek Typ: 24 65

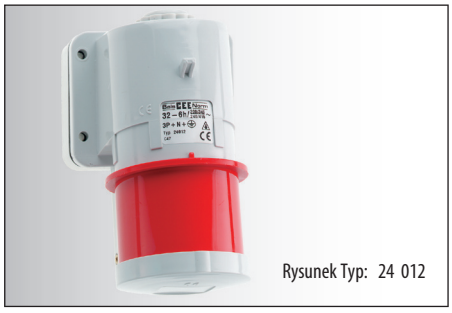
Rysunek Typ: 24 012



Rysunek Typ: 24 415

WTYCZKI ODBIORNIKOWE NAŚCIENNE

również z technologią bezśrubową Quick-Connect
PN-IEC 60309, EN 60309, VDE 0623
Stopień ochrony IP 67

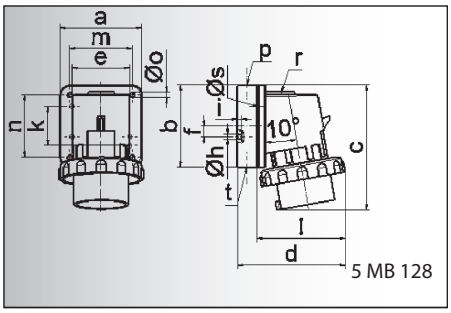

5 MB 128

Prąd [A]	16	16	16	32	32	32
Bieguny	3	4	5	3	4	5
a	64,0	75,0	84,0	90,0	90,0	90,0
b	87,0	100,0	84,0	75,0	75,0	75,0
c	137,0	151,0	136,0	138,0	138,0	139,0
d	112,0	119,0	-	122,0	122,0	123,0
e	51,0	59,0	-	-	-	-
f	-	11,0	-	-	-	-
h ø	4,1	5,1	-	-	-	-
i	4,5	4,5	-	-	-	-
k	40,0	-	-	-	-	-
l	-	-	111,0	-	-	-
m	-	-	64,0	78,0	78,0	78,0
n	-	-	64,0	45,0	45,0	45,0
o ø	-	-	5,5	5,5	5,5	5,5
p	M 20	M 20	-	-	-	-
r	-	-	M 20	M 25	M 25	M 25
s ø	-	-	23,0	29,0	29,0	29,0
t	dla M 20	dla M 20	-	-	-	-

Wtyczka odbiornikowa naścienna
- Zaciski śrubowe
- Niklowane styki
- Zaciski dla przewodu od 1 mm² do 2,5 mm² przy 16A
- Zaciski dla przewodu od 2,5 mm² do 6 mm² przy 32A
- Stopień ochrony IP 67

Akcesoria:
Osłona wtyczki patrz str. 211

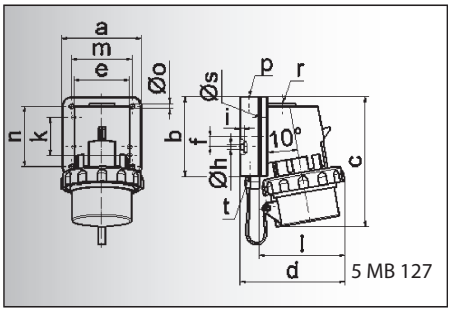

5 MB 127

Prąd [A]	16	16	16	32	32	32
Bieguny	3	4	5	3	4	5
a	64,0	75,0	84,0	90,0	90,0	90,0
b	87,0	100,0	84,0	75,0	75,0	75,0
c	137,0	151,0	137,0	147,0	147,0	148,0
d	112,0	119,0	-	122,0	122,0	123,0
e	51,0	59,0	-	-	-	-
f	-	11,0	-	-	-	-
h ø	4,1	5,1	-	-	-	-
i	4,5	4,5	-	-	-	-
k	40,0	-	-	-	-	-
l	-	-	111,0	-	-	-
m	-	-	64,0	78,0	78,0	78,0
n	-	-	64,0	45,0	45,0	45,0
o ø	-	-	5,5	5,5	5,5	5,5
p	M 20	M 20	-	-	-	-
r	-	-	M 20	M 25	M 25	M 25
s ø	-	-	23,0	29,0	29,0	29,0
t	dla M 20	dla M 20	-	-	-	-

Wtyczka odbiornikowa naścienna
- Zaciski śrubowe
- Osłona wtyczki
- Niklowane styki
- Zaciski dla przewodu od 1 mm² do 2,5 mm² przy 16A
- Zaciski dla przewodu od 2,5 mm² do 6 mm² przy 32A
- Stopień ochrony IP 67

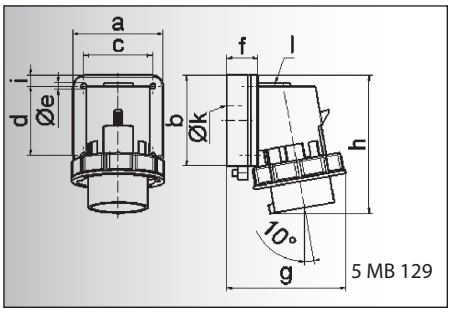

5 MB 129

Prąd [A]	16	32
Bieguny	5	5
a	84,0	90,0
b	84,0	75,0
c	64,0	78,0
d	64,0	45,0
e ø	5,5	5,5
f	28,0	28,0
g	111,0	123,0
h	136,0	139,0
i	10,0	13,0
k ø	23,0	29,0
l	M 20	M 25

Wtyczka odbiornikowa naścienna Quick-Connect TE
- Zaciski bezśrubowe
- Niklowane styki
- Zaciski dla przewodu od 1 mm² do 2,5 mm² przy 16A
- Zaciski dla przewodu od 2,5 mm² do 6 mm² przy 32A
- Stopień ochrony IP 67

Akcesoria:
Osłona wtyczki patrz str. 211

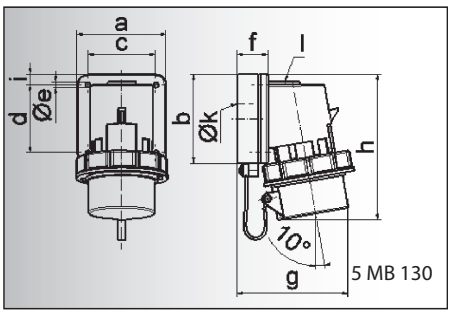

5 MB 130

Prąd [A]	16	32
Bieguny	5	5
a	84,0	90,0
b	84,0	75,0
c	64,0	78,0
d	64,0	45,0
e ø	5,5	5,5
f	28,0	28,0
g	111,0	123,0
h	137,0	148,0
i	10,0	13,0
k ø	23,0	29,0
l	M 20	M 25

Wtyczka odbiornikowa naścienna Quick-Connect TE
- Zaciski bezśrubowe
- Osłona wtyczki
- Niklowane styki
- Zaciski dla przewodu od 1 mm² do 2,5 mm² przy 16A
- Zaciski dla przewodu od 2,5 mm² do 6 mm² przy 32A
- Stopień ochrony IP 67

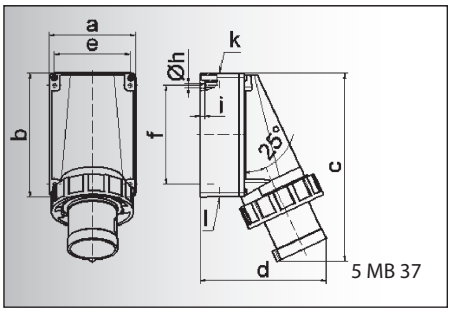

5 MB 37

Prąd [A]	63	63	63
Bieguny	3	4	5
a	118,0	118,0	118,0
b	170,0	170,0	170,0
c	259,0	259,0	259,0
d	174,0	174,0	174,0
e	104,0	104,0	104,0
f	136,0	136,0	136,0
h ø	6,1	6,1	6,1
i	6,0	6,0	6,0
k	M 40	M 40	M 40
l	M 32/32	M 32/32	M 32/32
Przewód mm² min	6	6	6
Przewód mm² max	16	16	16

Wtyczka odbiornikowa naścienna
- Zaciski śrubowe - klatkowe
- Niklowane styki
- Wprowadzenie przewodu: 1 x z góry (otwarte), 2 x z dołu (zamknięte)
- Możliwość obrócenia podstawy obudowy o 180°
- Stopień ochrony IP 67

Akcesoria:
Osłona wtyczki patrz str. 211

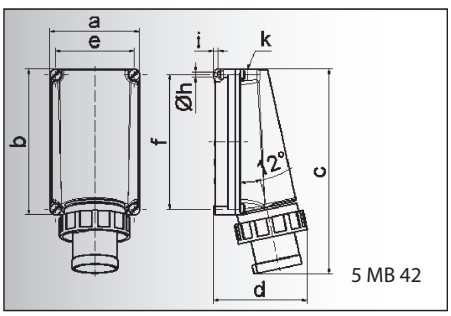

5 MB 42

Prąd [A]	125	125	125
Bieguny	3	4	5
a	160,0	160,0	160,0
b	260,0	260,0	260,0
c	364,0	364,0	364,0
d	165,0	165,0	165,0
e	140,0	140,0	140,0
f	240,0	240,0	240,0
h ø	8,3	8,3	8,3
i	10,0	10,0	10,0
k	M 50	M 50	M 50
Przewód mm² min	16	16	16
Przewód mm² max	50	50	50

Wtyczka odbiornikowa naścienna
- Zaciski śrubowe - klatkowe
- Wysokotermostabilny wkład
- Niklowane styki
- Z Listwą zaciskową 5 x 50 mm² i okablowaniem
- Stopień ochrony IP 67

Akcesoria:
Osłona wtyczki patrz str. 211

Bals-Polska
ELEKTROTECHNIKA Sp. z o.o.

Liczba biegunów



2P+E 3P+E 3P+N+E

Prąd [A]	Bieguny	110V 50-60 Hz 3pol 4pol 5pol 4h 4h 4h	230V 50-60 Hz 3pol 4pol 5pol 6h 9h 9h	400V 50-60 Hz 3pol 4pol 5pol 9h 6h 6h	500V 50-60 Hz 3pol 4pol 5pol 7h 7h 7h	100-300 Hz >50V 3pol 4pol 5pol 10h 10h 10h	301-500 Hz >50V 3pol 4pol 5pol 2h 2h 2h	Sztuk	g Szt.
16	3	24 72	**24 73**	24 74				10	250
16	4	24 75	24 76	**24 77**	24 78	24 79	24 80	10	285
16	5	24 81	24 82	**24 83**	24 114			10	355
32	3	24 154	**24 020**					10	325
32	4		24 101	**24 021**	24 022			10	340
32	5			**24 02**	24 079			10	370

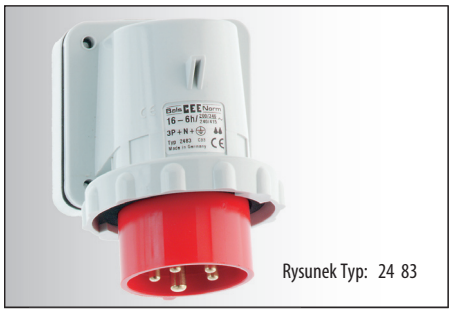
Rysunek Typ: 24 83

16	3	24 84	**24 85**	24 86				10	310
16	4	24 87	24 88	**24 89**	24 90	24 91	24 92	10	350
16	5	24 93	24 94	**24 95**				10	420
32	3	24 216	**24 023**					10	380
32	4			**24 024**	24 025			10	395
32	5			**24 013**	24 089	24 078		10	425

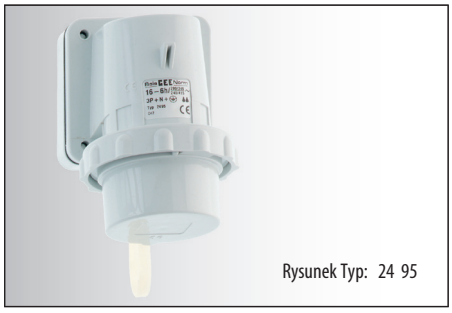
Rysunek Typ: 24 95

16	5			**24 416**				10	355
32	5			**24 418**				10	485



Rysunek Typ: 24 418

16	5			**24 258**				10	420
32	5			**24 419**				10	555

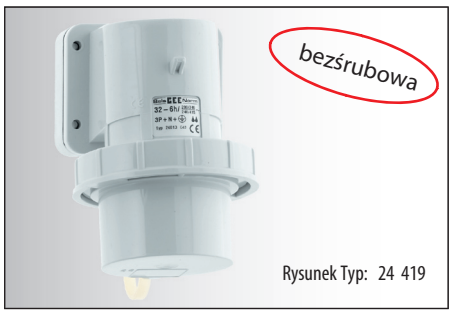

Rysunek Typ: 24 419

63	3	24 140	**24 340**	24 145				5	880
63	4	24 232	24 341	**24 035**	24 342			5	1035
63	5			**24 062**		24 320		5	1140

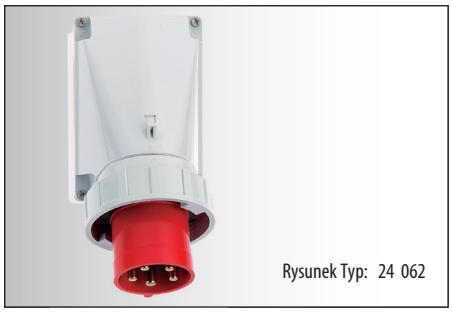
Rysunek Typ: 24 062

125	3	24 197	**24 198**	24 220				1	1860
125	4	24 221	24 199	**24 200**	24 201			1	2180
125	5	24 222		**24 202**			24 279	1	2310

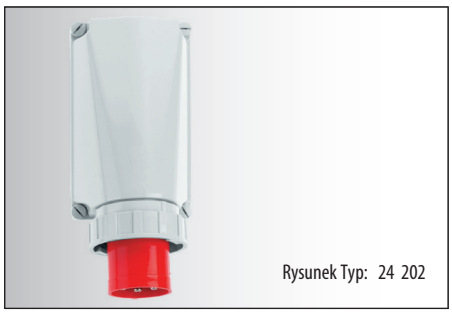
Rysunek Typ: 24 202

dalsze informacje na stronie www.bals.com; www.bals.pl · inne wartości napięć i częstotliwości dostępne na zamówienie

WTYCZKI ODBIORNIKOWE MASZYNOWE

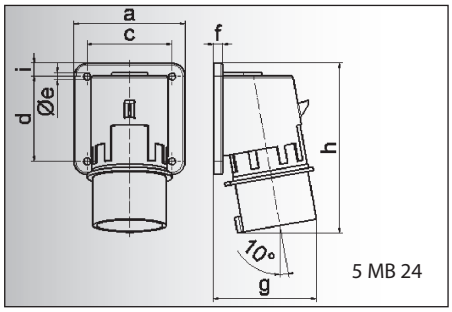

5 MB 24

Prąd [A]	16	16	16	32	32	32
Bieguny	**3**	**4**	**5**	**3**	**4**	**5**
a	74,0	75,0	84,0	90,0	90,0	90,0
b	84,0	100,0	84,0	75,0	75,0	75,0
c	58,0	62,0	64,0	78,0	78,0	78,0
d	64,0	74,0	64,0	45,0	45,0	45,0
e ø	5,5	4,3	5,5	5,5	5,5	5,5
f	12,0	12,0	7,0	7,0	7,0	7,0
g	70,0	77,0	78,0	86,0	86,0	88,0
h	128,0	145,0	129,0	138,0	138,0	140,0
i	-	-	-	13,0	13,0	13,0
Przewód mm^2 min	1	1	1	2,5	2,5	2,5
Przewód mm^2 max	2,5	2,5	2,5	6	6	6

Wtyczka odbiornikowa maszynowa
- Zaciski śrubowe
- Stopień ochrony IP 44

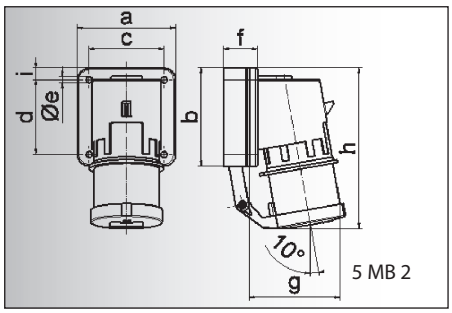

5 MB 2

Prąd [A]	16	16	16	32	32	32
Bieguny	**3**	**4**	**5**	**3**	**4**	**5**
a	74,0	75,0	84,0	90,0	90,0	90,0
b	84,0	100,0	84,0	75,0	75,0	75,0
c	58,0	62,0	64,0	78,0	78,0	78,0
d	64,0	74,0	64,0	45,0	45,0	45,0
e ø	5,5	4,3	5,5	5,5	5,5	5,5
f	12,0	12,0	29,0	29,0	29,0	29,0
g	78,0	88,0	105,0	114,0	114,0	115,0
h	134,0	151,0	138,0	149,0	149,0	150,0
i	-	-	-	13,0	13,0	13,0
Przewód mm^2 min	1	1	1	2,5	2,5	2,5
Przewód mm^2 max	2,5	2,5	2,5	6	6	6

Wtyczka odbiornikowa maszynowa
- Zaciski śrubowe
- Samozamykająca się klapka ochronna
- Stopień ochrony IP 44

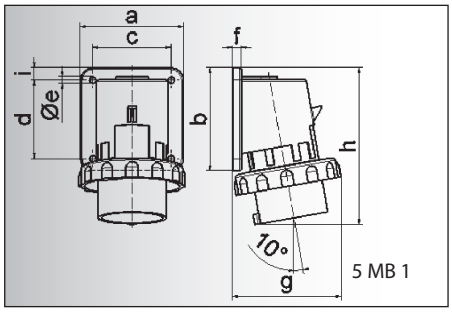

5 MB 1

Prąd [A]	16	16	16	32	32	32
Bieguny	**3**	**4**	**5**	**3**	**4**	**5**
a	74,0	75,0	84,0	90,0	90,0	90,0
b	84,0	100,0	84,0	75,0	75,0	75,0
c	58,0	62,0	64,0	78,0	78,0	78,0
d	64,0	74,0	64,0	45,0	45,0	45,0
e ø	5,5	4,3	5,5	5,5	5,5	5,5
f	12,0	12,0	7,0	7,0	7,0	7,0
g	80,0	88,0	90,0	100,0	100,0	101,0
h	128,0	145,0	129,0	138,0	138,0	139,0
i	-	-	10,0	13,0	13,0	13,0
Przewód mm^2 min	1	1	1	2,5	2,5	2,5
Przewód mm^2 max	2,5	2,5	2,5	6	6	6

Wtyczka odbiornikowa maszynowa
- Zaciski śrubowe
- Niklowane styki
- Stopień ochrony IP 67

Akcesoria:
Osłona wtyczki patrz str. 211

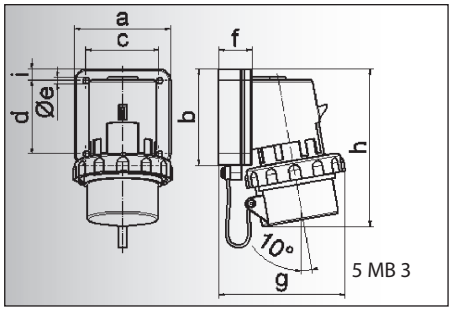

5 MB 3

Prąd [A]	16	16	16	32	32	32
Bieguny	**3**	**4**	**5**	**3**	**4**	**5**
a	74,0	75,0	84,0	90,0	90,0	90,0
b	84,0	100,0	84,0	75,0	75,0	75,0
c	58,0	62,0	64,0	78,0	78,0	78,0
d	64,0	74,0	64,0	45,0	45,0	45,0
e ø	5,5	4,3	5,5	5,5	5,5	5,5
f	12,0	12,0	29,0	29,0	29,0	29,0
g	80,0	88,0	111,0	123,0	123,0	123,0
h	133,0	152,0	134,0	147,0	147,0	148,0
i	-	-	10,0	13,0	13,0	13,0
Przewód mm^2 min	1	1	1	2,5	2,5	2,5
Przewód mm^2 max	2,5	2,5	2,5	6	6	6

Wtyczka odbiornikowa maszynowa
- Zaciski śrubowe
- Niklowane styki
- Osłona wtyczki
- Stopień ochrony IP 67

Bals-Polska
ELEKTROTECHNIKA Sp. z o.o.

Liczba biegunów

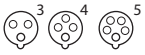

2P+E 3P+E 3P+N+E

Prąd [A]	Bieguny	110V 50-60 Hz	230V 50-60 Hz	400V 50-60 Hz	500V 50-60 Hz	100-300 Hz >50V	301-500 Hz >50V	Sztuk	g Szt.
		3pol 4pol 5pol	3pol 4pol 5pol	3pol 4pol 5pol	3pol 4pol 5pol	3pol 4pol 5pol	3pol 4pol 5pol		
		4h 4h 4h	6h 9h 9h	9h 6h 6h	7h 7h 7h	10h 10h 10h	2h 2h 2h		
16	3	26 0	**26 1**	26 2				10	165
16	4	26 3	26 4	**26 5**	26 6	26 7	26 8	10	180
16	5	26 10	26 11	**26 12**	26 49		26 036	10	200
32	3		**26 62**					10	220
32	4	26 026	26 84	**26 63**	26 64	26 79	26 028	10	235
32	5	26 023	26 030	**26 00**	26 065		26 029	10	265

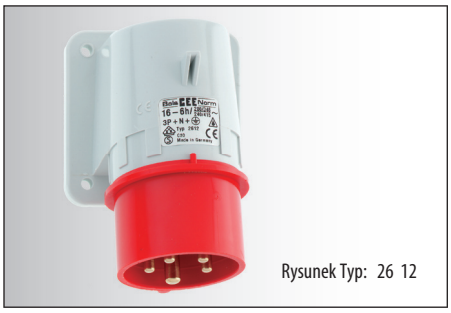

Rysunek Typ: 26 12

16	3	26 25	**26 26**	26 27				10	185
16	4	26 28	26 29	**26 30**	26 31	26 32	26 33	10	200
16	5	26 34	26 35	**26 36**	26 71			10	330
32	3		**26 56**					10	350
32	4		26 85	**26 57**	26 58			10	370
32	5	26 015		**26 55**				10	390

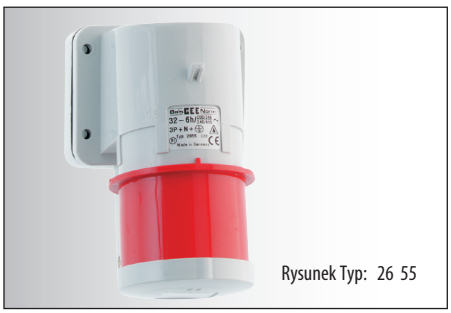

Rysunek Typ: 26 55

16	3	26 13	**26 14**	26 15				10	185
16	4	26 16	26 17	**26 18**	26 19	26 20	26 21	10	220
16	5	26 22	26 23	**26 24**	26 50			10	225
32	3	26 033	**26 65**					10	265
32	4		26 94	**26 66**	26 67			10	280
32	5			**26 01**				10	310

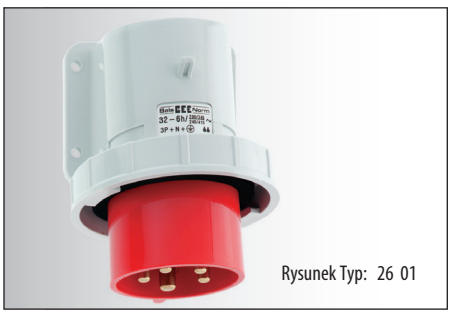

Rysunek Typ: 26 01

16	3	26 37	**26 38**	26 39				10	210
16	4	26 40	26 41	**26 42**	26 43	26 44	26 45	10	380
16	5	26 46	26 47	**26 48**				10	400
32	3		**26 59**					10	375
32	4			**26 60**	26 61			10	390
32	5			**26 04**				10	420

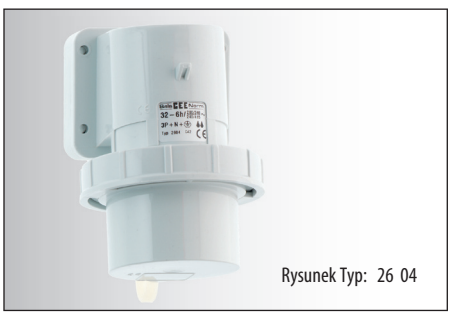

Rysunek Typ: 26 04

WTYCZKI ODBIORNIKOWE TABLICOWE

16A i 32A również z technologią bezśrubową Quick-Connect
PN-IEC 60309, EN 60309, VDE 0623
Stopień ochrony IP 44, IP 67

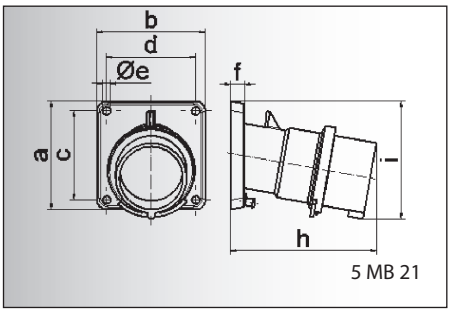

5 MB 21

Prąd [A]	16	16	16	32	32	32
Bieguny	3	4	5	3	4	5
a	85,0	85,0	85,0	85,0	85,0	85,0
b	85,0	85,0	85,0	85,0	85,0	85,0
c	70,0	70,0	70,0	70,0	70,0	70,0
d	70,0	70,0	70,0	70,0	70,0	70,0
e ø	6,3	6,3	6,3	6,3	6,3	6,3
f	11,0	11,0	11,0	11,0	11,0	11,0
h	104,0	110,0	116,0	121,0	121,0	127,0
i	83,0	90,0	92,0	96,0	96,0	100,0
Przewód mm^2 min	1	1	1	2,5	2,5	2,5
Przewód mm^2 max	2,5	2,5	2,5	6	6	6

Wtyczka odbiornikowa tablicowa TE
- Zaciski śrubowe
- Nachylenie 10°
- Wysokotermostabilny wkład
- Niklowane styki
- Stopień ochrony IP 44

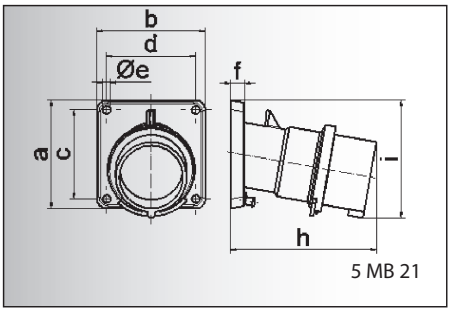

5 MB 21

Prąd [A]	63	63	63
Bieguny	3	4	5
a	107,0	107,0	107,0
b	100,0	100,0	100,0
c	85,0	85,0	85,0
d	77,0	77,0	77,0
e ø	6,5	6,5	6,5
f	12,0	12,0	12,0
h	155,0	155,0	155,0
i	118,0	118,0	118,0
Przewód mm^2 min	6	6	6
Przewód mm^2 max	16	16	16

Wtyczka odbiornikowa tablicowa TE
- Zaciski śrubowe - klatkowe
- Nachylenie 10°
- Wysokotermostabilny wkład
- Niklowane styki
- Stopień ochrony IP 44

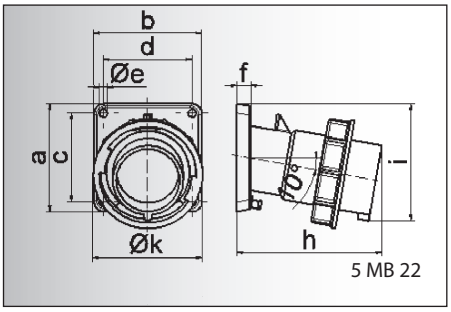

5 MB 22

Prąd [A]	16	16	16	32	32	32
Bieguny	3	4	5	3	4	5
a	85,0	85,0	85,0	85,0	85,0	85,0
b	85,0	85,0	85,0	85,0	85,0	85,0
c	70,0	70,0	70,0	70,0	70,0	70,0
d	70,0	70,0	70,0	70,0	70,0	70,0
e ø	6,3	6,3	6,3	6,3	6,3	6,3
f	11,0	11,0	11,0	11,0	11,0	11,0
h	104,0	110,0	116,0	121,0	121,0	127,0
i	83,0	90,0	92,0	96,0	96,0	100,0
k	70,5	79,5	86,5	95,0	95,0	101,5
Przewód mm^2 min	1	1	1	2,5	2,5	2,5
Przewód mm^2 max	2,5	2,5	2,5	6	6	6

Wtyczka odbiornikowa tablicowa TE
- Zaciski śrubowe
- Nachylenie 10°
- Wysokotermostabilny wkład
- Niklowane styki
- Stopień ochrony IP 67

Akcesoria:
Osłona wtyczki patrz str. 211

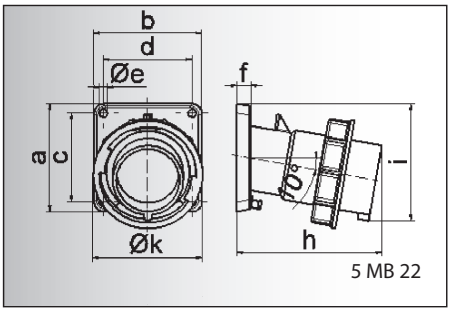

5 MB 22

Prąd [A]	63	63	63
Bieguny	3	4	5
a	107,0	107,0	107,0
b	100,0	100,0	100,0
c	85,0	85,0	85,0
d	77,0	77,0	77,0
e ø	6,5	6,5	6,5
f	12,0	12,0	12,0
h	155,0	155,0	155,0
i	118,0	118,0	118,0
k	113,5	113,5	113,5
Przewód mm^2 min	6	6	6
Przewód mm^2 max	16	16	16

Wtyczka odbiornikowa tablicowa TE
- Zaciski śrubowe - klatkowe
- Nachylenie 10°
- Wysokotermostabilny wkład
- Niklowane styki
- Stopień ochrony IP 67

Akcesoria:
Osłona wtyczki patrz str. 211

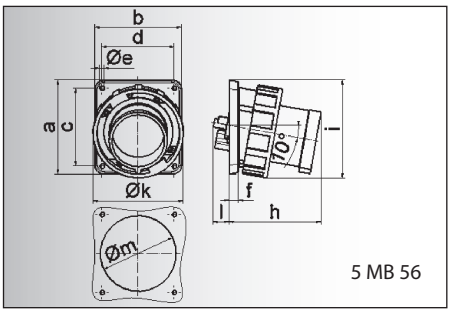

5 MB 56

Prąd [A]	125	125	125
Bieguny	3	4	5
a	130,0	130,0	130,0
b	120,0	120,0	120,0
c	108,0	108,0	108,0
d	100,0	100,0	100,0
e ø	6,5	6,5	6,5
f	13,0	13,0	13,0
h	130,0	130,0	130,0
i	135,0	135,0	135,0
k	126,0	126,0	126,0
l	23,0	23,0	23,0
m ø	105,0	105,0	105,0
Przewód mm^2 min	16	16	16
Przewód mm^2 max	50	50	50

Wtyczka odbiornikowa tablicowa TE
- Zaciski śrubowe - klatkowe
- Wysokotermostabilny wkład
- Niklowane styki
- Stopień ochrony IP 67

Akcesoria:
Osłona wtyczki patrz str. 211

Liczba biegunów: 2P+E (3), 3P+E (4), 3P+N+E (5)

Prąd [A]	Bieguny	110V 50-60 Hz	230V 50-60 Hz	400V 50-60 Hz	500V 50-60 Hz	100-300 Hz >50V	301-500 Hz >50V	Sztuk	g Szt.
		3pol 4pol 5pol 4h 4h 4h	3pol 4pol 5pol 6h 9h 9h	3pol 4pol 5pol 9h 6h 6h	3pol 4pol 5pol 7h 7h 7h	3pol 4pol 5pol 10h 10h 10h	3pol 4pol 5pol 2h 2h 2h		
16	3	27 209	**27 121**	27 210				10	140
16	4	27 211	27 207	**27 122**	27 212	27 213	27 214	10	215
16	5	27 215	27 216	**27 124**	27 217			10	240
32	3	27 218	**27 219**	**27 220**				10	275
32	4	27 221	27 222	**27 223**	27 224	27 225	27 226	10	290
32	5	27 247	27 248	**27 249**				10	315

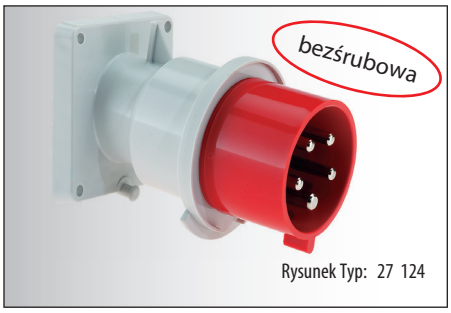

Rysunek Typ: 27 124

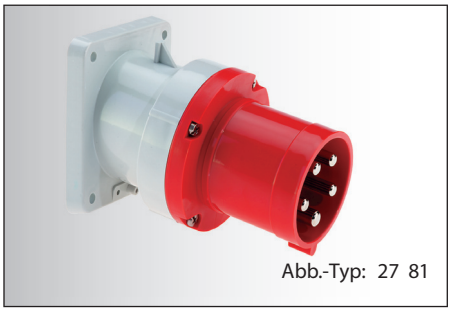
Abb.-Typ: 27 81

63	3	27 70	**27 71**	27 72				10	550
63	4	27 73	27 74	**27 75**	27 76	27 77	27 78	10	620
63	5	27 79	27 80	**27 81**				10	675

16	3	27 227	**27 83**	27 228				10	215
16	4	27 229	27 86	**27 87**	27 230	27 231	27 232	10	245
16	5	27 233	27 234	**27 93**	27 278			10	275
32	3	27 235	**27 236**	27 237				10	330
32	4	27 238	27 239	**27 240**	27 241	27 242	27 243	10	350
32	5	27 244	27 245	**27 246**				10	400

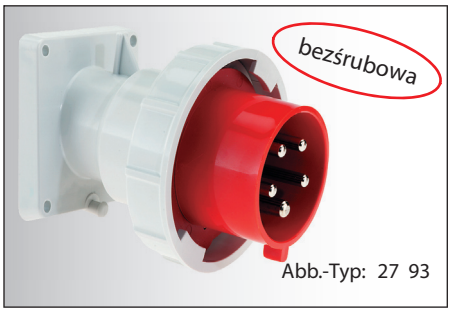

Abb.-Typ: 27 93

63	3	27 006	**27 007**	27 008				5	615
63	4	27 009	27 010	**27 011**	27 012	27 013	27 014	5	685
63	5	27 015	27 016	**27 017**				5	740

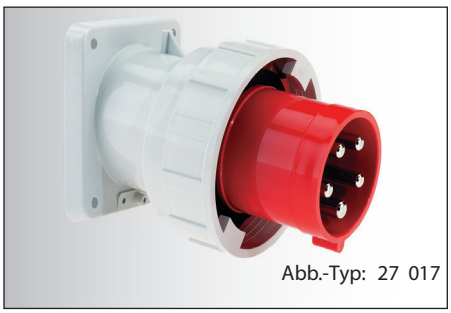
Abb.-Typ: 27 017

125	3	27 35	**27 36**	27 37				5	1050
125	4	27 38	27 39	**27 40**	27 41	27 252	27 023	5	1140
125	5	27 42	27 43	**27 44**	27 024			5	1265

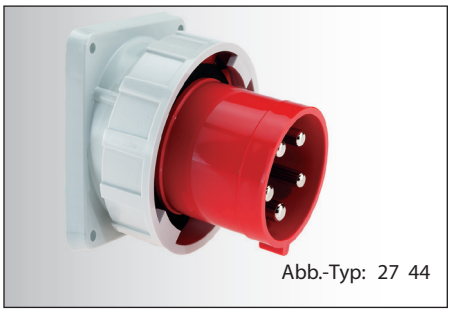
Abb.-Typ: 27 44

WTYCZKI ODBIORNIKOWE TABLICOWE

PN-IEC 60309, EN 60309, VDE 0623
Stopień ochrony IP 44, IP 67

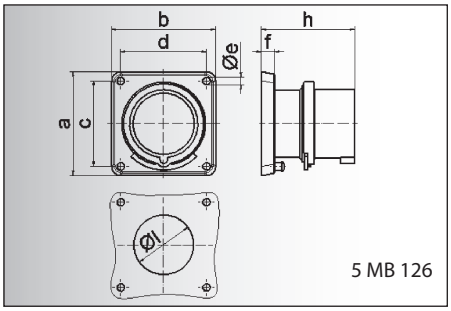

Prąd [A]	16	16	16	32	32	32
Bieguny	3	4	5	3	4	5
a	85,0	85,0	85,0	85,0	85,0	85,0
b	85,0	85,0	85,0	85,0	85,0	85,0
c	70,0	70,0	70,0	70,0	70,0	70,0
d	70,0	70,0	70,0	70,0	70,0	70,0
e ø	6,3	6,3	6,3	6,3	6,3	6,3
f	11,0	11,0	11,0	11,0	11,0	11,0
h	75,5	75,0	76,5	85,0	85,0	85,0
l ø	49,0	49,0	49,0	49,0	49,0	49,0
Przewód mm^2 min	1	1	1	2,5	2,5	2,5
Przewód mm^2 max	2,5	2,5	2,5	6	6	6

Wtyczka odbiornikowa tablicowa

- Zaciski śrubowe
- Prosta
- Stopień ochrony IP 44

Należy przewidzieć zaczep klapki gniazda przenośnego.

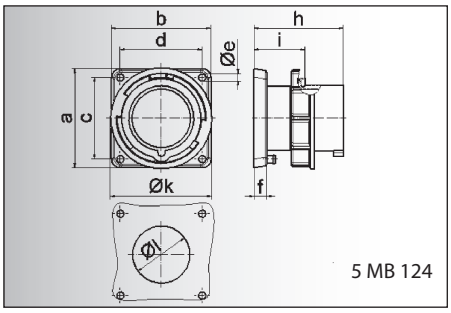

Prąd [A]	16	16	16	32	32	32
Bieguny	3	4	5	3	4	5
a	85,0	85,0	85,0	85,0	85,0	85,0
b	85,0	85,0	85,0	85,0	85,0	85,0
c	70,0	70,0	70,0	70,0	70,0	70,0
d	70,0	70,0	70,0	70,0	70,0	70,0
e ø	6,3	6,3	6,3	6,3	6,3	6,3
f	11,0	11,0	11,0	11,0	11,0	11,0
h	75,5	75,0	76,5	85,0	85,0	85,0
i	44,0	44,0	44,0	44,0	44,0	44,0
k	70,5	78,5	86,5	94,0	94,0	101,5
l ø	49,0	49,0	49,0	49,0	49,0	49,0
Przewód mm^2 min	1	1	1	2,5	2,5	2,5
Przewód mm^2 max	2,5	2,5	2,5	6	6	6

Wtyczka odbiornikowa tablicowa

- Zaciski śrubowe
- Prosta
- Wysokotermostabilny wkład
- Niklowane styki
- Stopień ochrony IP 67

Akcesoria:
Osłona wtyczki patrz str. 211

Bals-Polska
ELEKTROTECHNIKA Sp. z o.o.

Liczba biegunów

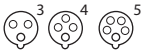

2P+E 3P+E 3P+N+E

Prąd [A]	Bieguny	110V 50-60 Hz	230V 50-60 Hz	400V 50-60 Hz	500V 50-60 Hz	100-300 Hz >50V	301-500 Hz >50V	Sztuk	g Szt.
		3pol 4pol 5pol 4h 4h 4h	3pol 4pol 5pol 6h 9h 9h	3pol 4pol 5pol 9h 6h 6h	3pol 4pol 5pol 7h 7h 7h	3pol 4pol 5pol 10h 10h 10h	3pol 4pol 5pol 2h 2h 2h		
16	3		**28 98**					10	210
16	4			**28 100**				10	225
16	5			**28 102**				10	230
32	3		**28 104**					10	230
32	4			**28 106**				10	255
32	5			**28 108**				10	275

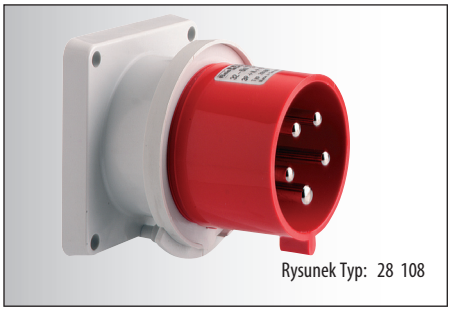

Rysunek Typ: 28 108

Prąd [A]	Bieguny	110V 50-60 Hz	230V 50-60 Hz	400V 50-60 Hz	500V 50-60 Hz	100-300 Hz >50V	301-500 Hz >50V	Sztuk	g Szt.
		3pol 4pol 5pol 4h 4h 4h	3pol 4pol 5pol 6h 9h 9h	3pol 4pol 5pol 9h 6h 6h	3pol 4pol 5pol 7h 7h 7h	3pol 4pol 5pol 10h 10h 10h	3pol 4pol 5pol 2h 2h 2h		
16	3		**28 99**					10	230
16	4			**28 101**				10	250
16	5			**28 103**				10	265
32	3		**28 105**					10	270
32	4			**28 107**				10	295
32	5			**28 109**				10	315

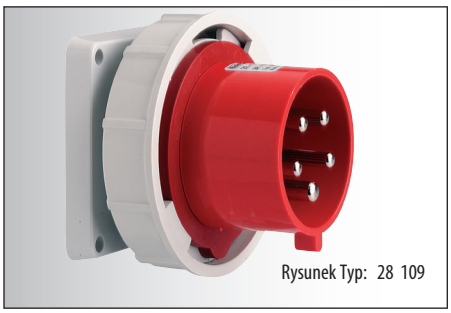

Rysunek Typ: 28 109

WTYCZKI ODBIORNIKOWE TABLICOWE

16A i 32A również z technologią bezśrubową Quick-Connect
PN-IEC 60309, EN 60309, VDE 0623
Stopień ochrony IP 44, IP 67

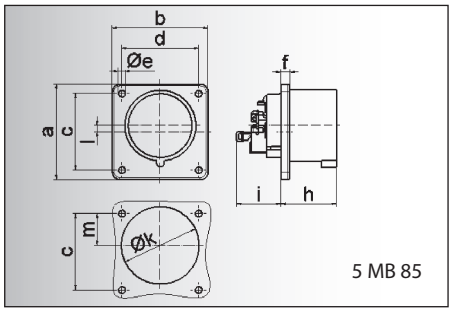

5 MB 85

Prąd [A]	16	16	16	32	32	32
Bieguny	3	4	5	3	4	5
a	75,0	75,0	75,0	75,0	75,0	75,0
b	75,0	75,0	75,0	75,0	75,0	75,0
c	60,0	60,0	60,0	60,0	60,0	60,0
d	60,0	60,0	60,0	60,0	60,0	60,0
e ø	5,5	5,5	5,5	5,5	5,5	5,5
f	7,0	7,0	7,0	7,0	7,0	7,0
h	43,0	43,0	43,0	53,0	53,0	53,0
i	39,0	39,0	39,0	50,0	50,0	50,0
k ø	42,0	48,0	61,0	57,0	57,0	60,0
l	-	-	5,0	2,0	2,0	-
m	30,0	30,0	25,0	28,0	28,0	30,0
Przewód mm² min	1	1	1	2,5	2,5	2,5
Przewód mm² max	2,5	2,5	2,5	6	6	6

Wtyczka odbiornikowa tablicowa Quick-Connect

- Zaciski bezśrubowe
- Kołnierz 75 x 75 mm
- Stopień ochrony IP 44

Należy przewidzieć zaczep klapki gniazda przenośnego.

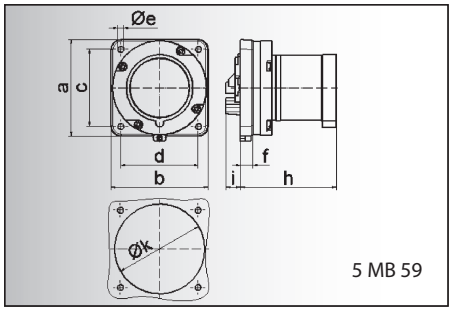

5 MB 59

Prąd [A]	63	63	63	63	63	63
Bieguny	3	4	5	3	4	5
a	110,0	110,0	110,0	100,0	100,0	100,0
b	106,0	106,0	106,0	100,0	100,0	100,0
c	90,0	90,0	90,0	80,0	80,0	80,0
d	90,0	90,0	90,0	80,0	80,0	80,0
e ø	5,5	5,5	5,5	5,5	5,5	5,5
f	13,0	13,0	13,0	13,0	13,0	13,0
h	96,0	96,0	96,0	96,0	96,0	96,0
i	19,0	19,0	19,0	19,0	19,0	19,0
k	93,0	93,0	93,0	93,0	93,0	93,0
Przewód mm² min	6	6	6	6	6	6
Przewód mm² max	16	16	16	16	16	16

Wtyczka odbiornikowa tablicowa TE

- Zaciski śrubowe - klatkowe
- Wysokotermostabilny wkład
- Niklowane styki
- Stopień ochrony IP 44

Należy przewidzieć zaczep klapki gniazda przenośnego.

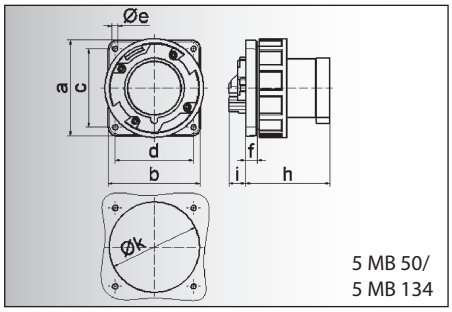

5 MB 50/
5 MB 134

Prąd [A]	63	63	63	63	63	63
Bieguny	3	4	5	3	4	5
a	110,0	110,0	110,0	100,0	100,0	100,0
b	106,0	106,0	106,0	100,0	100,0	100,0
c	90,0	90,0	90,0	80,0	80,0	80,0
d	90,0	90,0	90,0	80,0	80,0	80,0
e ø	5,5	5,5	5,5	5,5	5,5	5,5
f	13,0	13,0	13,0	13,0	13,0	13,0
h	96,0	96,0	96,0	96,0	96,0	96,0
i	19,0	19,0	19,0	19,0	19,0	19,0
k	93,0	93,0	93,0	93,0	93,0	93,0
Przewód mm² min	6	6	6	6	6	6
Przewód mm² max	16	16	16	16	16	16

Wtyczka odbiornikowa tablicowa TE

- Zaciski śrubowe - klatkowe
- Wysokotermostabilny wkład
- Niklowane styki
- Stopień ochrony IP 67

Akcesoria:
Osłona wtyczki patrz str. 211

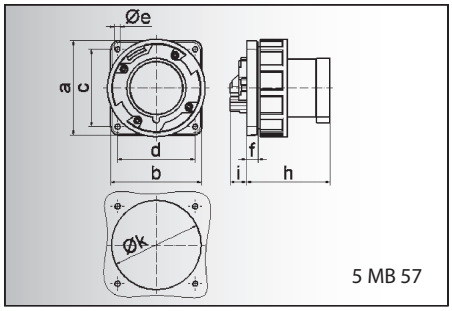

5 MB 57

Prąd [A]	125	125	125
Bieguny	3	4	5
a	120,0	120,0	120,0
b	120,0	120,0	120,0
c	100,0	100,0	100,0
d	100,0	100,0	100,0
e ø	6,5	6,5	6,5
f	13,0	13,0	13,0
h	116,0	116,0	116,0
i	20,0	20,0	20,0
k	104,0	104,0	104,0
Przewód mm² min	16	16	16
Przewód mm² max	50	50	50

Wtyczka odbiornikowa tablicowa TE

- Zaciski śrubowe - klatkowe
- Kołnierz 120 x 120 mm
- Wysokotermostabilny wkład
- Niklowane styki
- Stopień ochrony IP 67

Akcesoria:
Osłona wtyczki patrz str. 211

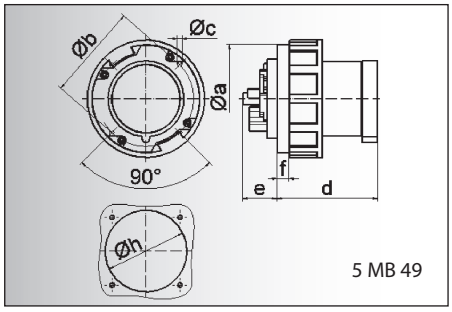

5 MB 49

Prąd [A]	125	125	125
Bieguny	3	4	5
a	115,0	115,0	115,0
b ø	102,0	102,0	102,0
c	5,2	5,2	5,2
d	108,0	108,0	108,0
e	37,0	37,0	37,0
f	13,0	13,0	13,0
h	87,0	87,0	87,0
Przewód mm² min	16	16	16
Przewód mm² max	50	50	50

Wtyczka odbiornikowa tablicowa TE

- Zaciski śrubowe - klatkowe
- Wysokotermostabilny wkład
- Niklowane styki
- Stopień ochrony IP 67

Akcesoria:
Osłona wtyczki patrz str. 211

Bals-Polska
ELEKTROTECHNIKA Sp. z o.o.

Liczba biegunów: 2P+E (3), 3P+E (4), 3P+N+E (5)

Prąd [A]	Bieguny	110V 50-60 Hz	230V 50-60 Hz	400V 50-60 Hz	500V 50-60 Hz	100-300 Hz >50V	301-500 Hz >50V	Sztuk	g Szt.
		3pol 4pol 5pol 4h 4h 4h	3pol 4pol 5pol 6h 9h 9h	3pol 4pol 5pol 9h 6h 6h	3pol 4pol 5pol 7h 7h 7h	3pol 4pol 5pol 10h 10h 10h	3pol 4pol 5pol 2h 2h 2h		
 Rysunek Typ: 28 2002									
16	3	28 001	**28 111**				28 002	10	120
16	4	28 003	28 017	**28 112**	28 004		28 005	10	130
16	5		28 006	**28 2001**			28 008	10	135
32	3	28 009	**28 010**					10	180
32	4		28 011	**28 012**	28 013			10	205
32	5	28 014	28 015	**28 2002**				10	240
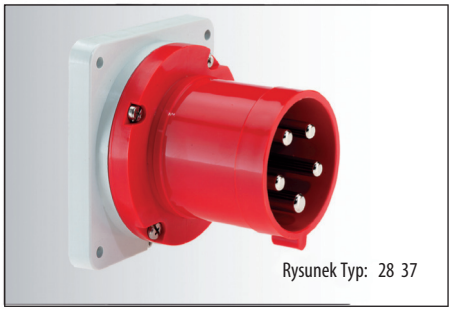 Rysunek Typ: 28 37									
63	3	28 80	**28 34**			28 69		5	485
63	4		28 41	**28 33**	28 64			5	550
63	5			**28 37**	28 58			5	610
63	3	28 05	**28 175**					5	480
63	4			**28 32**	28 179			5	545
63	5			**28 052**				5	605
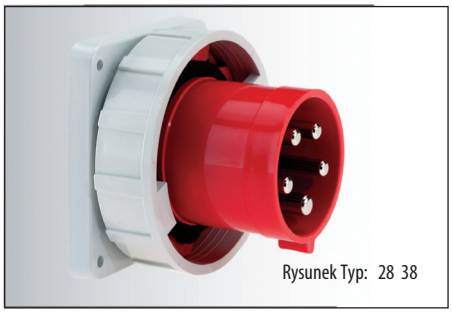 Rysunek Typ: 28 38									
63	3	28 81	**28 35**					5	550
63	4		28 42	**28 36**				5	620
63	5			**28 38**				5	675
63	3	28 177	**28 176**					5	545
63	4			**28 178**	28 72			5	615
63	5			**28 180**				5	670
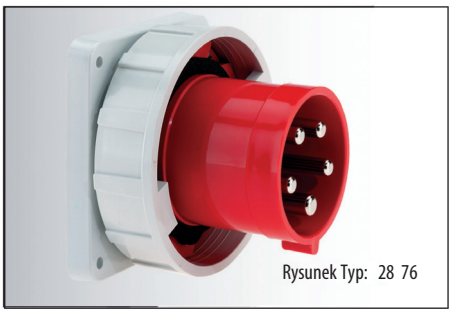 Rysunek Typ: 28 76									
125	3	28 82	**28 60**					5	920
125	4			**28 61**				5	1010
125	5			**28 76**				5	1135
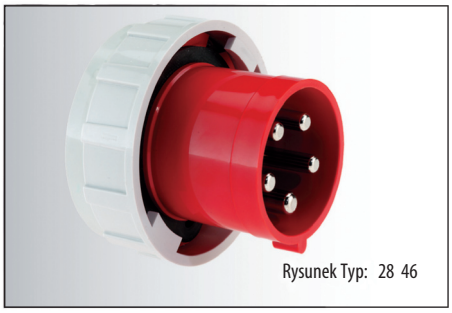 Rysunek Typ: 28 46									
125	3		**28 43**					5	870
125	4		28 44	**28 45**				5	960
125	5			**28 46**				5	1085

ZWROTNICE FAZ

PN-IEC 60309, EN 60309, VDE 0623
Stopień ochrony IP44, IP67

Prąd [A]	Liczba biegunów: 4 (3P+E)	Liczba biegunów: 5 (3P+N+E)	230V 50-60 Hz 9h	400V 50-60 Hz 6h	Sztuk	g Szt.
Zwrotnica faz Quick-Connect z Multi-Grip • Zaciski bezśrubowe • System szybkiego zamykania z blokadą • Specjalny dławik z odciążeniem naprężenia • Stopień ochrony IP44 Rysunek techniczny – patrz strona 43/1 (2 MB 99)						
16		4	22 052	**22 053**	10	150
16		5	22 4	**22 5**	10	175
32		4	22 054	**22 055**	10	260
32		5	22 6	**22 7**	10	290

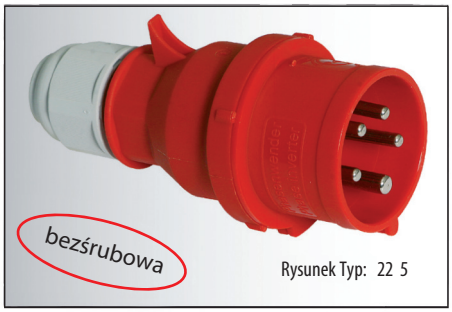

Rysunek Typ: 22 5

Zwrotnica faz TE z Multi-Grip • Zaciski śrubowe • Specjalny dławik z odciążeniem naprężenia • Wysokotermostabilny wkład • Niklowane styki • Stopień ochrony IP44 Rysunek techniczny– patrz strona 43/3 (2 MB 93)						
16		5	22 86	**22 71**	10	210
32		5	22 87	**22 88**	10	280



Rysunek Typ: 22 71

Zwrotnica faz TE z Multi-Grip • Zaciski śrubowe • Specjalny dławik z odciążeniem naprężenia • Wysokotermostabilny wkład • Niklowane styki • Stopień ochrony IP67 Akcesoria: Osłona wtyczki patrz str. 211 Rysunek techniczny – patrz strona 45/2 (2 MB 94)						
16		5	22 66	**22 51**	10	250
32		5	22 67	**22 52**	10	320

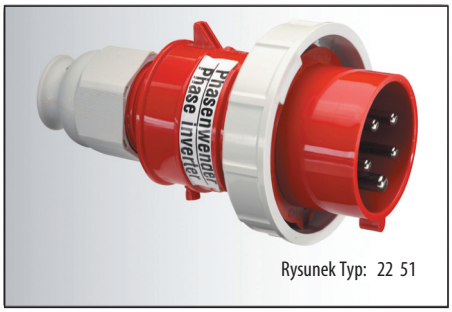

Rysunek Typ: 22 51

Zwrotnica faz • Zaciski śrubowe • Wtyczka odbiornikowa naścienna • Wysokotermostabilny wkład • Niklowane styki • Stopień ochrony IP44 Rysunek techniczny – patrz strona 47/4 (5 MB 45)						
16		5	24 208	**24 209**	10	300
32		5	24 210	**24 211**	10	330

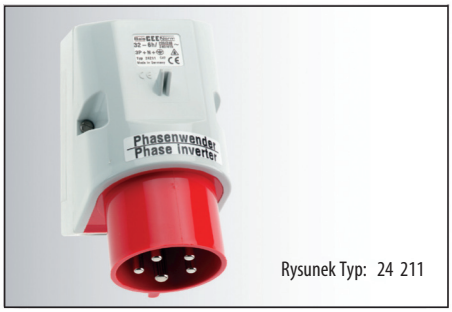

Rysunek Typ: 24 211

Zwrotnica faz • Zaciski śrubowe • Wtyczka odbiornikowa maszynowa • Niklowane styki • Stopień ochrony IP44 Rysunek techniczny – patrz strona 53/1 (5 MB 24)						
16		5	26 008	**26 02**	10	215
32		5	26 52	**26 03**	10	285

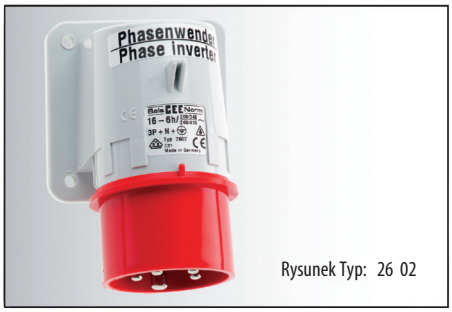

Rysunek Typ: 26 02

Zwrotnica faz • Zaciski śrubowe • Wtyczka odbiornikowa maszynowa • Samozamykająca się klapka ochronna • Niklowane styki • Stopień ochrony IP44 Rysunek techniczny – patrz strona 53/2 (5 MB 2)						
16		5		**26 020**	10	340
32		5		**26 74**	10	480



Rysunek Typ: 26 020

		Liczba biegunów 3P+E (4)	Liczba biegunów 3P+N+E (5)	230V 50-60 Hz 9h	400V 50-60 Hz 6h	Sztuk	g Szt.
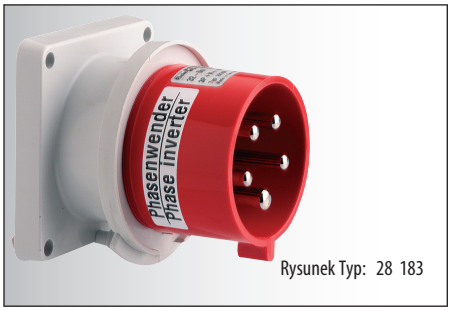 Rysunek Typ: 28 183	**Zwrotnica faz** • Zaciski śrubowe • Wtyczka odbiornikowa tablicowa • Niklowane styki • Stopień ochrony IP44 Należy przewidzieć zaczep klapki gniazda przenośnego. Rysunek techniczny – patrz strona 57/1 (5 MB 126)	Prąd [A] 16	Bieguny 5		**28 181**	10	215
		32	5		**28 183**	10	275
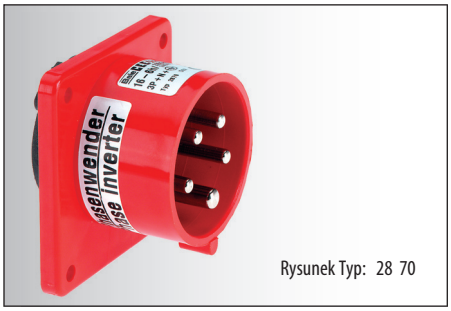 Rysunek Typ: 28 70	**Zwrotnica faz** • Zaciski śrubowe • Wtyczka odbiornikowa tablicowa • Niklowane styki • Stopień ochrony IP44 • Wysokotermostabilny wkład Należy przewidzieć zaczep klapki gniazda przenośnego. Rysunek techniczny – patrz strona 59/1 (5 MB 85)	16	5		**28 70**	10	165
		32	5		**28 57**	10	215
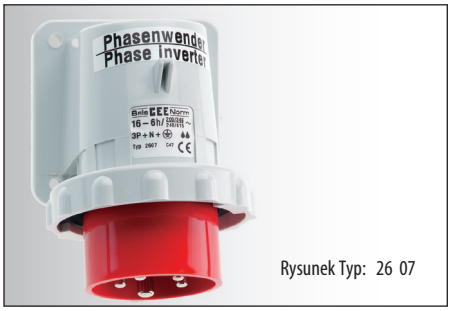 Rysunek Typ: 26 07	**Zwrotnica faz** • Zaciski śrubowe • Wtyczka odbiornikowa maszynowa • Wysokotermostabilny wkład • Niklowane styki • Stopień ochrony IP67 Akcesoria: Osłona wtyczki patrz str. 211 Rysunek techniczny – patrz strona 53/3 (5 MB 1)	16	5	26 009	**26 07**	10	230
		32	5	26 010	**26 08**	10	315
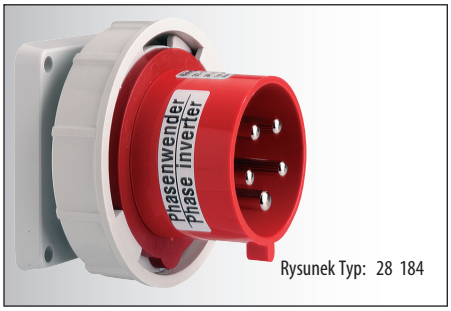 Rysunek Typ: 28 184	**Zwrotnica faz** • Zaciski śrubowe • Wtyczka odbiornikowa tablicowa • Niklowane styki • Stopień ochrony IP67 Należy przewidzieć zaczep klapki gniazda przenośnego. Rysunek techniczny – patrz strona 57/2 (5 MB 124)	16	5		**28 182**	10	250
		32	5		**28 184**	10	320