SIEMENS

## Karta informacyjna 3VA9480-0WC00



zacisk przyłączeniowy przewodu pomocniczego do przyłącza płaskiego śrubowego
10 akcesorium do: 3VA13/14 3VA23/24

| | |
|---|---|
| **Wersja** | |
| **Nazwa markowa produktu** | SENTRON |
| **oznaczenie produktu** | zacisk przyłączeniowy przewodu pomocniczego |
| **akcesoria** | zacisk przyłączeniowy przewodu pomocniczego |
| **Ogólne dane techniczne** | |
| **oznaczenie / zacisku przyłączeniowego** | CW-tap for Busbar |
| **wersja przyłącza elektrycznego / z zaciskiem przyłączeniowym przewodu pomocniczego** | Tak |
| **Połączenia zgodnie z IEC** | |
| **długość odcinka odizolowanego** | 5-8 mm |
| **moment dokręcenia / w przypadku stosowania kabli miedzianych** | |
| ● jednożyłowy | 0,75 - 2,5 mm²: 2 Nm |
| ● typu linka | 0,75 - 2,5 mm²: 2 Nm |
| **Połączenia zgodne z UL** | |
| **dopuszczalna temperatura / podłączanego przewodu / według UL 486A-486B** | 75 °C |
| **długość odcinka odizolowanego** | 0.2-0-3 in |
| **przekrój możliwego do podłączenia przewodu** | |
| ● dla kabli miedzianych / jednożyłowy / minimalny | 18 AWG |
| ● dla kabli miedzianych / jednożyłowy / maksymalny | 14 AWG |
| ● dla kabli miedzianych / wielożyłowy / minimalny | 18 AWG |
| ● dla kabli miedzianych / wielożyłowy / maksymalny | 14 AWG |

**Certyfikaty**

| General Product Approval | | | | EMV | Test Certificates |
|---|---|---|---|---|---|
| UKCA | CE EG-Konf. | Miscellaneous | EAC | RCM | Type Test Certificates/Test Report |

| Maritime application | other | | Environment | |
|---|---|---|---|---|
| Lloyd's Register LRS | Confirmation | Miscellaneous | Environmental Confirmations | Environmental Confirmations |

**Więcej informacji**

**Informacje dotyczące opakowania**
Informacje dotyczące opakowania


Zmiany zastrzeone
© Copyright Siemens

**Information- and Downloadcenter (Catalogs, Brochures,…)**
http://www.siemens.com/lowvoltage/catalogs
**Industry Mall (Online ordering system)**
https://mall.industry.siemens.com/mall/en/en/Catalog/product?mlfb=3VA9480-0WC00
**Service&Support (Manuals, Certificates, Characteristics, FAQs,...)**
https://support.industry.siemens.com/cs/ww/pl/ps/3VA9480-0WC00
**Image database (product images, 2D dimension drawings, 3D models, device circuit diagrams, ...)**
http://www.automation.siemens.com/bilddb/cax_en.aspx?mlfb=3VA9480-0WC00
**CAx-Online-Generator**
http://www.siemens.com/cax
**Tender specifications**
http://www.siemens.com/specifications

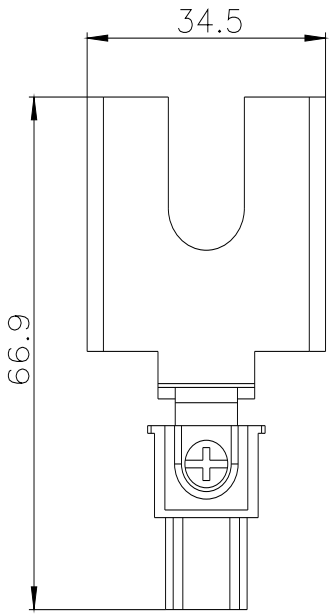


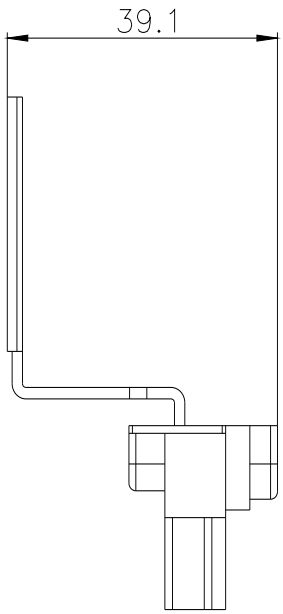


**Ostatnia zmiana:** 3.04.2025


Zmiany zastrzeone
© Copyright Siemens

Zmiany zastrzeone
© Copyright Siemens