SIEMENS

Karta informacyjna 3VA9221-0WF30



osłona zacisków przedłużona 3-bieg. 1 szt. akcesorium do: 3VA20/21/22

Wersja	
Nazwa markowa produktu	SENTRON
oznaczenie produktu	Osłona zacisków przedłużona 3-bieg. 1 szt.
akcesoria	osłona zacisków

Certyfikaty

General Product Approval				EMV	Maritime application
CE EG-Konf.	UKCA	Miscellaneous	EAC	RCM	Lloyd's Register LRS

other		Environment		
Confirmation	Miscellaneous	EPD	Environmental Confirmations	Environmental Confirmations

Więcej informacji

Informacje dotyczące opakowania
Informacje dotyczące opakowania
Information- and Downloadcenter (Catalogs, Brochures,…)
http://www.siemens.com/lowvoltage/catalogs
Industry Mall (Online ordering system)
https://mall.industry.siemens.com/mall/en/en/Catalog/product?mlfb=3VA9221-0WF30
Service&Support (Manuals, Certificates, Characteristics, FAQs,...)
https://support.industry.siemens.com/cs/ww/pl/ps/3VA9221-0WF30
Image database (product images, 2D dimension drawings, 3D models, device circuit diagrams, ...)
http://www.automation.siemens.com/bilddb/cax_en.aspx?mlfb=3VA9221-0WF30
CAx-Online-Generator
http://www.siemens.com/cax
Tender specifications
http://www.siemens.com/specifications

Zmiany zastrzeone
© Copyright Siemens

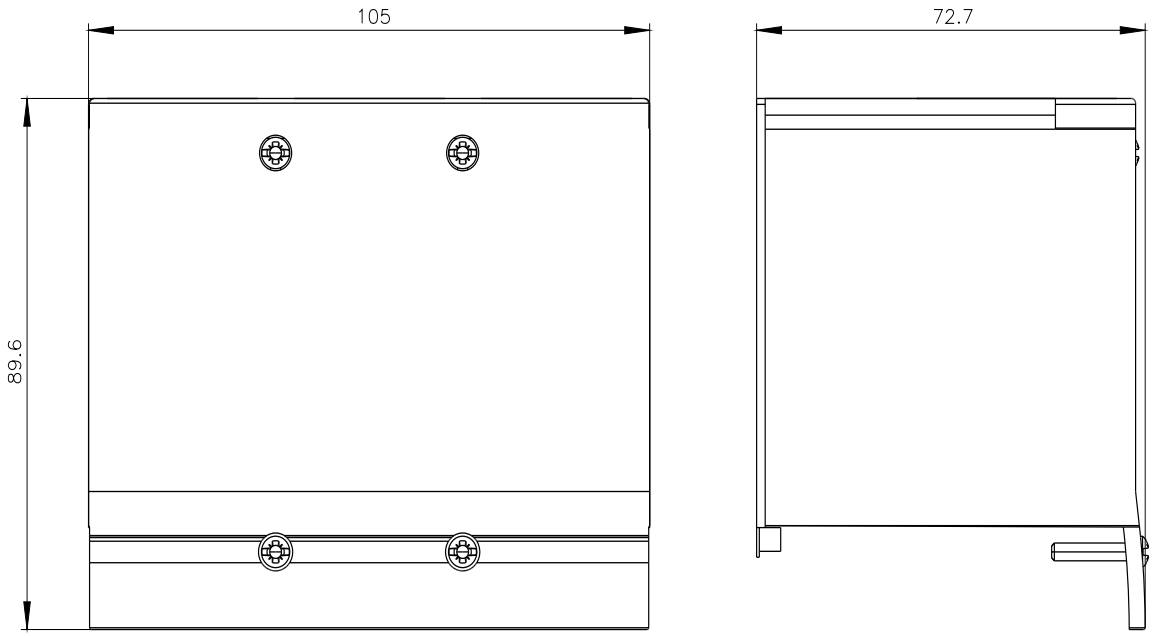

Ostatnia zmiana: 3.04.2025

Zmiany zastrzeone
© Copyright Siemens

Zmiany zastrzeone
© Copyright Siemens