RF200150

PRZEKAŹNIK TERMICZNY, Z WYKRYWANIEM BŁĘDU FAZY, KASOWANIE RĘCZNE LUB AUTOMATYCZNE, MONTAŻ NIEZALEŻNY, 90-150A



Przeznaczenie produktu			RF200
Seria produktu			Przekaźnik termiczny
Charakterystyka ogólna			
Liczba pól		Nr.	3
Kategoria przepięciowa			III
Stopień zanieczyszczenia			3
Stopień ochrony IP od frontu			IP20
Typ wyzwalacza			Termiczny
Bezpiecznik			
	gG (IEC)	A	250
	aM (IEC)	A	160
	K5 (UL)	A	500
Wykrywanie zaniku fazy			no
Tryb kasowania			Ręczne lub automatyczne
Właściwości obwodu elektroenergetycznego			
Znamionowe napięcie izolacji Ui IEC/EN		V	1000
Znamionowe napięcie udarowe Uimp		kV	6
Znamionowe napięcie robocze		V	690
Częstotliwość robocza			
	min.	Hz	50
	maks.	Hz	60
Prąd roboczy Ie			
	min.	A	90
	maks.	A	150
Klasa ochrony			10A
Przycisk testowy			yes
Wskaźnik ochrony			yes
Zaciski			
	Typ zacisków		Śruba z podkładką
	Zacisk śrubowy		M8
	Szerokość zacisków	mm	20
	Narzędzie do zacisków		Szyna 13mm
Moment obrotowy dokręcania zacisków			
	min.	Nm	18
	maks.	Nm	18
	min.	lbin	13.3
	maks.	lbin	13.3
Właściwości obwodu pomocniczego			
Zestyki pomocnicze			
	NO	Nr.	1
	NC	Nr.	1
Pomocnicze znamionowe napięcie izolacji Ui IEC/EN		V	690

The characteristics described in this document are subject to updates or modifications at any time. The descriptions, technical and functional information, illustrations and instructions in this brochure are purely illustrative, and are consequently not contractually binding

Pomocnicze znamionowe napięcie udarowe Uimp		kV	6
Pomocnicze znamionowe napięcie robocze		V	690
Prąd roboczy AC15			
	24 V	A	3
	120 V	A	3
	240 V	A	1.5
	380 V	A	0.95
	480 V	A	0.75
	500 V	A	0.72
	600 V	A	0.6
Prąd roboczy DC13			
	125 V	A	0.11
	600 V	A	0.22
Prąd roboczy termiczny umowny Ith, IEC		A	10
Zaciski			
	Typ		Śruba z podkładką
	Zacisk śrubowy		M3,5
	Szerokość zacisków	mm	8
	Narzędzie do zacisków		Phillips 2
Przekrój przewodu			
	elastycznego bez końcówki maks.	mm²	2.5
	elastycznego z końcówką maks.	mm²	2.5
Moment obrotowy dokręcania zacisków			
	min.	Nm	0.8
	maks.	Nm	1
	min.	lbin	0.59
	maks.	lbin	0.74
Oznaczenie UL/CSA i PN-EN 60947-5-1			B600-R300
Warunki otoczenia			
Temperatura pracy			
	min.	°C	-25
	maks.	°C	60
Temperatura składowania			
	min.	°C	-50
	maks.	°C	70
Temperatura kompensacyjna			
	min.	°C	-20
	maks.	°C	60
Maks. wysokość		m	3000
Właściwości mechaniczne			
Pozycja montażowa			
	normalna		Płaszczyzna pionowa
	dozwolona		±30°
Montaż			Śruba
Masa		g	2150
Dane techniczne UL			
Prąd pełnego obciążenia dla trójfazowego silnika AC przy			
	480 V	A	150
	600 V	A	150
Wymiary			

The characteristics described in this document are subject to updates or modifications at any time. The descriptions, technical and functional information, illustrations and instructions in this brochure are purely illustrative, and are consequently not contractually binding

RF200150

PRZEKAŹNIK TERMICZNY, Z WYKRYWANIEM BŁĘDU FAZY, KASOWANIE RĘCZNE LUB AUTOMATYCZNE, MONTAŻ NIEZALEŻNY, 90-150A

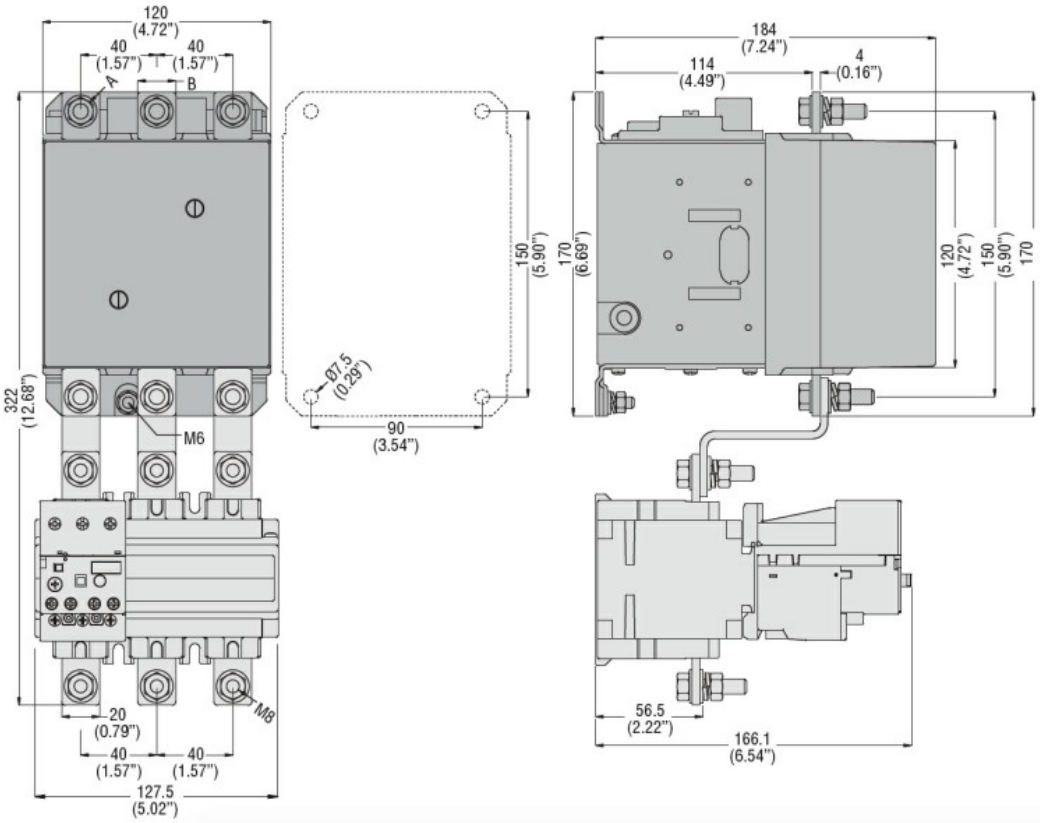

CONTACTOR TYPE	A	B
B115	M6	15 (0.59")
B145	M8	20 (0.79")
B180	M8	20 (0.79")

Schemat połączeń elektrycznych

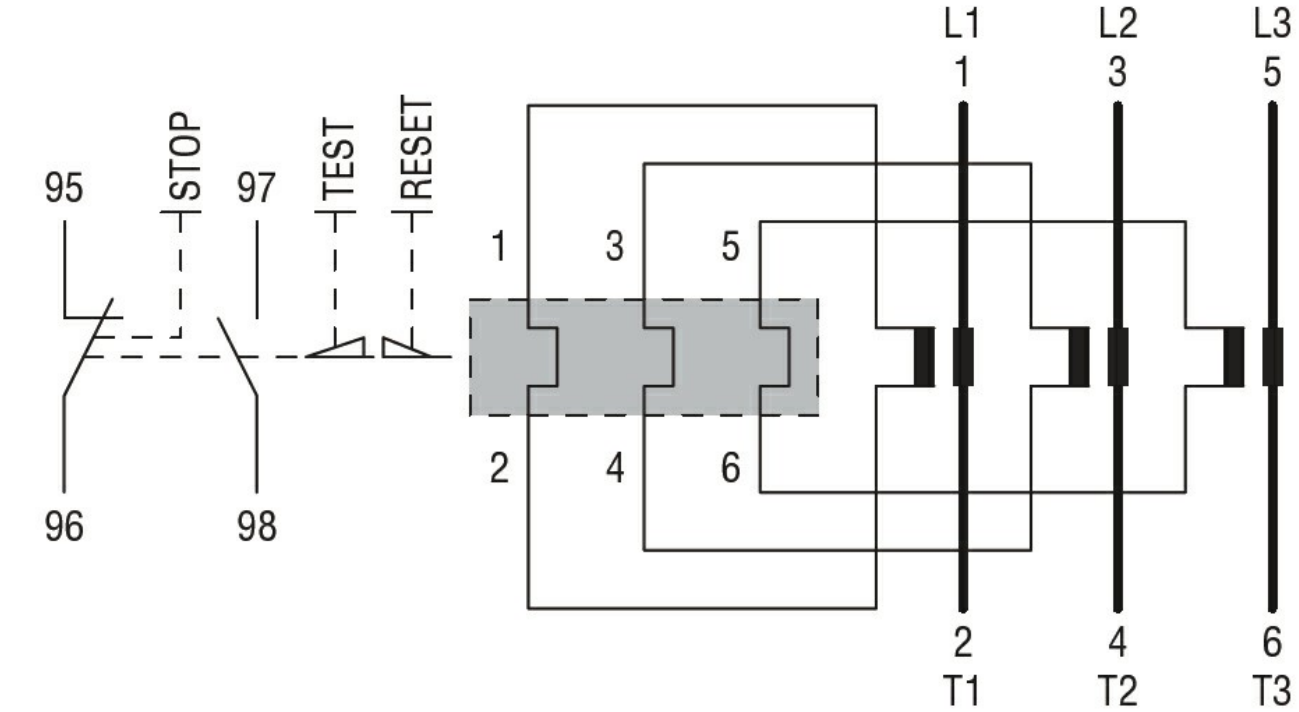

Certyfikaty i zgodność

Zgodność

CSA C22.2 n° 14
IEC/EN 60947-1
IEC/EN 60947-4-1
UL508

Certyfikaty

The characteristics described in this document are subject to updates or modifications at any time. The descriptions, technical and functional information, illustrations and instructions in this brochure are purely illustrative, and are consequently not contractually binding

cULus	
EAC	

Klasyfikacja ETIM

ETIM 8,0	EC000106 - Przekaźnik termiczny

The characteristics described in this document are subject to updates or modifications at any time. The descriptions, technical and functional information, illustrations and instructions in this brochure are purely illustrative, and are consequently not contractually binding