SIEMENS

Karta informacyjna 3RH2911-1XA40-0MA0



łącznik pomocniczy, przedni, 4 NO, 53/54, 63/64, 73/74, 83/84, tor prądowy: 1 NO, 1 NO, 1 NO, 1 NO, przyłącze śrubowe, do styczników 3RT2 i styczniki pomocnicze 3RH2

Nazwa markowa produktu	SIRIUS
kategoria produktu	Bloki łączników pomocniczych
oznaczenie produktu	Łącznik pomocniczy
wykonanie produktu	zatrzaskiwany z przodu, z dopuszczeniem SUVA
oznaczenie typu produktu	3RH29
Ogólne dane techniczne	
napięcie izolacji przy stopniu zanieczyszczenia 3 przy AC wartość znamionowa	690 V
wytrzymałość na napięcie udarowe wartość znamionowa	6 kV
stopień ochrony IP od przodu	IP20
żywotność mechaniczna (liczba cykli łączeniowych) typowy	10 000 000
żywotność elektryczna (cykle łączeniowe) przy AC-15 przy 230 V typowa	200 000
Dyrektywa RoHS (data)	10/01/2009
liczba zestyków rozwiernych dla styków pomocniczych	
● bezzwłoczny	0
● styk zwłoczny	0
liczba zestyków zwiernych dla styków pomocniczych	
● bezzwłoczny	4
● styk wyprzedzający	0
liczba zestyków przełącznych styków pomocniczych bezzwłoczny	0
prąd roboczy przy AC-15 przy 690 V wartość znamionowa	1 A
prąd roboczy styków pomocniczych przy AC-12	
● przy 24 V	10 A
● przy 230 V	10 A
prąd roboczy styków pomocniczych przy AC-14	
● przy 125 V	6 A
● przy 250 V	6 A
prąd roboczy styków pomocniczych przy AC-12 maksymalny	10 A
prąd roboczy styków pomocniczych przy AC-15	
● przy 24 V	6 A
● przy 230 V	6 A
● przy 400 V	3 A
prąd roboczy styków pomocniczych przy DC-12	
● przy 24 V	10 A
● przy 110 V	3 A
● przy 220 V	1 A
prąd roboczy przy 2 torach prądowych szeregowo przy DC-12	
● przy 24 V wartość znamionowa	10 A

Zmiany zastrzeone
© Copyright Siemens

● przy 60 V wartość znamionowa	10 A
● przy 110 V wartość znamionowa	4 A
● przy 220 V wartość znamionowa	2 A
● przy 440 V wartość znamionowa	1,3 A
● przy 600 V wartość znamionowa	0,65 A
prąd roboczy przy 3 torach prądowych połączonych szeregowo przy DC-12	
● przy 24 V wartość znamionowa	10 A
● przy 60 V wartość znamionowa	10 A
● przy 110 V wartość znamionowa	10 A
● przy 220 V wartość znamionowa	3,6 A
● przy 440 V wartość znamionowa	2,5 A
● przy 600 V wartość znamionowa	1,8 A
prąd roboczy przy 2 torach prądowych szeregowo przy DC-13	
● przy 24 V wartość znamionowa	10 A
● przy 60 V wartość znamionowa	3,5 A
● przy 110 V wartość znamionowa	1,3 A
● przy 220 V wartość znamionowa	0,9 A
● przy 440 V wartość znamionowa	0,2 A
● przy 600 V wartość znamionowa	0,1 A
prąd roboczy przy 3 torach prądowych połączonych szeregowo przy DC-13	
● przy 24 V wartość znamionowa	10 A
● przy 60 V wartość znamionowa	4,7 A
● przy 110 V wartość znamionowa	3 A
● przy 220 V wartość znamionowa	1,2 A
● przy 440 V wartość znamionowa	0,5 A
● przy 600 V wartość znamionowa	0,26 A
prąd roboczy styków pomocniczych przy DC-13	
● przy 24 V	6 A
● przy 48 V	2 A
● przy 60 V	2 A
● przy 110 V	1 A
● przy 125 V	0,9 A
● przy 220 V	0,3 A
● przy 250 V	0,3 A
niezawodność styku styków pomocniczych	1 awaria styku na 100 milionów (17 V, 1 mA)
Warunki środowiska	
temperatura otoczenia	
● podczas pracy	-25 ... +60 °C
● podczas magazynowania	-55 ... +80 °C
Environmental footprint	
deklaracja środowiskowa produktu(EPD)	Tak
współczynnik ocieplenia globalnego [eq CO2] ogółem	0,92 kg
współczynnik ocieplenia globalnego [eq CO2] podczas produkcji	0,34 kg
współczynnik ocieplenia globalnego [eq CO2] podczas eksploatacji	0,562 kg
współczynnik ocieplenia globalnego [eq CO2] po End of Life	0,017 kg
Dane związane z bezpieczeństwem	
funkcja produktu	
● styk lustrzany zg. z IEC 60947-4-1	Tak; Z 3RT2
● wymuszone otwarcie zg. z IEC 60947-5-1	Tak
● wymuszone otwarcie zg. z IEC 60947-5-1	Z 3RH2
niezawodność styku styków pomocniczych	1 awaria styku na 100 milionów (17 V, 1 mA)
Instalacja/ Mocowanie/ Wymiary	
rodzaj montażu	mocowanie zatrzaskowe
wysokość	37,5 mm
szerokość	36 mm
głębokość	43,7 mm
wykonanie przyłącza elektrycznego dla obwodu pomocniczego i obwodu prądu sterowania	Przyłącze śrubowe

Zmiany zastrzeone
© Copyright Siemens

przekrój możliwego do podłączenia przewodu dla styków pomocniczych	
● jednożyłowy lub wielożyłowy	0,5 ... 2,5 mm²
● typu linka z tulejką kablową	0,5 ... 2,5 mm²
rodzaj przekrojów poprzecznych możliwych do podłączenia przewodów	
● dla styków pomocniczych	
— jednożyłowy lub wielożyłowy	2x (0,5 ... 1,5 mm²), 2x (0,75 ... 2,5 mm²)
— typu linka z tulejką kablową	2x (0,5 ... 1,5 mm²), 2x (0,75 ... 2,5 mm²)
● przy przewodach AWG dla styków pomocniczych	2x (20 ... 16), 2x (18 ... 14)
numer AWG jako zakodowany przekrój przyłączanego przewodu dla styków pomocniczych	20 ... 14

Zezwolenia Certyfikaty

General Product Approval

CSA | EG-Konf. | UKCA | CCC | Confirmation | UL

General Product Approval	EMV	Test Certificates		Marine / Shipping	
EAC	RCM	Special Test Certificate	Type Test Certificates/Test Report	ABS	BUREAU VERITAS

Marine / Shipping					other
DNV	LRS	PRS	RINA	RMRS	Miscellaneous

other	Railway	Environment
Confirmation	Special Test Certificate	EPD Typ II/III (with life cylce assessment)

Więcej informacji

Siemens has decided to exit the Russian market (see here).
https://press.siemens.com/global/en/pressrelease/siemens-wind-down-russian-business
Siemens is working on the renewal of the current EAC certificates.
Please contact your local Siemens office on the status of validity of the EAC certification if you intend to import or offer to supply these products to an EAC relevant market (other than the sanctioned EAEU member states Russia or Belarus).
Informacje dotyczące opakowania
Informacje dotyczące opakowania
Information- and Downloadcenter
https://www.siemens.com/ic10
Industry Mall (System zamawiania online)
https://mall.industry.siemens.com/mall/pl/pl/Catalog/product?mlfb=3RH2911-1XA40-0MA0
CAx-Online-Generator
http://support.automation.siemens.com/WW/CAXorder/default.aspx?lang=en&mlfb=3RH2911-1XA40-0MA0
Service&Support
https://support.industry.siemens.com/cs/ww/en/ps/3RH2911-1XA40-0MA0
Image database (product images, 2D dimension drawings, 3D models, device circuit diagrams, EPLAN macros, ...)
http://www.automation.siemens.com/bilddb/cax_de.aspx?mlfb=3RH2911-1XA40-0MA0&lang=en

© Copyright Siemens

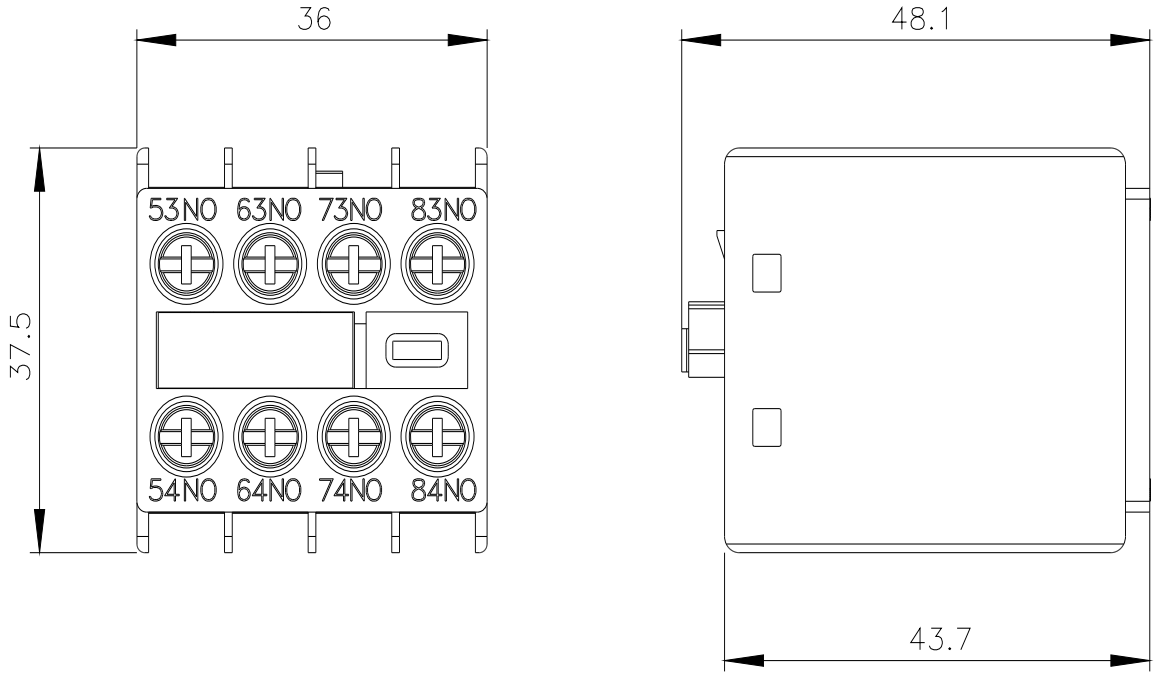

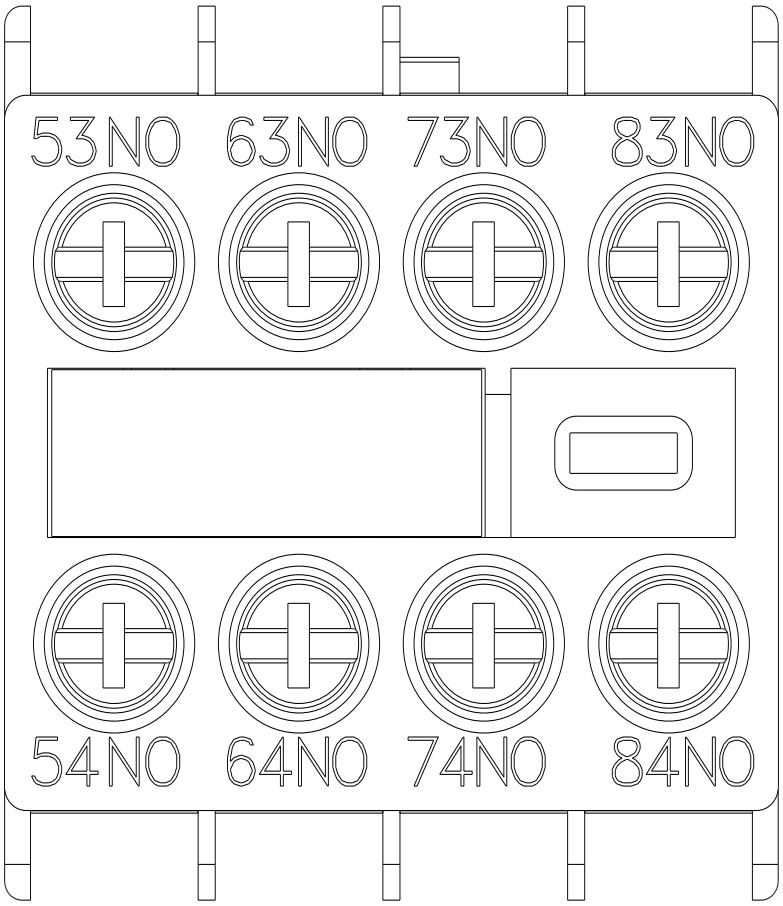

Zmiany zastrzeone
© Copyright Siemens

3RT2

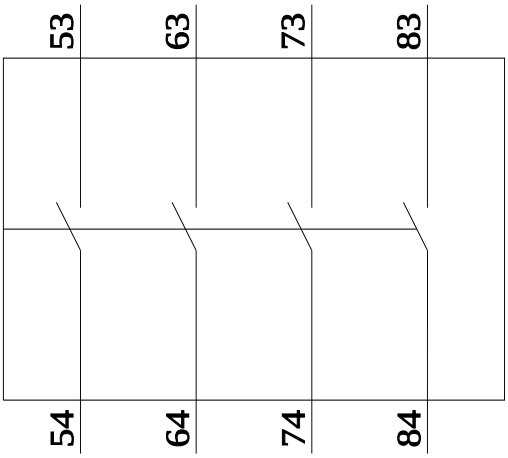

3RH2

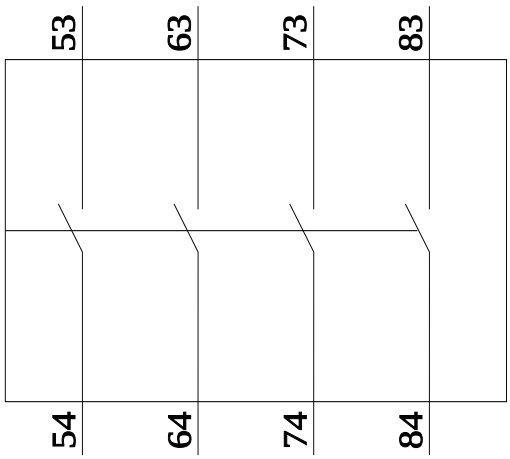

Ostatnia zmiana: 2.12.2023

Zmiany zastrzeone
© Copyright Siemens