Lovato electric
ENERGY AND AUTOMATION

RS131310

WYŁĄCZNIK KRAŃCOWY, ZESTYKI 1NO+1NC. 25N



Przeznaczenie produktu			Wyłącznik linkowy z przyciskiem kasującym
Seria produktu			RS131310
Charakterystyka ogólna			
Charakterystyka ogólna			
Materiał obudowy			Termoplastyczny polimer
Właściwości styków			
Rodzaj zestyku			1NO+1NC
Prąd termiczny umowny Ith		A	10
Znamionowe napięcie izolacji Ui		V	250
Wkładka bezpieczenikowa		Class/A	Bezpiecznik bezzwłoczny 10 gG/SC
Prąd roboczy termiczny umowny Ith, IEC		A	10
Rezystancja na pole (średnia wartość)		mΩ	<10
Trwałość			
mechaniczna		cycles	100000
Operacje mechaniczne		cycles/h	1800
Charakterystyka wyjść			
Trwałość mechaniczna		cycles	100000
Właściwości mechaniczne			
Montaż głowic roboczych			Śruba
Roboczy moment obrotowy			
		N	25
		lb	5.6
Moment dokręcania maks.			
	Montaż przełącznika		
		Nm	2.5
		lbin	22.1
	Zacisk zestyków		
		Nm	0.8
		lbin	7
	Montaż śrubowy pokrywy korpusu		
		Nm	0.8
		lbin	7
Przekrój przewodu			
	AWG/Kcmil		
		maks.	14
	IEC		
		min. mm²	1 or 2
		maks. mm²	2.5
Podłączenie przewodów			Samozwalniający zacisk śrubowy
Wejście przewodu			PG11

The characteristics described in this document are subject to updates or modifications at any time. The descriptions, technical and functional information, illustrations and instructions in this brochure are purely illustrative, and are consequently not contractually binding

Masa		g	92
Warunki otoczenia			
Stopień zanieczyszczenia			3
Temperatura			
	Temperatura pracy		
	min.	°C	-25
	maks.	°C	+70
	Temperatura składowania		
	min.	°C	-40
	maks.	°C	+70

Wymiary

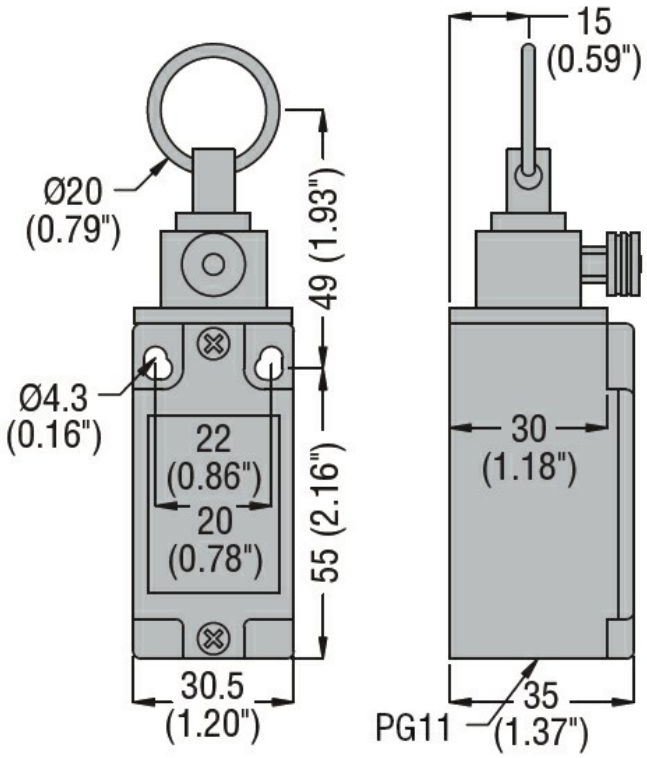

Schemat połączeń elektrycznych

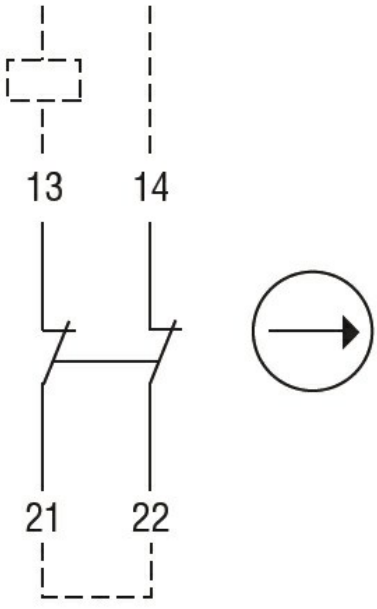

The characteristics described in this document are subject to updates or modifications at any time. The descriptions, technical and functional information, illustrations and instructions in this brochure are purely illustrative, and are consequently not contractually binding

Certyfikaty i zgodność

Zgodność

CSA C22.2 n° 14
IEC/EN 60204-1
IEC/EN 60947-1
IEC/EN 60947-5-1
ISO 13850; UL508

Certyfikaty

cULus
EAC

Klasyfikacja ETIM

ETIM 8,0	EC000030 - Wyłącznik krańcowy

The characteristics described in this document are subject to updates or modifications at any time. The descriptions, technical and functional information, illustrations and instructions in this brochure are purely illustrative, and are consequently not contractually binding