BF9400E024

STYCZNIK 3 POLOWY, 95A W AC3, 20...48VAC/DC, SZEROKOŚĆ OBUDOWY 55MM



Przeznaczenie produktu			Stycznik mocy
Seria produktu			BF94
Właściwości styków			
Liczba pól		Nr.	3
Znamionowe napięcie izolacji Ui IEC/EN		V	1000
Znamionowe napięcie udarowe Uimp		kV	8
Częstotliwość robocza			
	min.	Hz	25
	maks.	Hz	400
Prąd roboczy termiczny umowny Ith, IEC		A	115
Prąd roboczy Ie			
	AC-1 (≤40°C)	A	115
	AC-1 (≤55°C)	A	95
	AC-1 (≤70°C)	A	80
	AC-3 (≤440V ≤55°C)	A	95
	AC-4 (400V)	A	45
Znamionowa moc robocza AC-3 (T≤55°C)			
	230 V	kW	30
	400 V	kW	55
	415 V	kW	55
	440 V	kW	55
	500 V	kW	55
	690 V	kW	55
	1000 V	kW	37
Znamionowa moc prąd AC-3 (T≤55°C)			
	230 V	A	94
	400 V	A	94
	415 V	A	94
	440 V	A	94
	500 V	A	78
	690 V	A	57
	1000 V	A	28
Maks. prąd Ie wg IEC w DC1 przy L/R ≤ 1 ms i 1 polu szeregowo			
	≤24 V	A	77
	48 V	A	66
	75 V	A	66
	110 V	A	8
	220 V	A	–
Maks. prąd Ie wg IEC w DC1 przy L/R ≤ 1 ms i 2 polach szeregowo			
	≤24 V	A	110
	48 V	A	110
	75 V	A	110
	110 V	A	90
	220 V	A	9
Maks. prąd Ie wg IEC w DC1 przy L/R ≤ 1 ms i 3 polach szeregowo			

The characteristics described in this document are subject to updates or modifications at any time. The descriptions, technical and functional information, illustrations and instructions in this brochure are purely illustrative, and are consequently not contractually binding

	≤24 V	A	110
	48 V	A	110
	75 V	A	110
	110 V	A	93
	220 V	A	95
Maks. prąd Ie wg IEC w DC1 przy L/R ≤ 1 ms i 4 polach szeregowo			
	≤24 V	A	115
	48 V	A	115
	75 V	A	115
	110 V	A	110
	220 V	A	115
Maks. prąd Ie wg IEC w DC3-DC5 przy L/R ≤ 15 ms i 1 polu szeregowo			
	≤24 V	A	45
	48 V	A	33
	75 V	A	33
	110 V	A	3
	220 V	A	–
Maks. prąd Ie wg IEC w DC3-DC5 przy L/R ≤ 15 ms i 2 polach szeregowo			
	≤24 V	A	65
	48 V	A	55
	75 V	A	55
	110 V	A	43
	220 V	A	5
Maks. prąd Ie wg IEC w DC3-DC5 przy L/R ≤ 15 ms i 3 polach szeregowo			
	≤24 V	A	86
	48 V	A	75
	75 V	A	75
	110 V	A	64
	220 V	A	64
Maks. prąd Ie wg IEC w DC3-DC5 przy L/R ≤ 15 ms i 4 polach szeregowo			
	≤24 V	A	96
	48 V	A	95
	75 V	A	95
	110 V	A	80
	220 V	A	80
Krótkotrwałe dopuszczalne natężenie prądu przez 10s (IEC/PN-EN 60947-1)		A	640
Bezpiecznik			
	gG (IEC)	A	125
	aM (IEC)	A	100
Zdolność załączania (wartość skuteczna)		A	950
Zdolność wyłączania przy napięciu			
	440 V	A	640
	500 V	A	625
	690 V	A	456
Rezystancja na pole (średnia wartość)		mΩ	0.6
Rozproszenie mocy na pole (średnia wartość)			
	Ith	W	7.9
	AC-3	W	5.4
Moment obrotowy dokręcania zacisków			
	min.	Nm	4
	maks.	Nm	5
	min.	lbin	3
	maks.	lbin	3.7

The characteristics described in this document are subject to updates or modifications at any time. The descriptions, technical and functional information, illustrations and instructions in this brochure are purely illustrative, and are consequently not contractually binding

Moment dokręcania zacisków cewki			
	min.	Nm	0.8
	maks.	Nm	1
	min.	Ibin	0.59
	maks.	Ibin	0.74
Maks. liczba podłączonych jednocześnie kabli		Nr.	2
Przekrój przewodu			
Przekrój przewodu elastycznego bez końcówki			
	min.	mm²	1.5
	maks.	mm²	35
Osłona zacisków prądowych zgodna z IEC/EN 60529			IP20
Właściwości mechaniczne			
Pozycja montażowa			
	normalna		Płaszczyzna pionowa
	dozwolona		±30°
Montaż			Śruba/szyna DIN 35 mm
Masa		g	1
Trwałość			
mechaniczna		cycles	15000000
elektryczna		cycles	1100000
Dane związane z bezpieczeństwem			
Poziom zapewnienia bezpieczeństwa B10d zgodny z PN-EN ISO 13489-1			
	obciążenie znamionowe	cycles	1100000
	obciążenie mechaniczne	cycles	15000000
Kompatybilność elektromagnetyczna			Tak
Działanie cewki AC			
Napięcie znamionowe AC przy 50/60 Hz, 60 Hz			
	min.	V	20
	maks.	V	48
Napięcie robocze AC			
cewka 50/60 Hz przy 50 Hz			
zadziałanie			
	min.	%Us	85 Us min
	maks.	%Us	110 Us max
odpadanie			
	maks.	%Us	≤70 Us min
cewka 50/60 Hz przy 60 Hz			
zadziałanie			
	min.	%Us	85 Us min
	maks.	%Us	110 Us max
odpadanie			
	maks.	%Us	≤70 Us min
Średni pobór cewki przy 20°C			
cewka 50/60 Hz przy 50 Hz			
	rozruch	VA	35…120
	trzymanie	VA	1.5…3.7
cewka 50/60 Hz przy 60 Hz			
	rozruch	VA	35…120
	trzymanie	VA	1.5…3.7
Rozproszenie przy trzymaniu ≤20°C 50 Hz		W	1…2.5
Działanie cewki DC			
Znamionowe napięcie sterujące DC			

The characteristics described in this document are subject to updates or modifications at any time. The descriptions, technical and functional information, illustrations and instructions in this brochure are purely illustrative, and are consequently not contractually binding

			min.	V	20
			maks.	V	48
Napięcie robocze DC					
	zadziałanie				
			min.	%Us	80 Us min
			maks.	%Us	110 Us max
	odpadanie				
			maks.	%Us	≤70 Us min
Średni pobór cewki przy ≤20°C					
			zadziałanie	W	23…68
			trzymanie	W	1.2…1,9
Maks. częstotliwość cykli					
Operacje mechaniczne				cycles/h	3600
Czas działania					
Średni czas przy sterowaniu Us					
	W AC				
		Zamykanie NO			
			min.	ms	12
			maks.	ms	28
		Otwieranie NO			
			min.	ms	8
			maks.	ms	22
	w DC				
		Zamykanie NO			
			min.	ms	40
			maks.	ms	85
		Otwieranie NO			
			min.	ms	20
			maks.	ms	55
Dane techniczne UL					
Znamionowe napięcie robocze AC (UL)				V	600
Prąd pełnego obciążenia dla trójfazowego silnika AC przy					
			480 V	A	77
			600 V	A	77
Uzyskana wydajność mechaniczna przy					
	silnik trójfazowy AC				
			200/208 V	HP	25
			220/230 V	HP	30
			460/480 V	HP	60
			575/600 V	HP	75
Zastosowanie ogólne					
	Stycznik				
		AC o zastosowaniu ogólnym, prąd		A	115
Ochrona przed zwarciem, 600 V					
	Wysoka niezawodność				
			Prąd zwarciowy	kA	100
			Klasyfikacja bezpiecznika	A	200
			Klasa bezpiecznika		J
	Standardowa niezawodność				
			Prąd zwarciowy	kA	10
			Klasyfikacja bezpiecznika	A	200
			Klasa bezpiecznika		RK5
Warunki otoczenia					
Temperatura					

The characteristics described in this document are subject to updates or modifications at any time. The descriptions, technical and functional information, illustrations and instructions in this brochure are purely illustrative, and are consequently not contractually binding

Temperatura pracy			
	min.	°C	-50
	maks.	°C	70
Temperatura składowania			
	min.	°C	-60
	maks.	°C	80
Maks. wysokość		m	3000

Wymiary

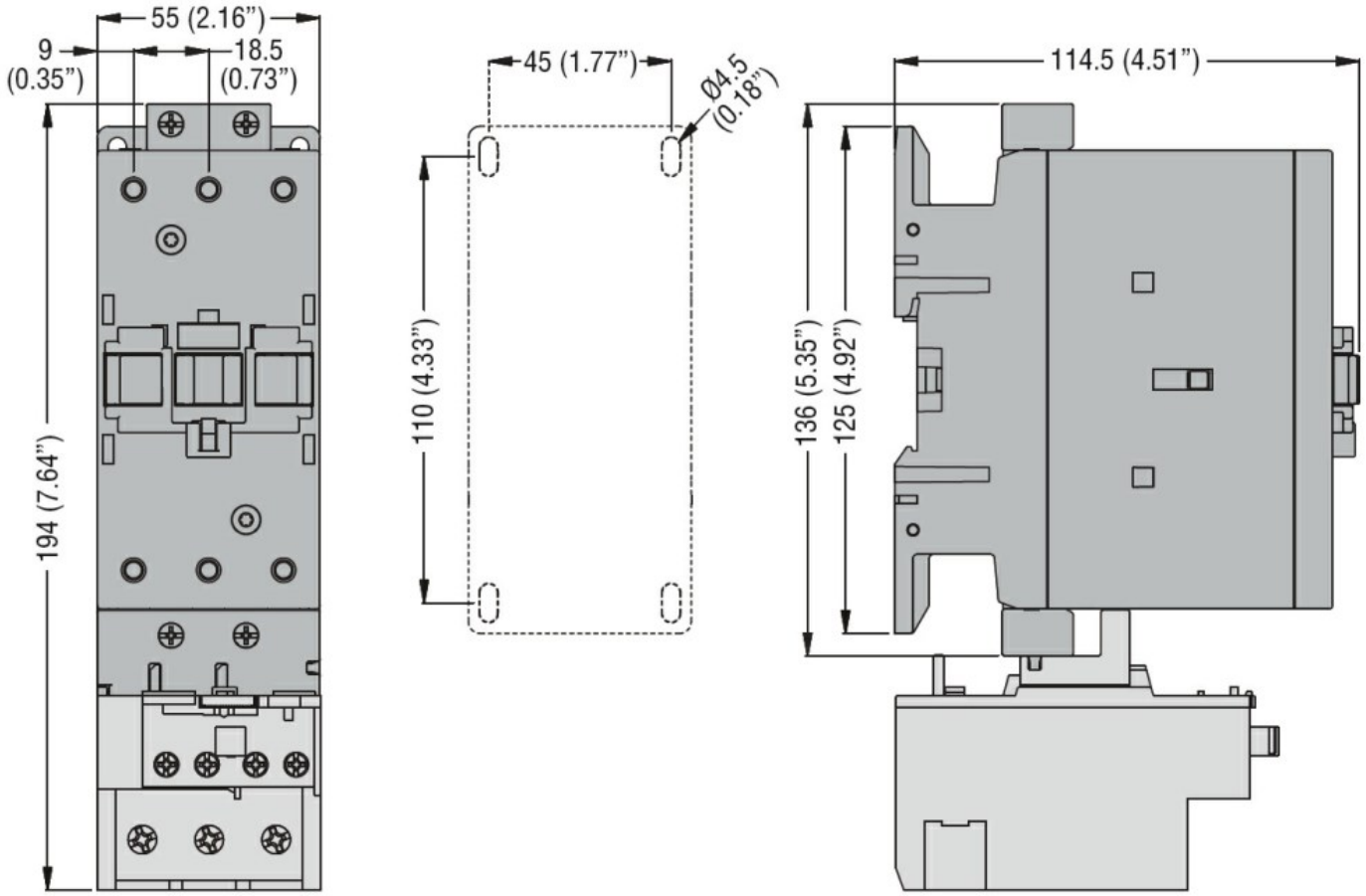

Schemat połączeń elektrycznych

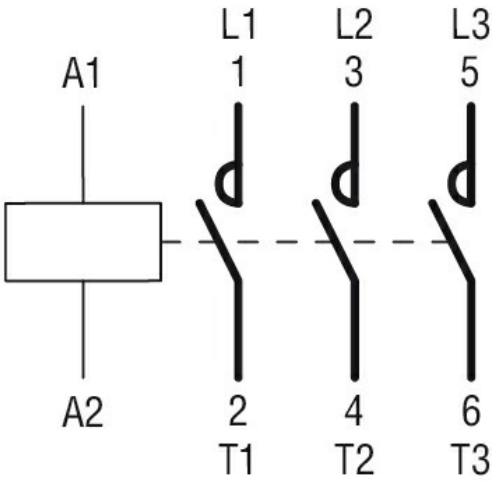

Certyfikaty i zgodność

Zgodność

CSA C22.2 n° 60947-1

The characteristics described in this document are subject to updates or modifications at any time. The descriptions, technical and functional information, illustrations and instructions in this brochure are purely illustrative, and are consequently not contractually binding

	CSA C22.2 n° 60947-4-1
	IEC/EN/BS 60947-1
	IEC/EN/BS 60947-4-1
	UL 60947-1
	UL 60947-4-1
Certyfikaty	
	CCC
	cULus
	EAC

Klasyfikacja ETIM

ETIM 8,0	EC000066 - Stycznik AC

The characteristics described in this document are subject to updates or modifications at any time. The descriptions, technical and functional information, illustrations and instructions in this brochure are purely illustrative, and are consequently not contractually binding