# KKBJ...H100 Kolanko 90°

1,0 Grubość blachy: 1,0 mm

## Informacje

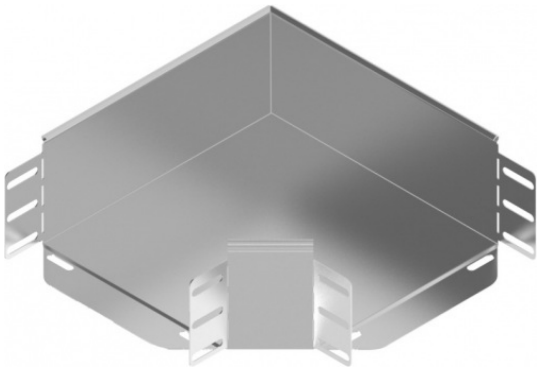

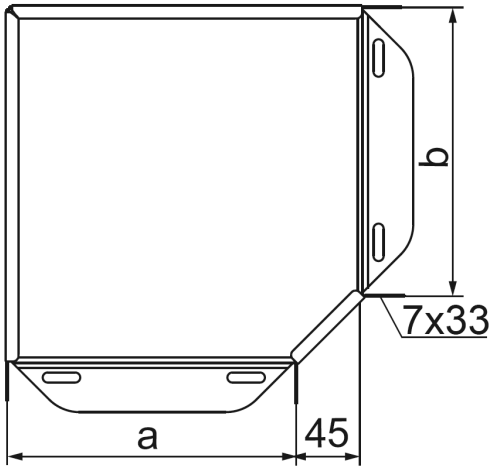


Zastosowanie
Zmiana kierunku prowadzenia trasy kablowej

**Uwaga**
Zintegrowane łączniki. Montaż nie wymaga stosowania dodatkowych łączników.

Materiał
S - stal cynkowana met. Sendzimira PN-EN 10346:2015-09
Na zamówienie:
F - stal cynkowana metodą zanurzeniową PN-EN ISO 1461:2011, lub metodą cynku płatkowego tylko dla elementów o max. wymiarze 200 mm
E - stal kwasoodporna
L - lakierowanie w standardowej palecie RAL

Dodatkowe informacje
- montaż śrubami SGKM6x12 lub SGM6x12
- przy nietypowych zamówieniach podać wymiar a i b (jeżeli a=300mm i b=200mm zamawiana kształtka powinna mieć symbol KK...300/200H100)

## Wersje

| Symbol | Numer katalogowy | Wymiar a=b (mm) | Ciężar 1 szt. (kg) | Ilość (szt.) |
|---|---|---|---|---|
| KKBJ100H100 | 116110 | 100 | 0,51 | 1 |
| KKBJ150H100 | 116115 | 150 | 0,74 | 1 |
| KKBJ200H100 | 116120 | 200 | 1 | 1 |
| KKBJ300H100 | 116130 | 300 | 1,63 | 1 |


BAKS