BSMN Uchwyt boczny

Nowość Szybki montaż

Informacje

Podwieszanie korytek siatkowych.

Materiał
G - ocynk galwaniczny
Na zamówienie:
FP - cynkowanie metodą cynku płatkowego PN-EN ISO 10683:2018-11
E - stal nierdzewna
L - lakierowanie w standardowej palecie RAL

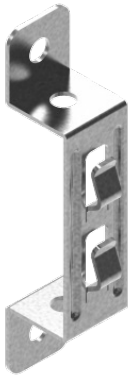

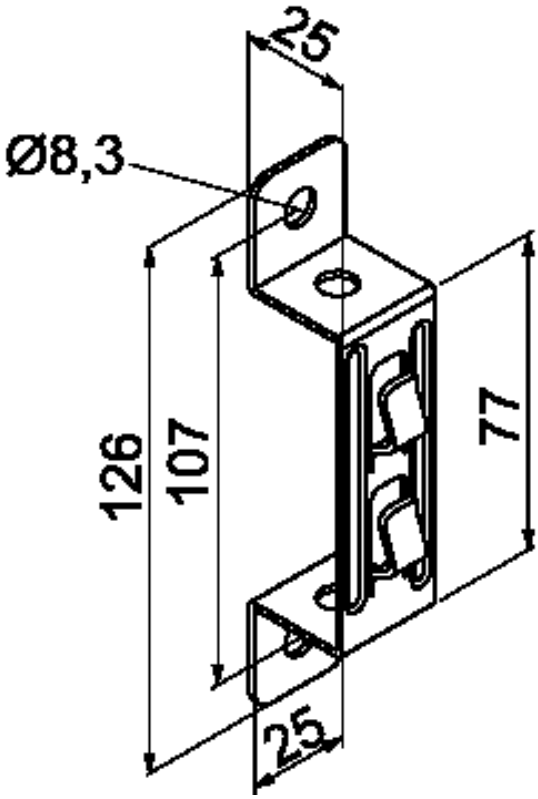

Wersje

Symbol	Numer katalogowy	Waga 1 szt. (kg)	Ilość (szt.)
BSMN	902803	0,10	100

Przykłady

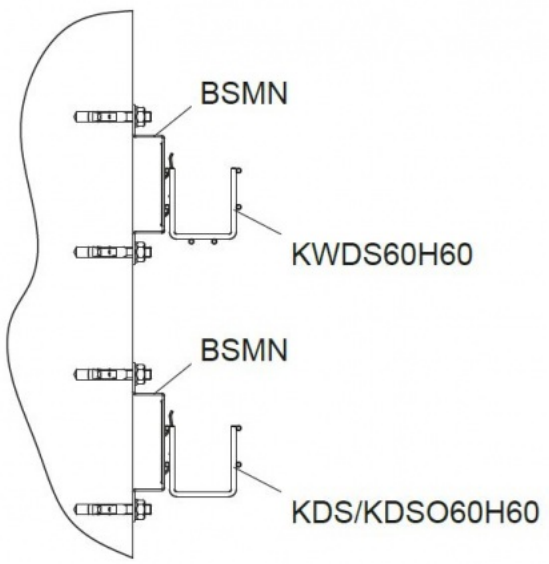
BSMN
KWDS60H60
BSMN
KDS/KDSO60H60

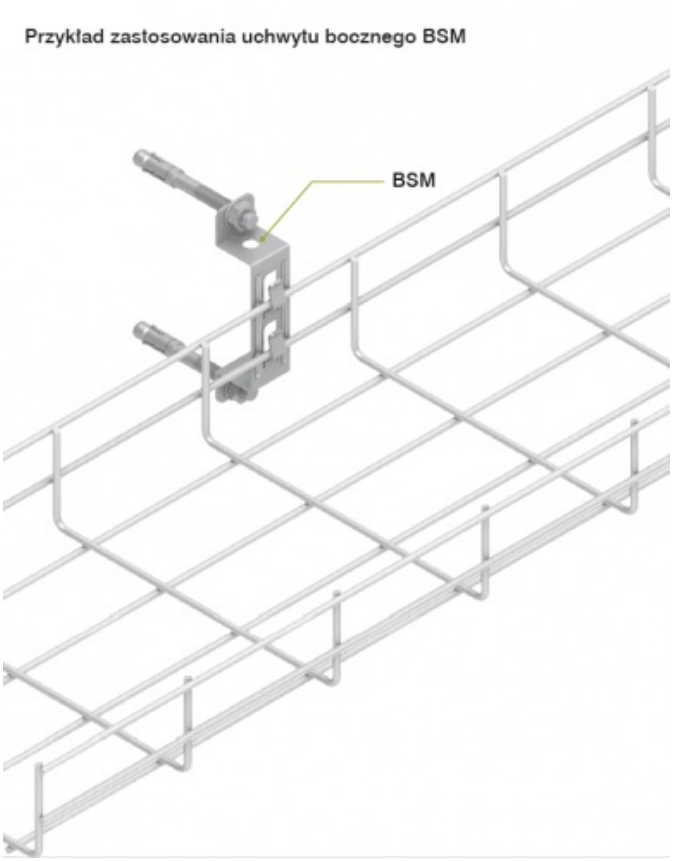
Przykład zastosowania uchwytu bocznego BSM
BSM