ASENNUSOHJE
INSTALLATIONSANVISNING
INSTALLASJONSANVISNING
INSTALLATION INSTRUCTION
UZSTĀDĪŠANAS INSTRUKCIJA
INSTALIAVIMOINSTRUKCIJA
РУКОВОДСТВО ПО МОНТАЖУ
INSTRUKCJA INSTALACJI
PAIGALDUSJUHEND

FAP3010

KYTKENTÄYKSIKKÖ
KOPPLINGSENHET
KOPPLINGSENHET
SWITCH UNIT
MODUŁ MANIPULATORA
SAVIENOJUMA MODULIS
СОЕДИНИТЕЛЬНЫЙ БЛОК
MODUŁ MANIPULATORA
ÜHENDUSSEADE

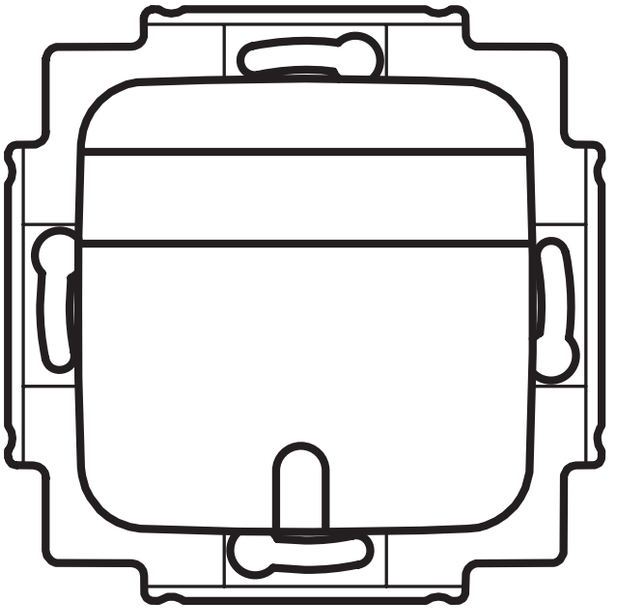

Käyttöjännite; Driftsspänning; Driftspenning; Operating voltage; Darbinė įtampa; Darba spriegums; Рабочее напряжение; Napięcie pracy; Toitepinge	9,5 - 28 Vac / 9,5 - 35 Vdc
Virrankulutus; Strömförbrukning; Strømforbruk; Current consumption; Srovės sąnaudos; Strāvas patēriņš; Потребляемый ток; Pobór prądu; Voolutarve	20 mA ac / 10 mA dc
Kotelointiluokka; Kapslingsklass; Tetthetsklasse; Protection class; Saugumo klasė; Aizsardzības klase; Класс защиты; Stopień ochrony; Kaitseaste	IP20
Käyttölämpötila; Drifttemperatur; Drifttemperatur; Operating temperature; Darbinė temperatūra; Darba temperatūra; Диапазон рабочих температур; Temperatura pracy; Kasutustemperatuur	5 °C - 40 °C

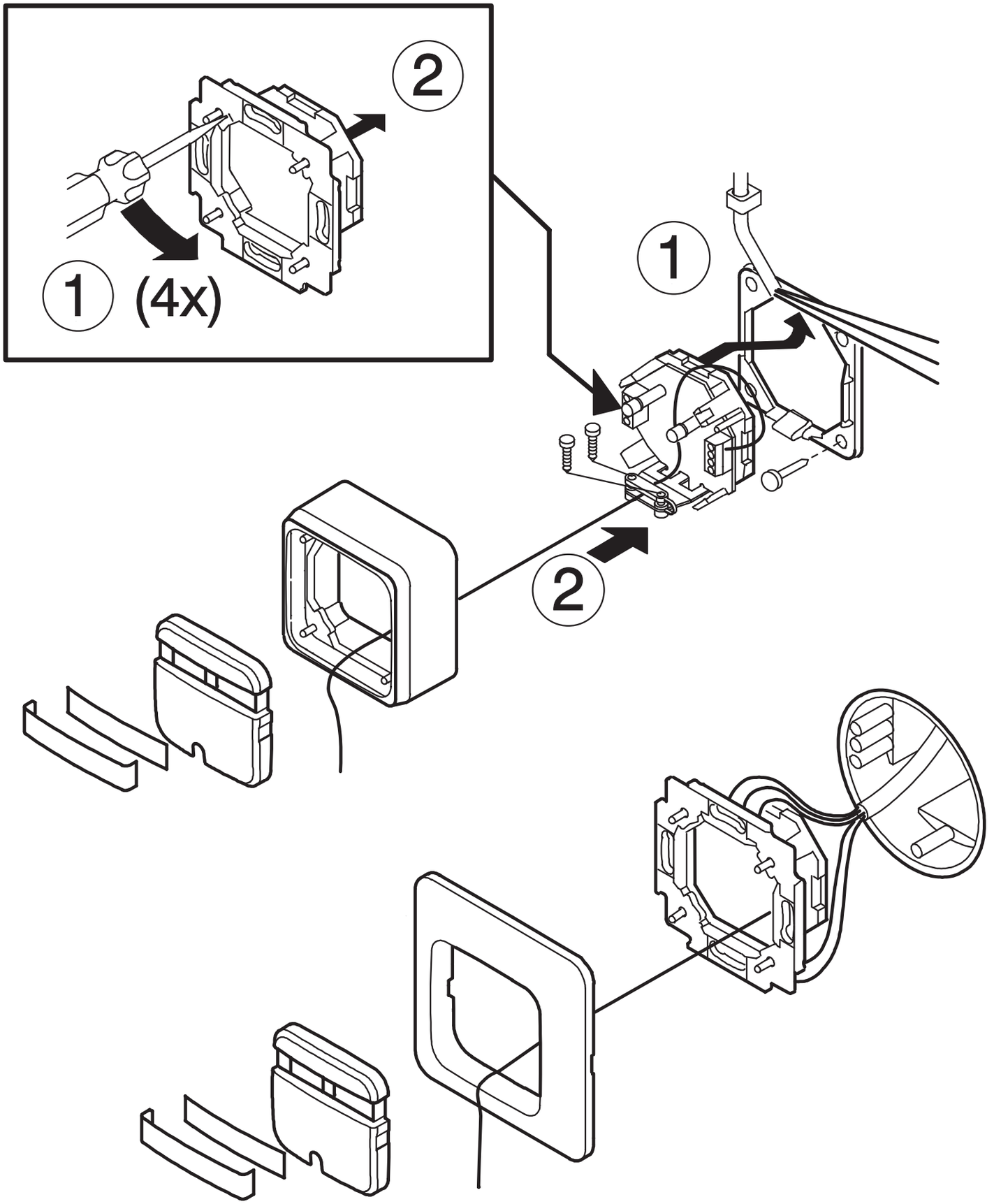
2
1 (4x)
1
2

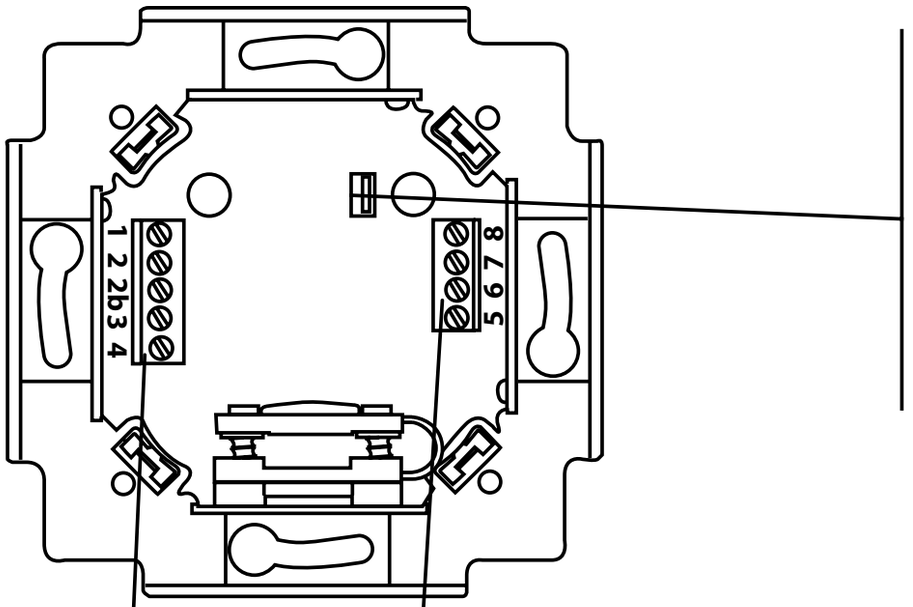

B ("Address")

A (Normal)

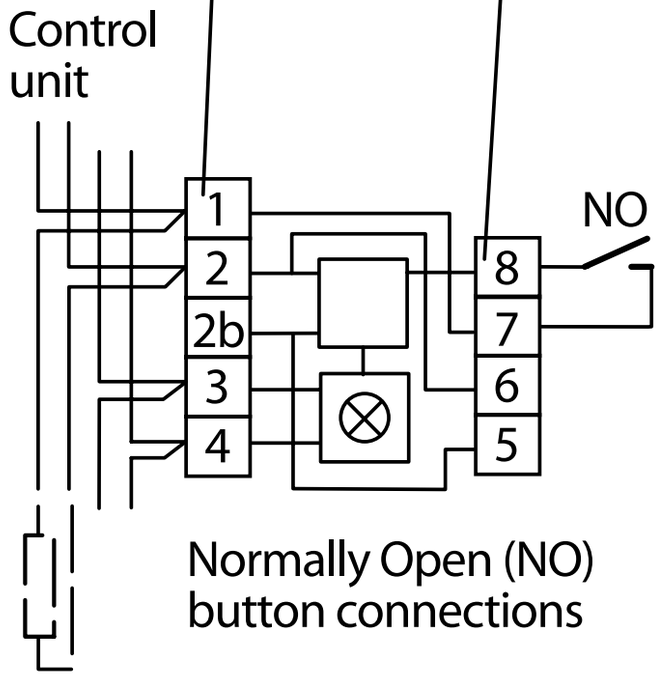

Normally Open (NO) button connections

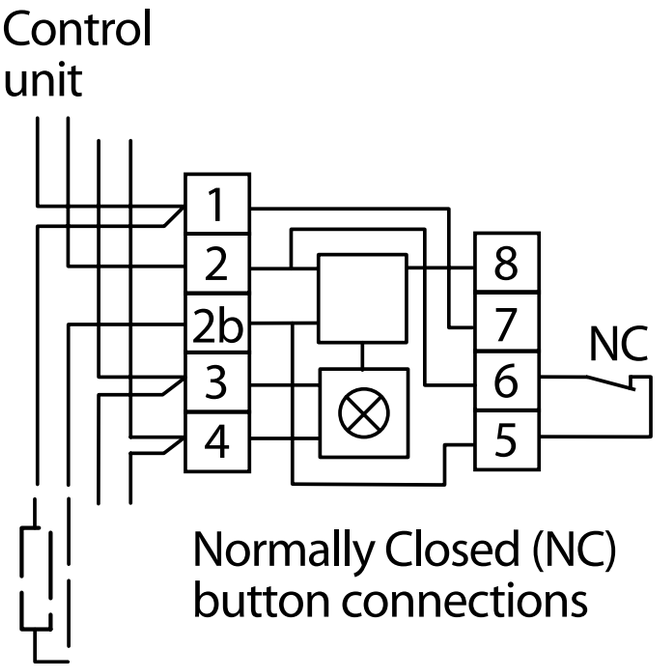

Normally Closed (NC) button connections

CE

CTI1.340/ Doc.: 410954C

ABB Oy, Asennustuotteet
P.O. Box 16
FIN-06101 PORVOO
FINLAND

INT.TEL. + 358 102211
INT.FAX. + 358 102254255
www.abb.fi/asennustuotteet