Arkusz danych produktu

Specyfikacje



Moduł świetlny, kolumna świetlna Harmony XVB7, czerwony, Ø70mm, stały, kolorowa soczewka

XVB7C24

Parametry podstawowe

Gama produktów	Harmony XVB7
Typ produktu lub komponentu	Light module
elementy składowe urządzenia	Standard lens
skrócona nazwa urządzenia	XVB7
Średnica montażowa	70 mm
Rodzaj sygnalizacji	Stały
Light color	LED, Czerwony
materiał	Poliwęglan (PC)
Masa produktu	0,105 kg
Miejsce montażu	Upright/inverted

Parametry uzupełniające

czas życia urządzenia w godzinach	50000 godz.
[Ue] znamionowe napięcie łączeniowe	24 V AC/DC
znamionowe napięcia graniczne robocze	21.6...26.4 V AC/DC
obciążenie prądowe	35 mA w 24 V AC 40 mA w 24 V DC
prąd rozruchowy	0,5 A
Klasa ochrony przed udarami elektrycznymi	Klasa ii
Napięcie znamionowe izolacji [Ui]	50 V
znamionowe napięcie udarowe wytrzymywane [Uimp]	0,5 kV

Środowisko pracy

Stopień zabrudzenia	2
Temperatura otoczenia dla pracy urządzenia	-25…60 °C
Temepratura otoczenia dla przechowywania	-40…70 °C
Stopień ochrony IP	IP66
Environmental Type ratings	Type 4/4X/12/13 indoor use only
Odporność na wibracje	6 gn, amplituda = +/- 0.5 mm (f = 10…500 Hz)pracujący
Odporność na wstrząsy	30 gn (czas trwania = 6 ms) dla pracujący

Wyłączenie odpowiedzialności: Niniejsza dokumentacja nie pełni funkcji zastępczej i nie powinna być wykorzystywana do określenia niezawodności lub przydatności opisanych w niej produktów do konkretnych zastosowań użytkownika

Normy	UL 60947-5-1 IEC 60947-5-1 CSA C22.2 No 60947-5-1
Certyfikaty produktu	cULus CCC RCM UKCA CE

Jednostka opakowania

Jednostka miary opakowania 1	PCE
Ilość jednostek w opakowaniu 1	1
Wysokość opakowania 1	6,500 cm
Szerokość opakowania 1	7,300 cm
Długość opakowania 1	7,300 cm
Waga opakowania 1	105,000 g
Jednostka miary opakowania 2	S03
Ilość jednostek w opakowaniu 2	60
Wysokość opakowania 2	30,000 cm
Szerokość opakowania 2	30,000 cm
Długość opakowania 2	40,000 cm
Waga opakowania 2	6,772 kg
Jednostka miary opakowania 3	P06
Ilość jednostek w opakowaniu 3	480
Wysokość opakowania 3	75,000 cm
Szerokość opakowania 3	60,000 cm
Długość opakowania 3	80,000 cm
Waga opakowania 3	60,772 kg

Warunki gwarancji

Gwarancja	18 months

Environmental Data

Firma Schneider Electric dąży do osiągnięcia statusu zerowej emisji netto do 2050 r. dzięki partnerstwom w łańcuchu dostaw, materiałom o mniejszym wpływie na środowisko i gospodarce obiegu zamkniętego za pośrednictwem naszej trwającej kampanii "Use Better, Use Longer, Use Again" w celu wydłużenia żywotności produktów i możliwości recyklingu.

Environmental Data - objaśnienie >

Jak oceniamy zrównoważony rozwój produktów >

Wpływ na środowisko

Całkowity ślad węglowy w całym cyklu życia	12
Profil środowiskowy produktu (PEP)	Środowiskowy profil produktu

Use Better

Materiały i opakowania

Opakowanie wykonane z kartonu pochodzącego z recyklingu	Nie
Opakowanie bez tworzywa sztucznego	Nie
Europejska dyrektywa RoHS	Zgodne z wyłączeniami

Use Again

Przepakowanie i regeneracja

Kulistość – profil	Informacja o żywotności
Odbiór	Nie
WEEE Label	Produkt należy zutylizować zgodnie z obowiązującymi na terenie Unii Europejskiej przepisami dotyczącymi odpadów i nie może on zostać wyrzucony wraz ze zwykłymi odpadami.

Dimensions Drawings

Dimensions

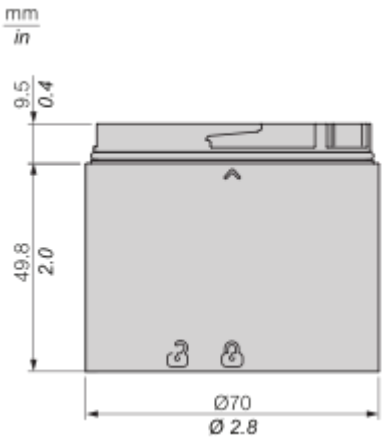

Mounting and Clearance

Mounting Overview

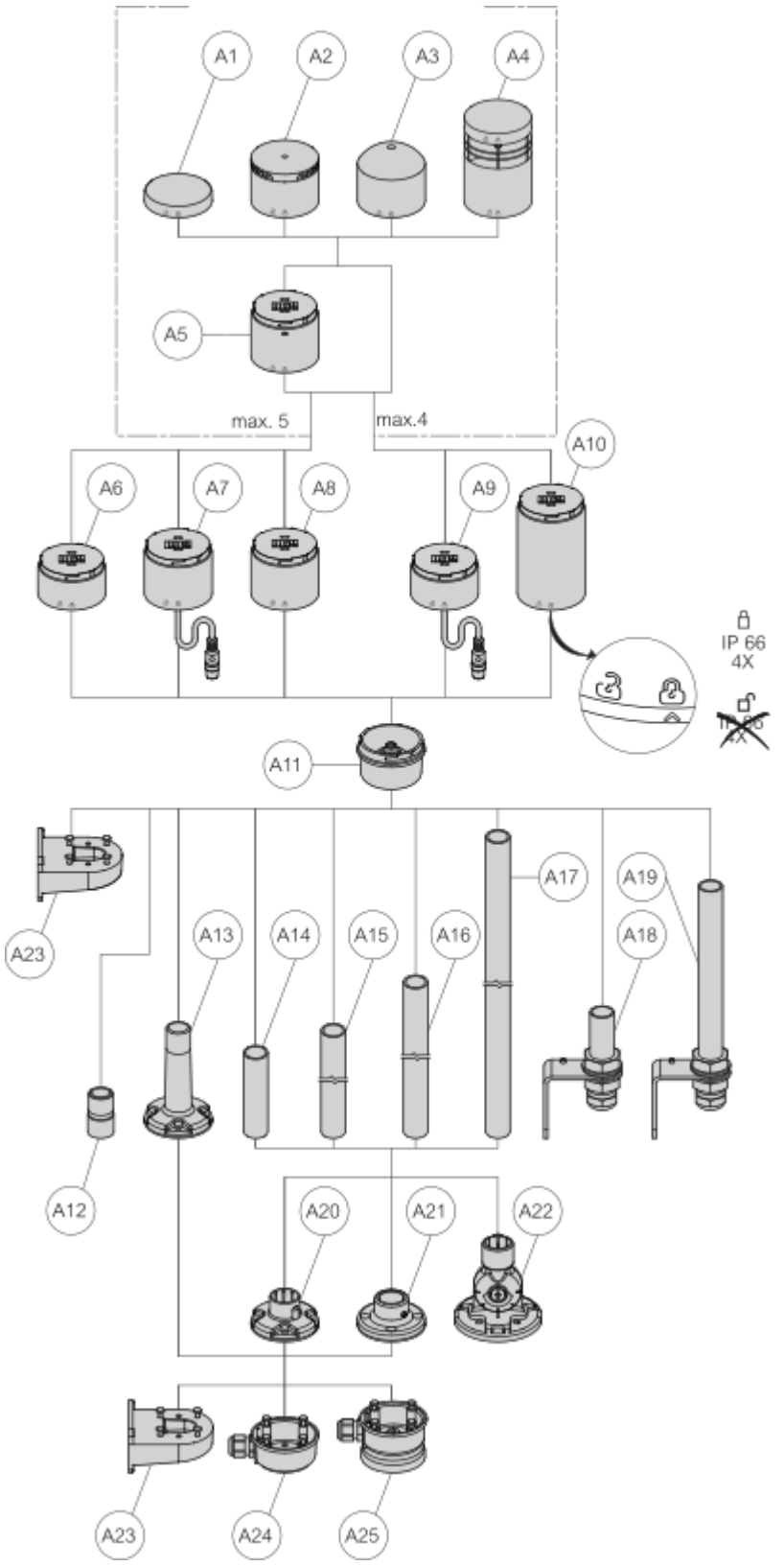

Drawing	Part Number	Part Description

A1, A6, A11	XVB7C21B...	24V Base Direct / Tube & Cover
A1, A7, A11	XVB7C31	IO Link Base Direct / Tube & Cover
A1, A8, A11	XVB7C51	USB Base Direct / Tube & Cover
A1, A9, A11	XVB7C61	M12 Base Direct / Tube & Cover
A1, A10, A11	XVB7C21M...	AC Base Direct / Tube & Cover
A2	XVB7C9S...	2 Tones Buzzer
A2	XVB7C9T	8 Tones Buzzer
A2	XVB7C9SS	Self-Adjust Sounder 1 Tone
A3	XVB7L2...	Beacon Steady Lens
	XVB7L6...	Beacon Flashing Lens
A4	XVB7C9V	Editable Voice Alarm
A5	XVB7C2...	Steady Lens
	XVB7C5...	Blinking Lens
	XVB7C6...	Flashing Lens
	XVB7CR...	Rotating Lens
	XVB7CM9	Multi-function Clear lens
A12	XVZ00	1/2" NPT Adapter
A13	XVZ02...	Plastic Fixing Plate With Pole
A14	XVZ100	Alu Ø25mm Pole 100mm Length
A15	XVZ250	Alu Ø25mm Pole 250mm Length
A16	XVZ400	Alu Ø25mm Pole 400mm Length
A17	XVZ800	Alu Ø25mm Pole 800mm Length
A18	XVZ100T	L Bracket Alu Ø25mm Pole 100mm
A19	XVZ250T	L Bracket Alu Ø25mm Pole 250mm
A20	XVZ01...	Plastic Fixing Plate
A21	XVZ11	Metal Fixing Plate
A22	XVZ06...	Plastic Foldable Bracket
A23	XVZ09	Plastic Wall Mount Bracket

A24	XVZ07	Side Entry Adapter
A25	XVZ08	Magnetic Adapter

Technical Illustration

Dimensions

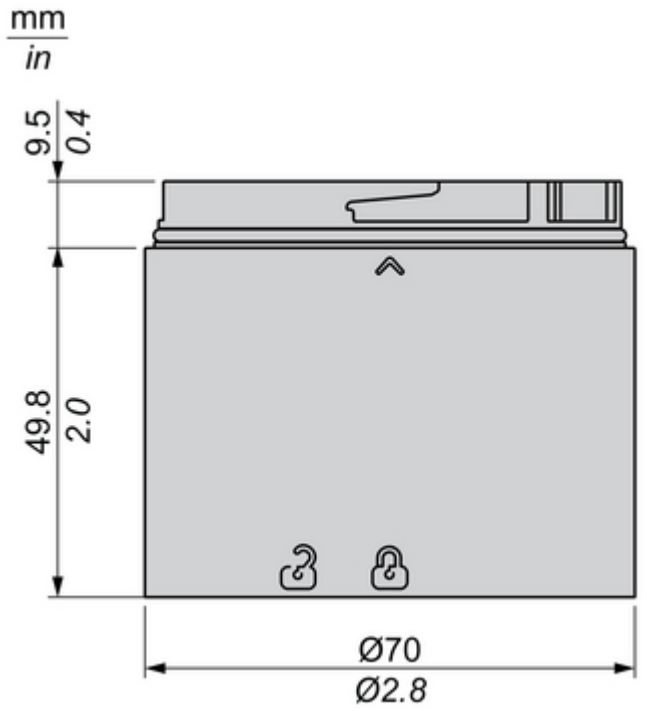

Offer Marketing Illustration

Product benefits / Features



Offer Marketing Illustration

Product benefits / Features



Image of product / Alternate images

Alternative











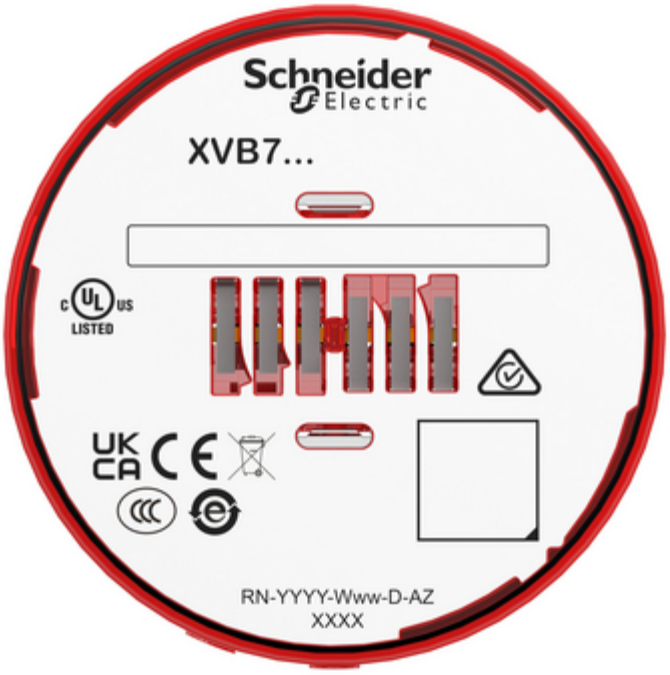
Schneider Electric
XVB7...
c UL us LISTED
UK CA
RN-YYYY-Www-D-AZ
XXXX