# Arkusz danych produktu

Specyfikacje



## Moduł świetlny, kolumna świetlna Harmony XVB7, zielony, Ø70mm, stały, kolorowa soczewka

XVB7C23

## Parametry podstawowe

| | |
|---|---|
| **Gama produktów** | Harmony XVB7 |
| **Typ produktu lub komponentu** | Light module |
| **elementy składowe urządzenia** | Standard lens |
| **skrócona nazwa urządzenia** | XVB7 |
| **Średnica montażowa** | 70 mm |
| **Rodzaj sygnalizacji** | Stały |
| **Light color** | LED, Zielony |
| **materiał** | Poliwęglan (PC) |
| **Masa produktu** | 0,105 kg |
| **Miejsce montażu** | Upright/inverted |

## Parametry uzupełniające

| | |
|---|---|
| **czas życia urządzenia w godzinach** | 50000 godz. |
| **[Ue] znamionowe napięcie łączeniowe** | 24 V AC/DC |
| **znamionowe napięcia graniczne robocze** | 21.6...26.4 V AC/DC |
| **obciążenie prądowe** | 35 mA w 24 V AC<br>40 mA w 24 V DC |
| **prąd rozruchowy** | 0,5 A |
| **Klasa ochrony przed udarami elektrycznymi** | Klasa ii |
| **Napięcie znamionowe izolacji [Ui]** | 50 V |
| **znamionowe napięcie udarowe wytrzymywane [Uimp]** | 0,5 kV |

## Środowisko pracy

| | |
|---|---|
| **Stopień zabrudzenia** | 2 |
| **Temperatura otoczenia dla pracy urządzenia** | -25…60 °C |
| **Temepratura otoczenia dla przechowywania** | -40…70 °C |
| **Stopień ochrony IP** | IP66 |
| **Environmental Type ratings** | Type 4/4X/12/13 indoor use only |
| **Odporność na wibracje** | 6 gn, amplituda = +/- 0.5 mm (f = 10…500 Hz)pracujący |
| **Odporność na wstrząsy** | 30 gn (czas trwania = 6 ms) dla pracujący |

Wyłączenie odpowiedzialności: Niniejsza dokumentacja nie pełni funkcji zastępczej i nie powinna być wykorzystywana do określenia niezawodności lub przydatności opisanych w niej produktów do konkretnych zastosowań użytkownika

| | |
|---|---|
| **Normy** | UL 60947-5-1<br>IEC 60947-5-1<br>CSA C22.2 No 60947-5-1 |
| **Certyfikaty produktu** | cULus<br>CCC<br>RCM<br>UKCA<br>CE |

## Jednostka opakowania

| | |
|---|---|
| **Jednostka miary opakowania 1** | PCE |
| **Ilość jednostek w opakowaniu 1** | 1 |
| **Wysokość opakowania 1** | 6,500 cm |
| **Szerokość opakowania 1** | 7,300 cm |
| **Długość opakowania 1** | 7,500 cm |
| **Waga opakowania 1** | 105,000 g |
| **Jednostka miary opakowania 2** | S03 |
| **Ilość jednostek w opakowaniu 2** | 60 |
| **Wysokość opakowania 2** | 30,000 cm |
| **Szerokość opakowania 2** | 30,000 cm |
| **Długość opakowania 2** | 40,000 cm |
| **Waga opakowania 2** | 6,763 kg |
| **Jednostka miary opakowania 3** | P06 |
| **Ilość jednostek w opakowaniu 3** | 480 |
| **Wysokość opakowania 3** | 75,000 cm |
| **Szerokość opakowania 3** | 60,000 cm |
| **Długość opakowania 3** | 80,000 cm |
| **Waga opakowania 3** | 61,000 kg |

## Warunki gwarancji

| | |
|---|---|
| **Gwarancja** | 18 months |

## Environmental Data

Firma Schneider Electric dąży do osiągnięcia statusu zerowej emisji netto do 2050 r. dzięki partnerstwom w łańcuchu dostaw, materiałom o mniejszym wpływie na środowisko i gospodarce obiegu zamkniętego za pośrednictwem naszej trwającej kampanii "Use Better, Use Longer, Use Again" w celu wydłużenia żywotności produktów i możliwości recyklingu.

Environmental Data - objaśnienie >

Jak oceniamy zrównoważony rozwój produktów >

### Wpływ na środowisko

| | |
|---|---|
| Całkowity ślad węglowy w całym cyklu życia | **31** |
| Profil środowiskowy produktu (PEP) | **Środowiskowy profil produktu** |

## Use Better

### Materiały i opakowania

| | |
|---|---|
| Opakowanie wykonane z kartonu pochodzącego z recyklingu | **Nie** |
| Opakowanie bez tworzywa sztucznego | **Nie** |
| Europejska dyrektywa RoHS | **Zgodne z wyłączeniami** |

## Use Again

### Przepakowanie i regeneracja

| | |
|---|---|
| Kulistość – profil | **Informacja o żywotności** |
| Odbiór | **Nie** |
| WEEE Label | **Produkt należy zutylizować zgodnie z obowiązującymi na terenie Unii Europejskiej przepisami dotyczącymi odpadów i nie może on zostać wyrzucony wraz ze zwykłymi odpadami.** |

Dimensions Drawings

## Dimensions

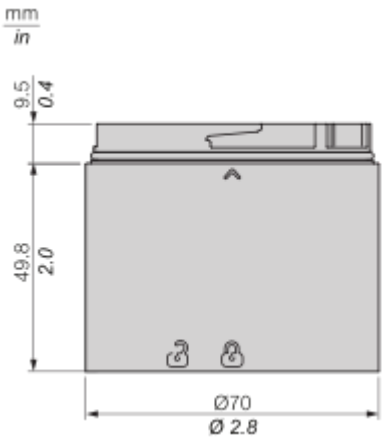

Mounting and Clearance

## Mounting Overview

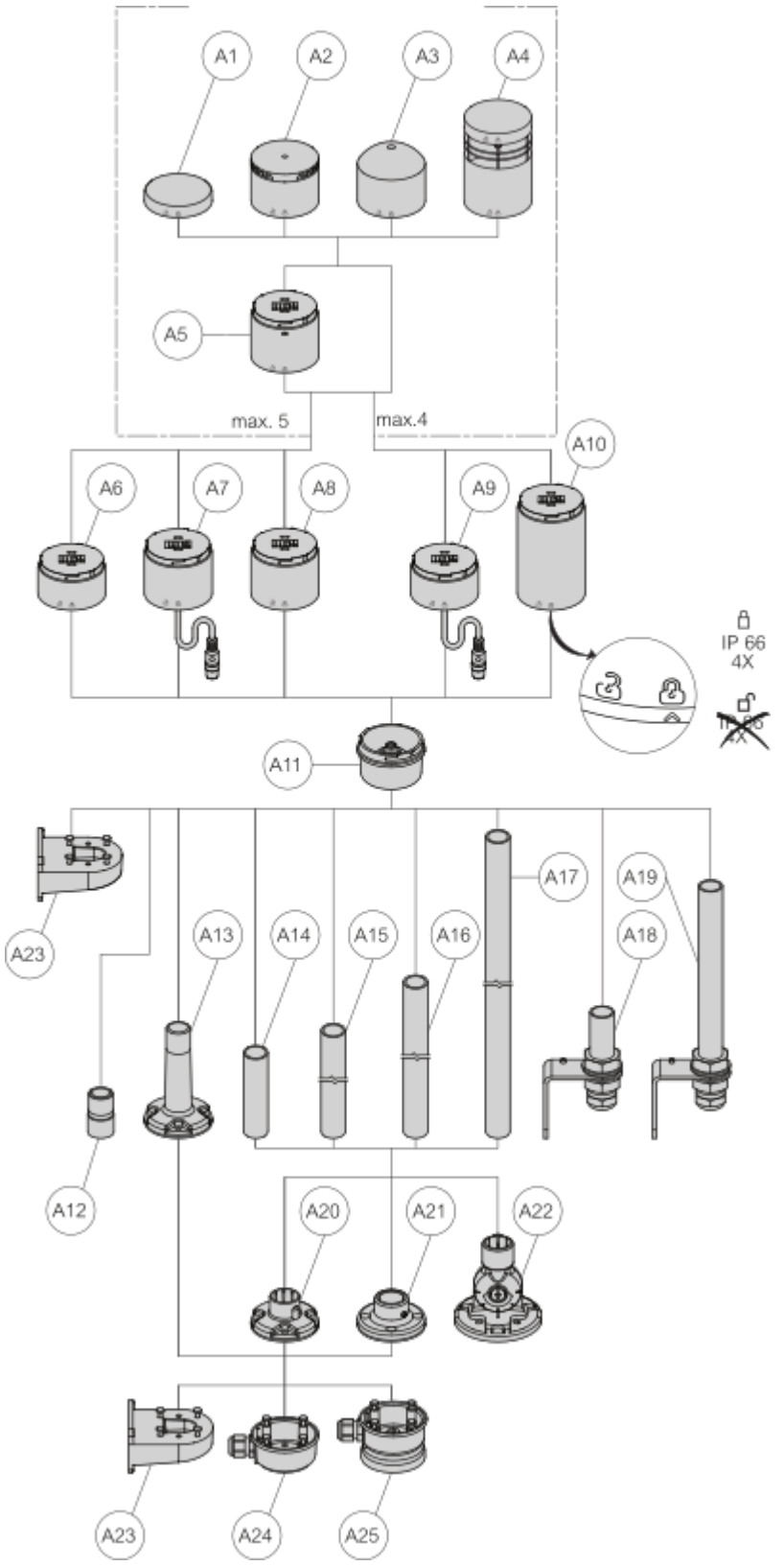


| Drawing | Part Number | Part Description |
|---|---|---|

| | | |
|---|---|---|
| A1, A6, A11 | XVB7C21B... | 24V Base Direct / Tube & Cover |
| A1, A7, A11 | XVB7C31 | IO Link Base Direct / Tube & Cover |
| A1, A8, A11 | XVB7C51 | USB Base Direct / Tube & Cover |
| A1, A9, A11 | XVB7C61 | M12 Base Direct / Tube & Cover |
| A1, A10, A11 | XVB7C21M... | AC Base Direct / Tube & Cover |
| A2 | XVB7C9S... | 2 Tones Buzzer |
| A2 | XVB7C9T | 8 Tones Buzzer |
| A2 | XVB7C9SS | Self-Adjust Sounder 1 Tone |
| A3 | XVB7L2... | Beacon Steady Lens |
| | XVB7L6... | Beacon Flashing Lens |
| A4 | XVB7C9V | Editable Voice Alarm |
| A5 | XVB7C2... | Steady Lens |
| | XVB7C5... | Blinking Lens |
| | XVB7C6... | Flashing Lens |
| | XVB7CR... | Rotating Lens |
| | XVB7CM9 | Multi-function Clear lens |
| A12 | XVZ00 | 1/2" NPT Adapter |
| A13 | XVZ02... | Plastic Fixing Plate With Pole |
| A14 | XVZ100 | Alu Ø25mm Pole 100mm Length |
| A15 | XVZ250 | Alu Ø25mm Pole 250mm Length |
| A16 | XVZ400 | Alu Ø25mm Pole 400mm Length |
| A17 | XVZ800 | Alu Ø25mm Pole 800mm Length |
| A18 | XVZ100T | L Bracket Alu Ø25mm Pole 100mm |
| A19 | XVZ250T | L Bracket Alu Ø25mm Pole 250mm |
| A20 | XVZ01... | Plastic Fixing Plate |
| A21 | XVZ11 | Metal Fixing Plate |
| A22 | XVZ06... | Plastic Foldable Bracket |
| A23 | XVZ09 | Plastic Wall Mount Bracket |

| | | |
|---|---|---|
| A24 | XVZ07 | Side Entry Adapter |
| A25 | XVZ08 | Magnetic Adapter |

Technical Illustration

**Dimensions**

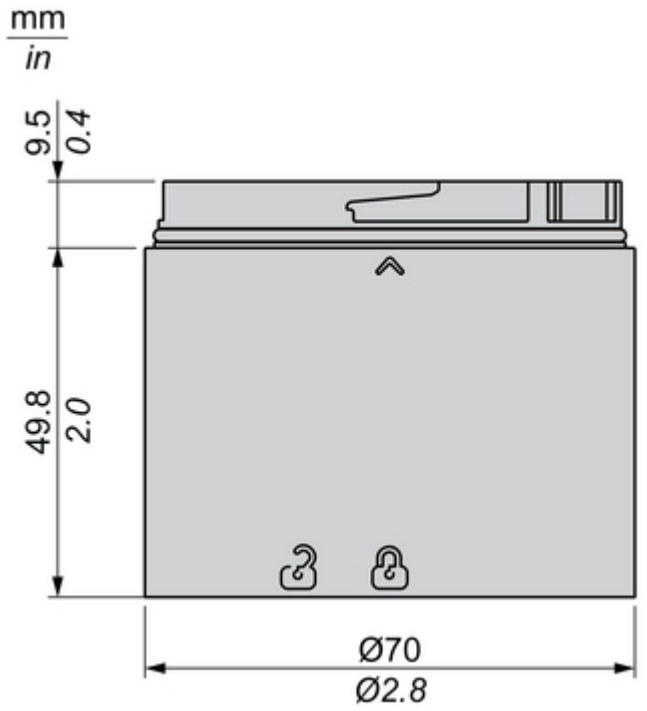

Offer Marketing Illustration

**Product benefits / Features**



Offer Marketing Illustration

**Product benefits / Features**



Image of product / Alternate images

**Alternative**

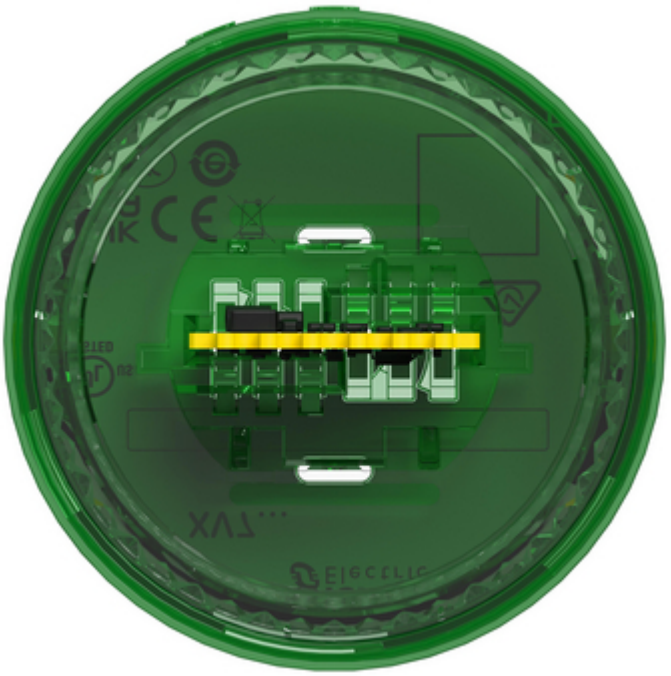

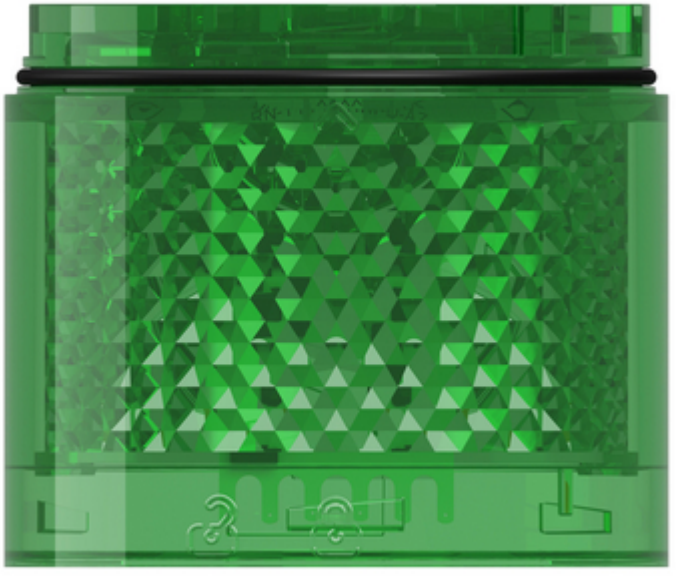

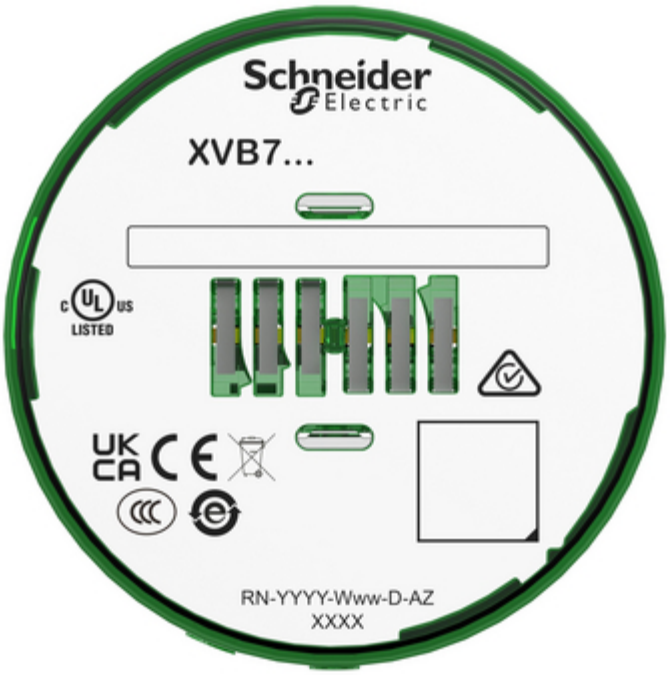
Schneider Electric
XVB7...
c UL us LISTED
UK CA
RN-YYYY-Www-D-AZ
XXXX

