

Kanlux TP SLIM N

Kanlux TP SLIM N to ulepszona wersja popularnej oprawy hermetycznej, oferująca jeszcze lepsze parametry techniczne i wyższą efektywność pracy. Dostępna jest w dwóch długościach (120 i 150 cm) oraz mocach 40W i 50W, zapewniając skuteczność świetlną 120 lm/W i strumień do 6000 lm. Dzięki klasie szczelności IP65 oraz odporności na uderzenia IK08 doskonale sprawdza się w wymagających przestrzeniach, takich jak hale przemysłowe, magazyny, parkingi i garaże. Oprawę można montować natynkowo lub w formie zwieszanej, a szybki i wygodny montaż ułatwiają klipsy montażowe oraz szybkozłączki. Dostępna jest także wersja przelotowa (TW), która umożliwia łączenie opraw w linie świetlne. Seria TP SLIM N objęta jest 5-letnią gwarancją.

- 5 lat Gwarancji na warunkach oświadczenia gwarancyjnego, dostępnego na stronie internetowej







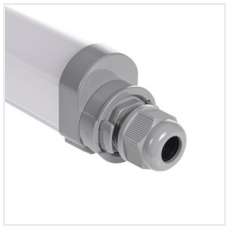





TP SLIM N 40W-NW

		[W]	[lm]	Tc [K]	[°]	
TP SLIM N 40W-NW	38940	40	4800	4000	X145/Y110	biały
TP SLIM N 50W-NW	38941	50	6000	4000	X145/Y110	biały



TP SLIM N 40W-NW

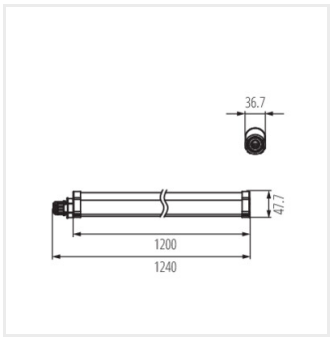

TP_SLIM_N 40W

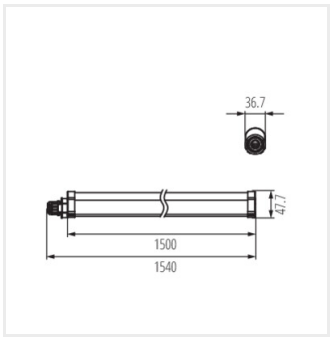

TP_SLIM_N 50W

Dokument utworzono: 08.07.2025, 10:00
Zastrzega się możliwość wprowadzenia zmian technicznych. Dane zawarte w tym katalogu nie są prawnie wiążące.
Fotometria: wyniki uzyskane podczas badania konkretnego egzemplarza.
Kanlux S.A. ul. Objazdowa 1-3, 41-922 Radzionków, Poland kanlux@kanlux.com

PL