

Kanlux CTRL 12/24V RGBW CCT

DIMMING function · RGB · CCT (CW NW WW) · EASY to LINK · III · IP 20 · RF 2,4GHz · CE · EAC · UKCA



CTRL 12/24V RGBW CCT

			[V]	In [A]		[m]	ZONE
CTRL 12/24V RGBW CCT	22148		12 DC; 24 DC	max 10		max 30	
REMOTE RGBW	22146	biały	2 x 1,5 DC		2 x AAA	max 30	4
REMOTE 8 RGBW/CCT-W	22139	biały	2 x 1,5 DC		2 x AAA	max 30	8
REMOTE 4 RGBW/CCT-B	22135	czarny	2 x 1,5 DC		2 x AAA	max 30	4



CTRL 12/24V RGBW CCT



REMOTE RGBW



REMOTE 8 RGBW/CCT-W



REMOTE 4 RGBW/CCT-B

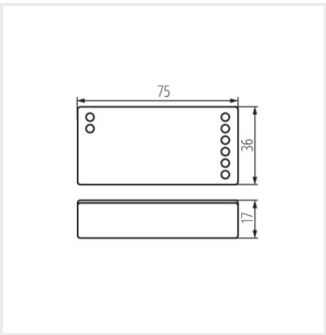

CTRL 12/24V RGBW CCT

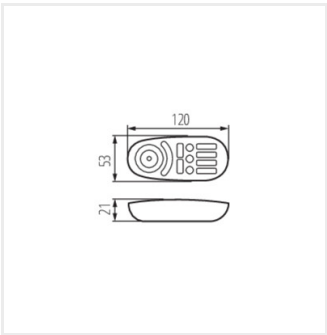

REMOTE RGBW

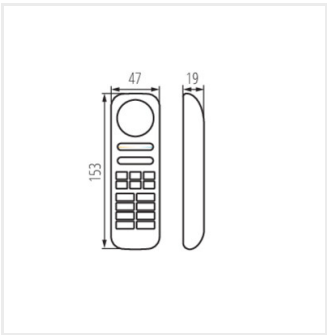

REMOTE 8 RGBW/CCT-W

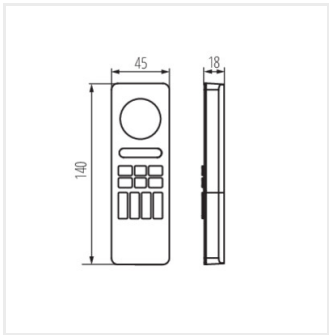

REMOTE 4 RGBW/CCT-B

Dokument utworzono: 23.05.2025, 15:50
Zastrzega się możliwość wprowadzenia zmian technicznych. Dane zawarte w tym katalogu nie są prawnie wiążące.
Fotometria: wyniki uzyskane podczas badania konkretnego egzemplarza.
Kanlux S.A. ul. Objazdowa 1-3, 41-922 Radzionków, Poland kanlux@kanlux.com

PL