**karta katalogowa | nr katalogowy: 221-549/000-053**
adapter montaż. z odciążeniem przewodów; do złączek 10-przewodowych; seria 221, 4 mm²; na szynę TS 35; ciemnoszary-żółty
https://www.wago.com/221-549/000-053

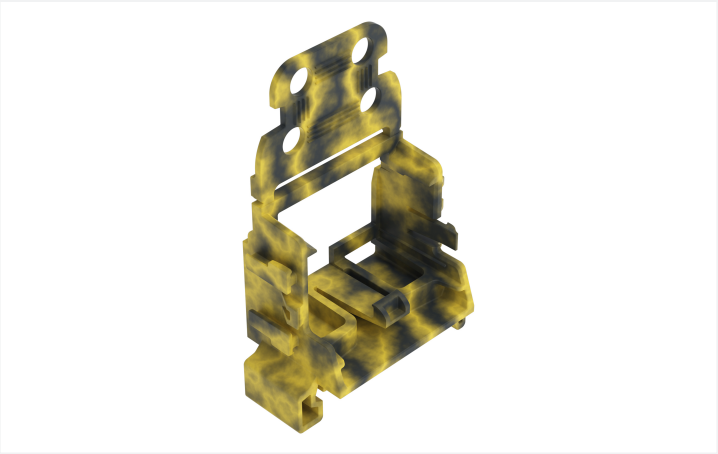

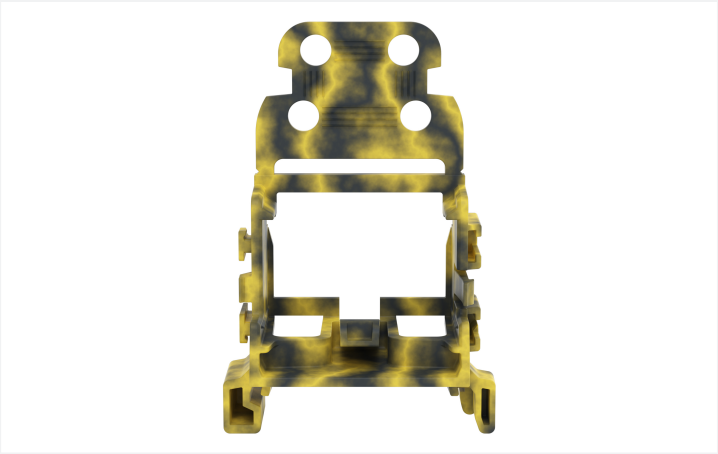

kolor: ciemnoszaro-żółty

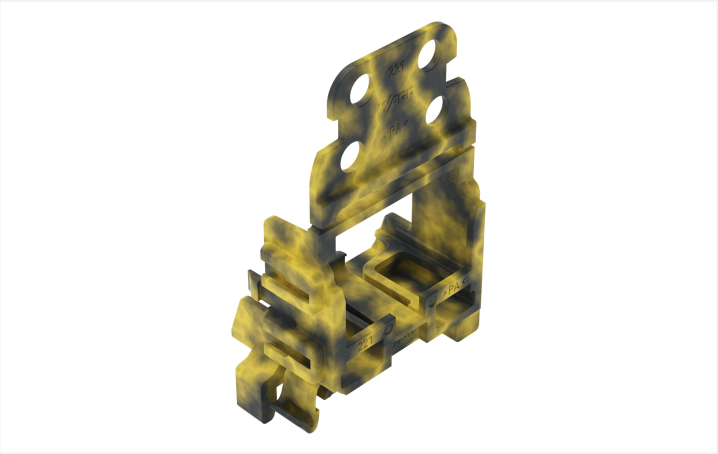

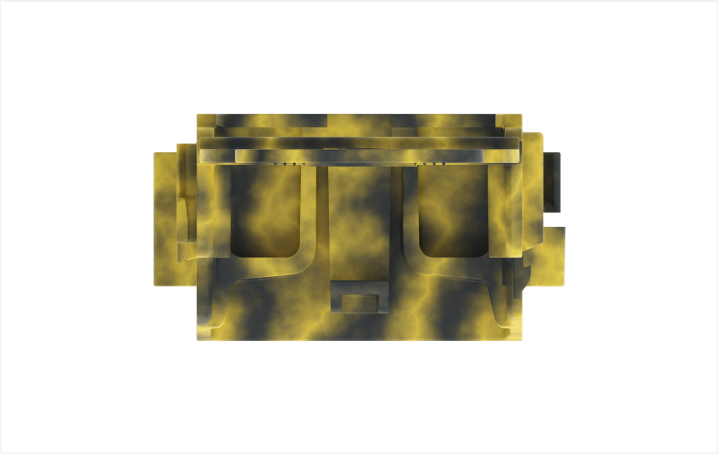

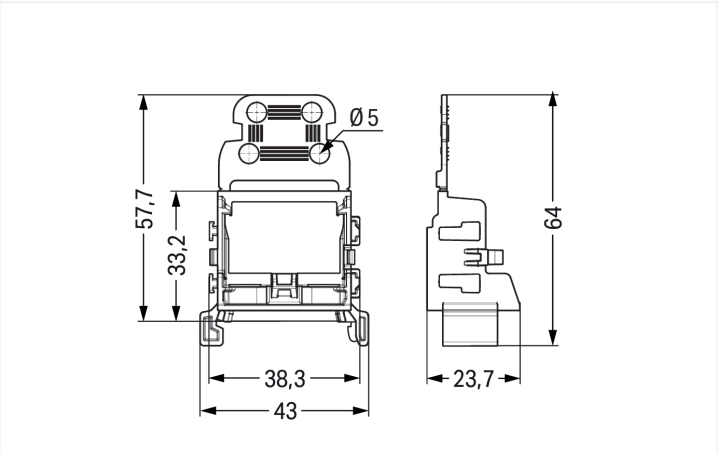

## Wymiary

| | |
|---|---|
| szerokość | 43 mm / 1.693 in |
| wysokość | 23,7 mm / 0.933 in |
| głębokość od górnej krawędzi szyny | 57,7 mm / 2.272 in |
| głębokość | 64 mm / 2.52 in |

## Dane mechaniczne

| | |
|---|---|
| typ mocowania | montaż zatrzaskowy |
| sposób montażu | szyna montażowa TS 35 |
| odpowiedni | for 10-wire connectors (4 mm²) |

## Dane materiałowe

| | |
|---|---|
| specyfikacja danych materiałowych | patrz tutaj |
| kolor | ciemnoszaro-żółty |
| grupa materiału izolacyjnego | I |
| materiał izolacyjny obudowy głównej | poliamid (PA66) |
| klasa palności wg. UL 94 | V0 |
| obciążenie ogniowe | 0,213 MJ |
| masa | 7,1 g |

## Dane handlowe

| | |
|---|---|
| szt./opak. | 10 szt. |
| rodzaj opakowania | karton |
| kraj pochodzenia | CN |
| GTIN | 4066966603866 |
| numer taryfy celnej | 39269097900 |

## Product classification

| | |
|---|---|
| UNSPSC | 39121410 |
| ETIM 9.0 | EC002848 |
| ECCN | NO US CLASSIFICATION |

## Zgodność z wymaganiami ochrony środowiska

| | |
|---|---|
| status zgodności z dyrektywą RoHS | Compliant,No Exemption |

Dokonywanie zmian zastrzeżone. Należy stosować się do dokumentacji technicznej produktów.

Aktualne adresy – patrz: www.wago.com