karta katalogowa | nr katalogowy: 221-509/000-053
adapter montaż. z odciążeniem przewodów; do złączek 10-przewodowych; seria 221, 4 mm²; do mocowania śrubowego; ciemnoszary-żółty
https://www.wago.com/221-509/000-053



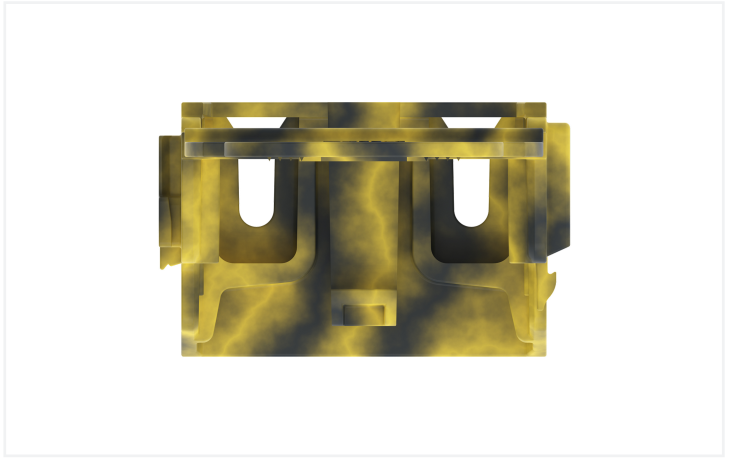

kolor: ciemnoszaro-żółty

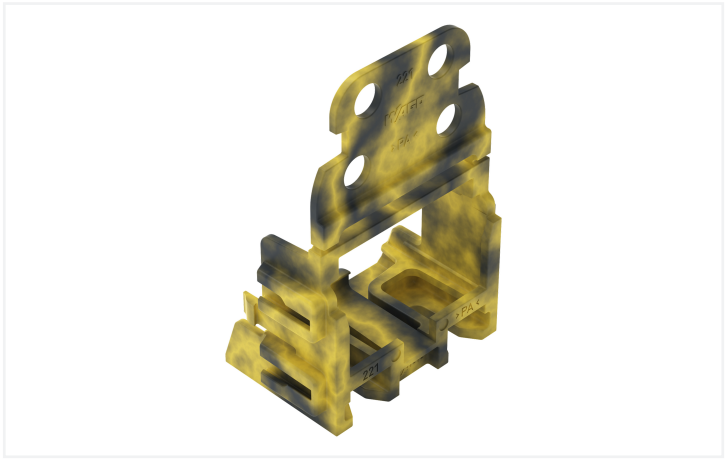

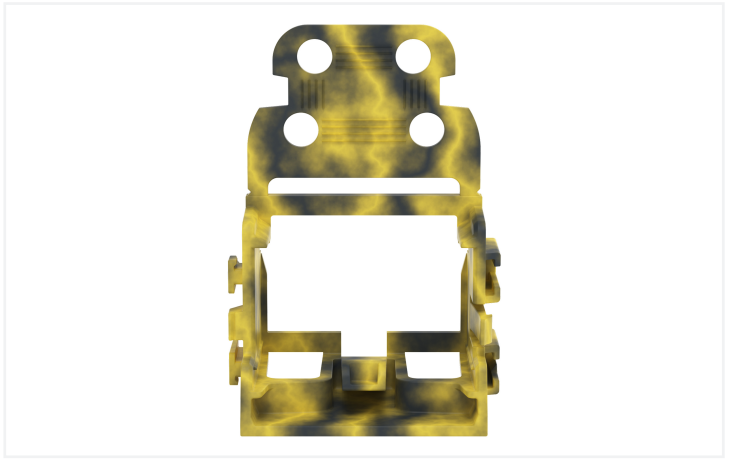

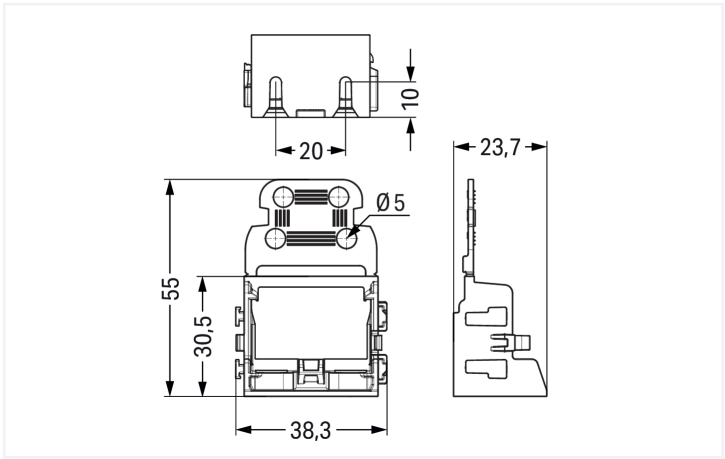

Wymiary

szerokość	38,3 mm / 1.508 in
wysokość	55 mm / 2.165 in
głębokość	23,7 mm / 0.993 in

Dane mechaniczne

sposób montażu	mocowanie śrubowe
odpowiedni	for 10-wire connectors (4 mm²)

Dane materiałowe

specyfikacja danych materiałowych	patrz tutaj
kolor	ciemnoszaro-żółty
grupa materiału izolacyjnego	I
materiał izolacyjny obudowy głównej	poliamid (PA66)
klasa palności wg. UL 94	V0
obciążenie ogniowe	0,176 MJ
masa	5,9 g

Dane handlowe

szt./opak.	10 szt.
rodzaj opakowania	karton
kraj pochodzenia	CN
GTIN	4066966603200
numer taryfy celnej	39269097900

Product classification

UNSPSC	39121421
ETIM 9.0	EC002848
ETIM 8.0	EC002848
ECCN	NO US CLASSIFICATION

Zgodność z wymaganiami ochrony środowiska

status zgodności z dyrektywą RoHS	Compliant,No Exemption

Dokonywanie zmian zastrzeżone. Należy stosować się do dokumentacji technicznej produktów.

Aktualne adresy – patrz: www.wago.com