karta katalogowa | nr katalogowy: 221-549/000-006
adapter montaż. z odciążeniem przewodów; do złączek 10-przewodowych; seria 221, 4 mm²; na szynę TS 35; niebieski
https://www.wago.com/221-549/000-006

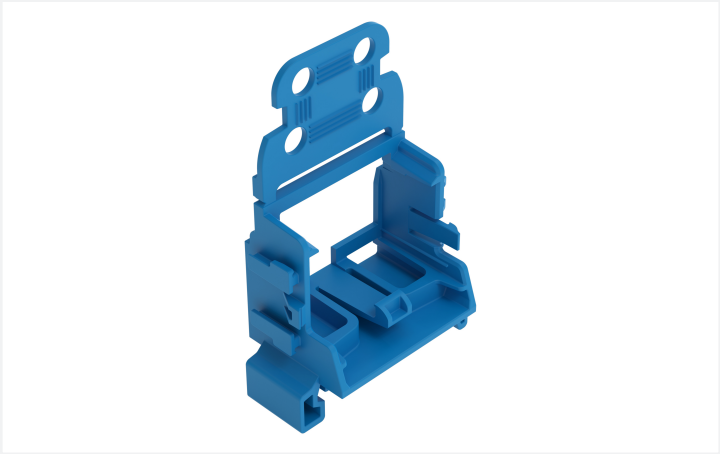



kolor: niebieski

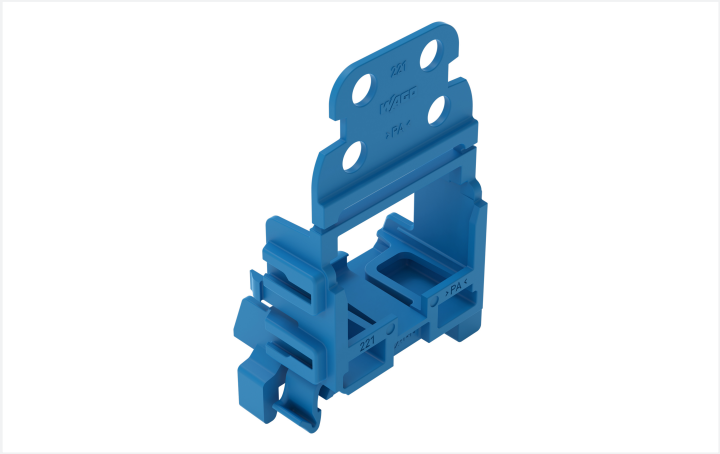



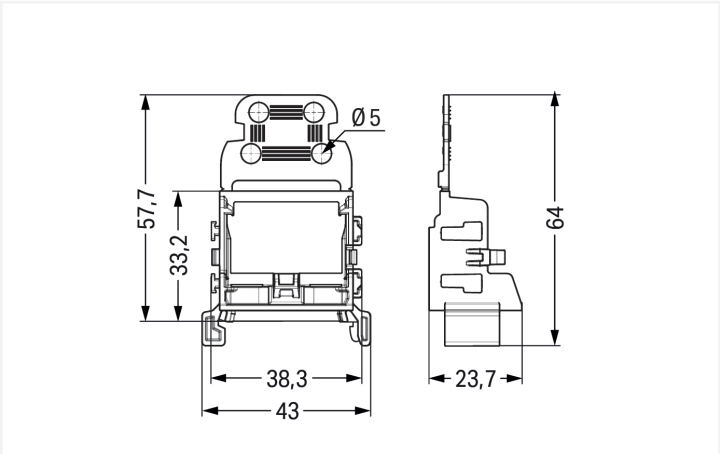

Wymiary

szerokość	43 mm / 1.693 in
wysokość	23,7 mm / 0.933 in
głębokość od górnej krawędzi szyny	57,7 mm / 2.272 in
głębokość	64 mm / 2.52 in

Dane mechaniczne

typ mocowania	montaż zatrzaskowy
sposób montażu	szyna montażowa TS 35
odpowiedni	for 10-wire connectors (4 mm²)

Dane materiałowe

specyfikacja danych materiałowych	patrz tutaj
kolor	niebieski
grupa materiału izolacyjnego	I
materiał izolacyjny obudowy głównej	poliamid (PA66)
klasa palności wg. UL 94	V0
obciążenie ogniowe	0,213 MJ
masa	7,1 g

Dane handlowe

szt./opak.	10 szt.
rodzaj opakowania	karton
kraj pochodzenia	CN
GTIN	4066966603774
numer taryfy celnej	39269097900

Product classification

UNSPSC	39121421
ETIM 9.0	EC002848
ECCN	NO US CLASSIFICATION

Zgodność z wymaganiami ochrony środowiska

status zgodności z dyrektywą RoHS	Compliant,No Exemption

Dokonywanie zmian zastrzeżone. Należy stosować się do dokumentacji technicznej produktów.

Aktualne adresy – patrz: www.wago.com