40°C | **ODPORNOŚĆ TERMICZNA** THERMAL RESISTANCE

MATERIAŁ RAW MATERIAL | **ALUMINIUM, STAL, PŁYTA KG** ALUMINIUM, STEEL, PLASTERBOARD

KLAPY REWIZYJNE ALUMINIOWE KRAL
ALUMINIUM ACCESS HATCHES KRAL SERIES

KRAL

Klapy rewizyjne serii KRAL wykonane są z aluminiowych profili oraz wodoodpornej płyty kartonowo-gipsowej grubości 12,5 mm. Produkt wyposażony jest w zatrzaski sprężynowe typu mini-latch, dzięki którym otwieranie i zamykanie skrzydła odbywa się po jego dociśnięciu. Zaleca się pokrycie płyty kolorem farby odpowiadającym barwie pomieszczenia, w którym produkt został zainstalowany.

KRAL-series access flaps are made of aluminium profiles and waterproof drywall panels 12.5 mm in thickness. The product is equipped with mini-latch spring clips, thanks to which the door leaf is opened and closed after it is pressed. It is recommended to paint the panel in a colour corresponding to the colour of the room in which the product is installed.

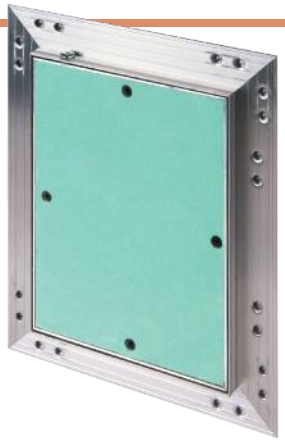





INDEX	A	B	Z
KRAL1	150	200	12.5
KRAL2	200	200	12.5
KRAL3	200	250	12.5
KRAL4	200	300	12.5
KRAL5	225	300	12.5
KRAL6	250	300	12.5
KRAL7	250	330	12.5
KRAL8	250	350	12.5
KRAL9	250	400	12.5
KRAL10	300	300	12.5
KRAL11	300	600	12.5
KRAL12	400	400	12.5
KRAL13	400	600	12.5
KRAL14	500	500	12.5
KRAL15	600	600	12.5
KRAL16	150	150	12.5
KRAL17	200	400	12.5
KRAL18	250	250	12.5
KRAL19	300	400	12.5
KRAL20	300	500	12.5
KRAL21	400	500	12.5
KRAL22	500	600	12.5
KRAL23	150	300	12.5

WYMIARY / DIMENSIONS

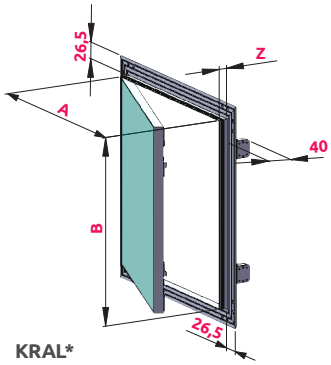

KRAL*

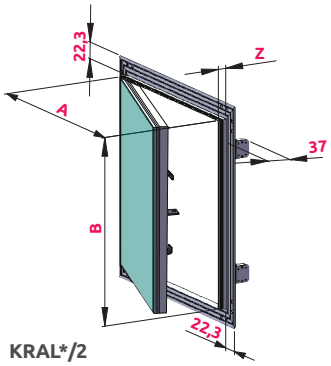

KRAL*/2

KRAL*/2

Klapy typu KRAL*/2 są produkowane z takich samych materiałów jak KRAL. Różni je natomiast grubość płyty - aż 25 mm. Produkt dzięki temu jest trwalszy, cechuje go wyższy stopień izolacji akustycznej. Ponadto zastosowano specjalne zawiasy umożliwiające łatwe wyjęcie skrzydła z ramki. Ze względu na znaczny ciężar skrzydeł, produkty wyposażone są w linkę zabezpieczającą przed niekontrolowanym otwarciem.

The KRAL*/2 type access hatches are made of the same materials as KRAL. The difference is the thickness of the cardboard - up to 25 mm. The products is more durable and it is characterized by a higher degree of sound insulation. The used special hinges allow to easily remove the hatch leaf out from the frame. Due to the considerable weight of the leaf, the products are equipped with a cable to protect against uncontrolled opening.

INDEX	A	B	Z
KRAL2/2	200	200	25
KRAL10/2	300	300	25
KRAL12/2	400	400	25
KRAL14/2	500	500	25
KRAL15/2	600	600	25



Grubsza, wzmocniona konstrukcja
Thicker, reinforced construction

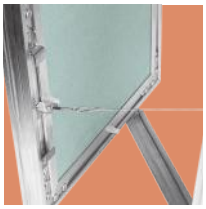

Linka zabezpieczająca przed niekontrolowanym otwarciem.
A cable to protect against uncontrolled opening.



Zawias umożliwiający wyjęcie skrzydła z ramki
A hinge allowing the hatch leaf to be removed from the frame



Uszczelka
Seal