# GE0315E

ROZŁĄCZNIK TRZYPOLOWY W UKŁADZIE PRZEŁĄCZNYM, 315A, AC21A



| | | | |
|---|---|---|---|
| Przeznaczenie produktu | | | Rozłącznik w układzie przełącznym |
| Seria produktu | | | GE |
| Liczba pól | | Nr. | 3 |
| Typ napięcia roboczego | | | AC |
| **Właściwości styków** | | | |
| Prąd roboczy termiczny umowny Ith, IEC | | A | 315 |
| Znamionowe napięcie izolacji Ui IEC/EN | | V | 1000 |
| Znamionowe napięcie udarowe Uimp | | kV | 8 |
| Znamionowy prąd roboczy Ie | | | |
| AC21A | | | |
| | 400 V | A | 315 |
| | 500 V | A | 315 |
| | 690 V | A | 315 |
| AC22A | | | |
| | 400 V | A | 315 |
| | 500 V | A | 315 |
| | 690 V | A | 250 |
| AC23A | | | |
| | 400 V | A | 200 |
| | 500 V | A | 160 |
| Rozproszenie mocy na pole maks. | | W | 13.5 |
| Znamionowa moc robocza AC23A | | | |
| | 400 V | kW | 125 |
| | 690 V | kW | 108 |
| Znamionowy prąd krótkotrwały wytrzymywany (1s) Icw (rms) | | kA | 8 |
| Znamionowy prąd zwarciowy (rms) | | kA | 100 |
| Wkładka bezpieczenikowa | | Class/A | gG315 |
| Zdolność załączania AC23A 400 V | | A | 4000 |
| Trwałość mechaniczna | | cycles | 10000 |
| Trwałość elektryczna AC21A | | cycles | 1000 (AC23A 400V) |
| **Właściwości mechaniczne** | | | |
| Pozycja montażowa | | | |
| | normalna | | Płaszczyzna pionowa |
| | dozwolona | | Dowolna |
| Montaż | | | Śruba |
| Zaciski | | | |
| | Typ zacisków | | Szyna |
| | Zacisk śrubowy | | M10 |
| Moment obrotowy dokręcania zacisków | | | |
| | maks. | Nm | 24 |
| | maks. | lbin | 18 |
| Wymiary mostka łączeniowego maks. | | | 25x3 |


The characteristics described in this document are subject to updates or modifications at any time. The descriptions, technical and functional information, illustrations and instructions in this brochure are purely illustrative, and are consequently not contractually binding

# GE0315E

ROZŁĄCZNIK TRZYPOLOWY W UKŁADZIE PRZEŁĄCZNYM, 315A, AC21A

## Warunki otoczenia

| | | | |
|---|---|---|---|
| Temperatura pracy | | | |
| | min. | °C | -25 |
| | maks. | °C | 55 |
| Temperatura składowania | | | |
| | min. | °C | -40 |
| | maks. | °C | 70 |
| Maks. wysokość | | m | 3000 |

## Odporność i zabezpieczenie

| | |
|---|---|
| Stopień ochrony IP od frontu | IP20 |
| Stopień zanieczyszczenia | 3 |

## Wymiary

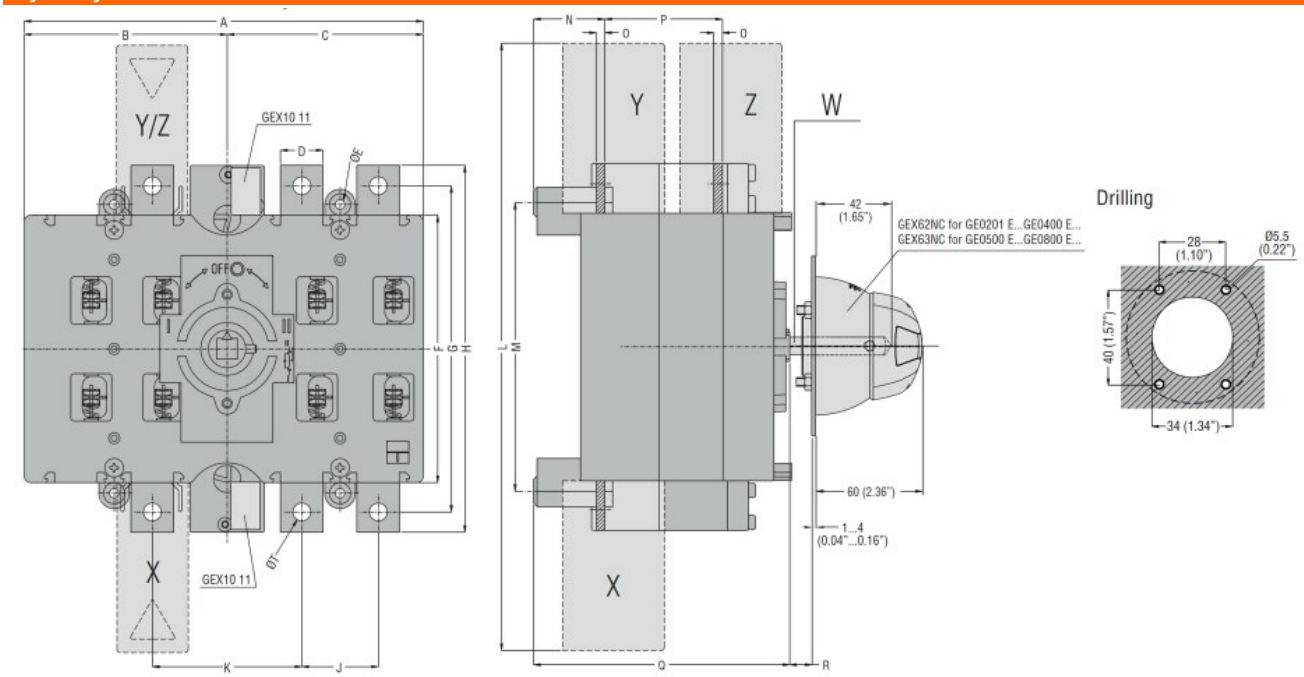


| TYPE | A | B | C | D | ØE | F | G | H | J | K | L | M | N | O | P | Q | R Max | S | ØT | U | V | Shaft extension W | Terminal covers (N° of pcs/set) X (line 1) | Y (line 2) | Z (load) |
|---|---|---|---|---|---|---|---|---|---|---|---|---|---|---|---|---|---|---|---|---|---|---|---|---|---|
| GE0201 E<br>GE0250 E<br>GE0315 E<br>GE0400 E | 235 (9.25") | 119.5 (4.70") | 115.5 (4.55") | 25 (0.98") | 5.5 (0.22") | 157 (6.18") | 192 (7.56") | 216 (8.50") | 45 (1.77") | 88 (3.46") | 357 (14.05") | 170 (6.69") | 42 (1.65") | 3 (0.12) | 67 (2.64") | 151 (5.94") | 437 (17.2") | 143 (5.63") | M10 | 133 (5.24") | 142 (5.59") | GEX7227N<br>GEX7375N<br>GEX7536N<br>☐ 10 (0.6") | GEX82 12 (3) | GEX82 11 (3) | GEX83 12 (3) |
| GE0201 ET4<br>GE0250 ET4<br>GE0315 ET4<br>GE0400 ET4 | | | | | | | | | | | | | | | | | | | | | | | GEX82 13 (4) | GEX82 13 (4) | GEX83 12 (4) |
| GE0500 E<br>GE0630 E<br>GE0800 E | 321 (12.63") | 162 (6.38") | 159 (6.26") | 40 (1.57") | 7 (0.27") | 232 (9.13") | 282 (11.10") | 312 (12.28") | 65 (2.56") | 121 (4.73") | 482 (18.98") | 247 (9.72") | 46 (1.81") | 5 (0.20") | 87 (3.42") | 180 (7.09") | 417 (16.42") | 176 (6.93") | M12<br>M12 | 186 (7.32") | 171 (6.73") | GEX7195N<br>GEX7345N<br>GEX7535N<br>☐ 10 (0.6") | GEX82 22 (3) | GEX82 21 (3) | GEX83 21 (3) |
| GE0500 ET4<br>GE0630 ET4<br>GE0800 ET4 | | | | | | | | | | | | | | | | | | | | | | | GEX82 23 (4) | GEX82 23 (4) | GEX83 22 (4) |

## Schemat połączeń elektrycznych


The characteristics described in this document are subject to updates or modifications at any time. The descriptions, technical and functional information, illustrations and instructions in this brochure are purely illustrative, and are consequently not contractually binding

## GE0201 E - GE1600 E

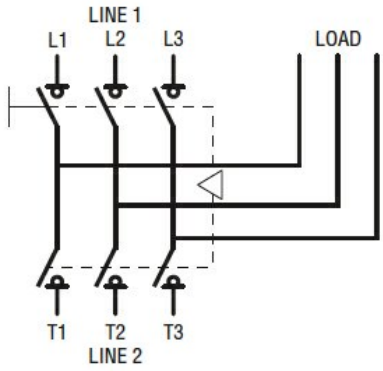


## Certyfikaty i zgodność

Zgodność

| | |
|---|---|
| | IEC/EN 60947-1 |
| | IEC/EN 60947-3 |

Certyfikaty

| | |
|---|---|
| | EAC |

## Klasyfikacja ETIM

| | |
|---|---|
| ETIM 8,0 | EC000216 - Rozłącznik izolacyjny |


The characteristics described in this document are subject to updates or modifications at any time. The descriptions, technical and functional information, illustrations and instructions in this brochure are purely illustrative, and are consequently not contractually binding