31BCE0312

ŁADOWARKA AKUMULATORÓW BCE 03A 12VDC



Przeznaczenie produktu			Automatyczne ładowarki akumulatorów
Seria produktu			BCE
Typ			Jednofazowa automatyczna ładowarka akumulatorów z 1 poziomem ładowania do akumulatorów kwasowo-ołowiowych, obsługowych i bezobsługowych
Zasilanie			
Napięcie znamionowe Us			
	min.	VAC	220
	maks.	VAC	240 ±10%
Częstotliwość robocza			
	min.	Hz	50 ±5%
	maks.	Hz	60 ±5%
Pobór mocy			
	Maksymalny	VA	117
	Maksymalny	W	24
Cykl ładowania			
Normy referencyjne			IEC60335-2-29
Typ akumulatora			kwasowo-ołowiowy
Napięcie akumulatora		VDC	12
Napięcie ładowania (Uc)			13.8
Prąd ładowania (Ic)		A	3
Regulacja prądu ładowania		% Ic	30 do 100
Zabezpieczenia			Bezpiecznik na wyjściu do akumulatora; Blokada ładowania przy: zwarciu na zaciskach akumulatora, odwrotnej polaryzacji akumulatora, zbyt niskim napięciu akumulatora, przeciążeniu wyjścia i odłączonym

The characteristics described in this document are subject to updates or modifications at any time. The descriptions, technical and functional information, illustrations and instructions in this brochure are purely illustrative, and are consequently not contractually binding

Bezpiecznik zewnętrzny			1
Wskaźniki			
Wskaźnik LED stanu pracy			Yes
Wskaźnik LED odwróconej biegunowości akumulatora			Yes
Obwód wyjścia alarmowego			
Typ wyjścia			Tranzystor NPN
Właściwości mechaniczne			
Materiał obudowy			Internal panel mounting
Typ zacisków			Wyciągane/wtykow
Montaż			Montaż śrubowy
Masa		g	1984
Warunki otoczenia			
Temperatura			
	Temperatura pracy		
	min.	°C	-10
	maks.	°C	+50
	Temperatura składowania		
	min.	°C	-30
	maks.	°C	+80
Stopień ochrony			IP00

Wymiary

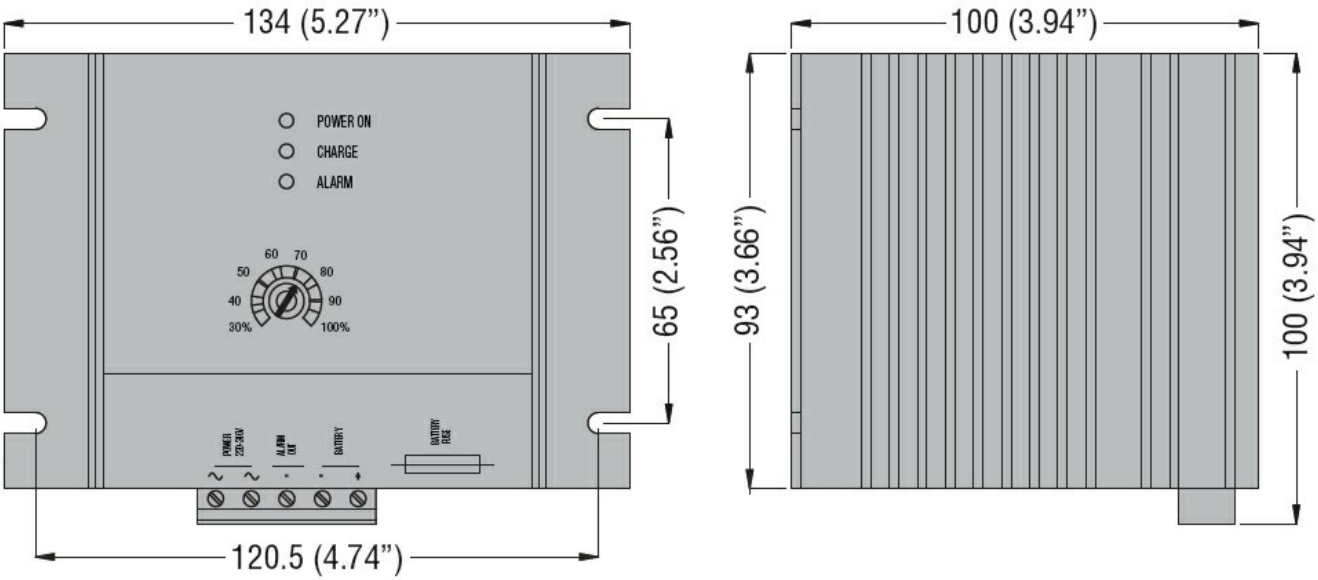

Schemat połączeń elektrycznych

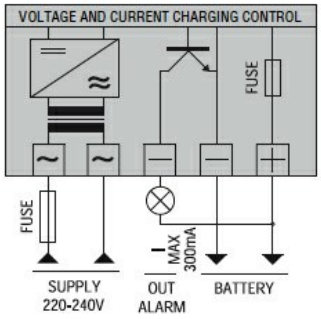

Certyfikaty i zgodność

Zgodność		
	IEC/EN 60335-2-29	
Certyfikaty		

The characteristics described in this document are subject to updates or modifications at any time. The descriptions, technical and functional information, illustrations and instructions in this brochure are purely illustrative, and are consequently not contractually binding

EAC

Klasyfikacja ETIM

ETIM 8,0	EC000359 - Uniwersalna ładowarka akumulatora

The characteristics described in this document are subject to updates or modifications at any time. The descriptions, technical and functional information, illustrations and instructions in this brochure are purely illustrative, and are consequently not contractually binding