RKPJ...H60 Redukcja prawa

1,0 Grubość blachy: 1,0 mm

E-90 System E-90

Informacje

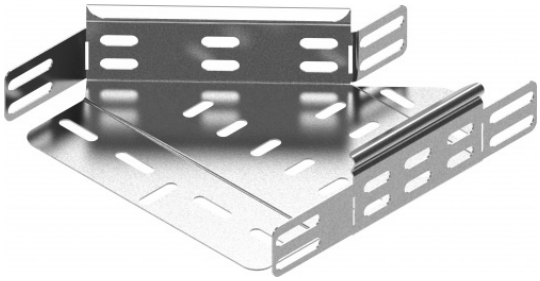

Zastosowanie
Zmiana szerokości trasy kablowej.

Materiał
S - stal cynkowana met. Sendzimira PN-EN 10346:2015-09
Na zamówienie:
F - stal cynkowana metodą zanurzeniową PN-EN ISO 1461:2023-02
E - stal nierdzewna
L - lakierowanie w standardowej palecie RAL

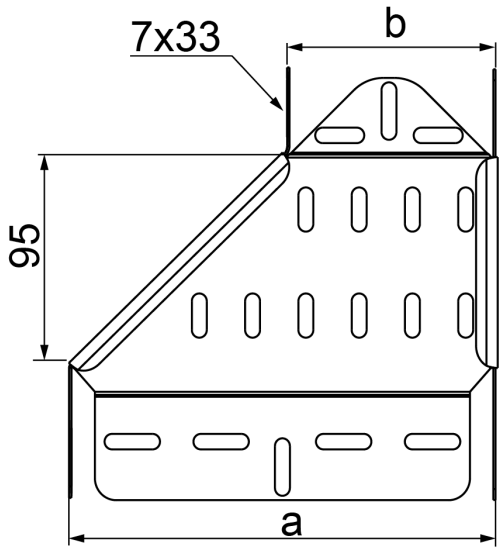

Dodatkowe informacje
- montaż śrubami SGKM6x12 lub SGM6x12.

Wersje

Symbol	Numer katalogowy	Wymiar a (mm)	Wymiar b (mm)	Waga 1 szt. (kg)	Ilość (szt.)
RKPJ100/50H60	165324	100	50	0,22	1
RKPJ150/100H60	169215	150	100	0,23	1
RKPJ200/100H60	169520	200	100	0,28	1
RKPJ200/150H60	169620	200	150	0,30	1
RKPJ300/200H60	169530	300	200	0,37	1