M2PA

OBUDOWA Z PRZYCISKAMI START-STOP/RESET, DO ROZRUSZNIKÓW ZŁOŻONYCH ZE STYCZNIKÓW BF09A, BF12A, BF18A, BF25A, BF26A, BF32A



Przeznaczenie produktu			Puste obudowy
Seria produktu			M2PA
Właściwości elektryczne			
Maksymalny prąd roboczy (≤440 V)		A	32
Komponenty			
W zestawie standardowy stycznik			BF25A, BF26A, BF32A
Możliwość zakupu dodatkowego przekaźnika termicznego			RF38
Dane techniczne UL			
Stopień ochrony według UL			Type 1, 12K, 4, 4X
Właściwości mechaniczne			
Masa		g	715
Warunki otoczenia			
Temperatura pracy			
	min.	°C	-25
	maks.	°C	+60
Temperatura składowania			
	min.	°C	-40
	maks.	°C	+70
Odporność i zabezpieczenie			
Stopień ochrony według IEC			IP65
Wymiary			

The characteristics described in this document are subject to updates or modifications at any time. The descriptions, technical and functional information, illustrations and instructions in this brochure are purely illustrative, and are consequently not contractually binding

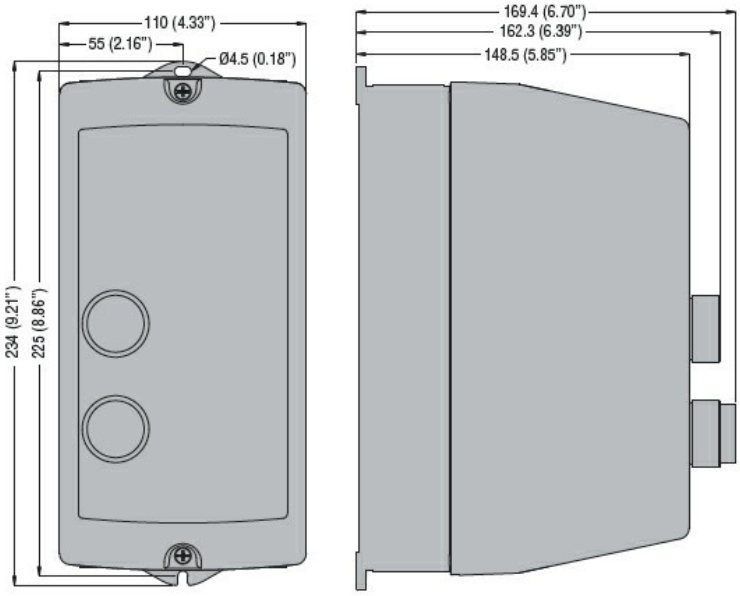

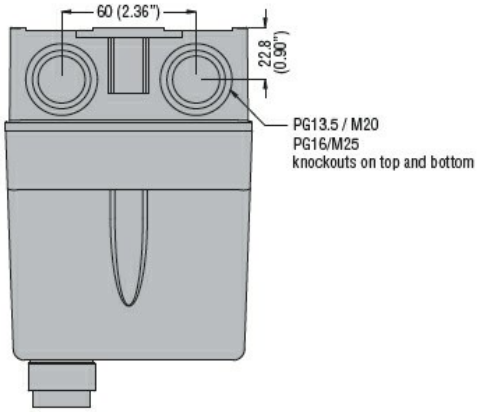

Schemat połączeń elektrycznych

The characteristics described in this document are subject to updates or modifications at any time. The descriptions, technical and functional information, illustrations and instructions in this brochure are purely illustrative, and are consequently not contractually binding

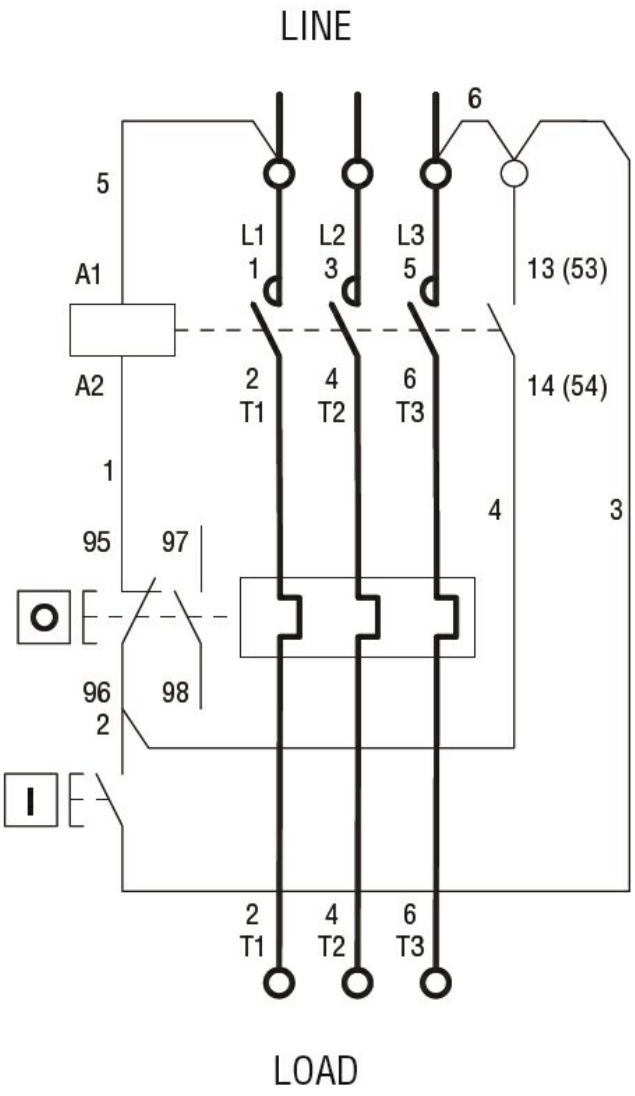

I = Start; O = Stop/Reset

Certyfikaty i zgodność

Zgodność

CSA C22.2 n° 14
IEC/EN 60947-1
IEC/EN 60947-4-1
UL508

Certyfikaty

cULus

Klasyfikacja ETIM

ETIM 8,0	EC000200 - Obudowa do urządzeń sterowniczych i sygnalizacyjnych

The characteristics described in this document are subject to updates or modifications at any time. The descriptions, technical and functional information, illustrations and instructions in this brochure are purely illustrative, and are consequently not contractually binding