KKMPJ...H100 Kolanko 45°

1,0 Grubość blachy: 1,0 mm

Informacje

Zastosowanie
Zmiana kierunku prowadzenia trasy kablowej

Uwaga
Zintegrowane łączniki. Montaż nie wymaga stosowania dodatkowych łączników.

Materiał
S - stal cynkowana met. Sendzimira PN-EN 10346:2015-09
Na zamówienie:
F - stal cynkowana metodą zanurzeniową PN-EN ISO 1461:2023-02
E - stal nierdzewna
L - lakierowanie w standardowej palecie RAL

Dodatkowe informacje
- montaż śrubami SGKM6x12 lub SGM6x12.

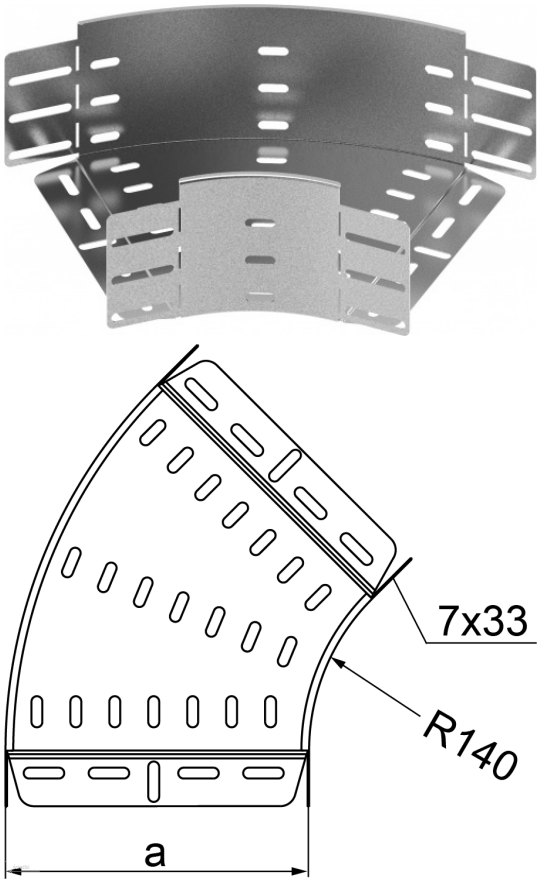

Wersje

Symbol	Numer katalogowy	Waga 1 szt. (kg)	Ilość (szt.)	Wymiar a (mm)
KKMPJ100H100	111514	0,47	1	100
KKMPJ150H100	111614	0,60	1	150
KKMPJ200H100	111714	0,74	1	200
KKMPJ300H100	111814	1,08	1	300