SIEMENS

Karta informacyjna 3KD3032-2ME10-0



rozłącznik izolacyjny 100A, wielkość 1, 3-bieg. napęd przedni z lewej strony kompletne urządzenie z napędem bezpośrednim szary zacisk ramowy

Wersja	
Nazwa markowa produktu	SENTRON
oznaczenie produktu	Rozłącznik izolacyjny 3KD
wykonanie produktu	Łącznik
wykonanie wskaźnika dla wskazywania położenia przełącznika trybu ręcznego	TEST-WŁ.–WYŁ.
konstrukcja mechanizmu napędowego	Długi uchwyt pokrętny
wykonanie mechanizmu napędowego	Napęd czołowy
wykonanie mechanizmu napędowego napęd silnikowy	Nie
Ogólne dane techniczne	
liczba biegunów	3
sposób zabudowy urządzenia	montaż na stałe
wielkość rozłącznika izolacyjnego	1
żywotność mechaniczna (liczba cykli łączeniowych) typowy	15 000
● trwałość elektryczna (cykle przestawieniowe) przy AC-23 A przy 690 V	6 000
● trwałość elektryczna (w cyklach łączenia) przy DC-23 A przy 440 V	1 500
wartość I2t	
● przy zamkniętym wyłączniku przy 1000 V przy kombinacji wyłącznik + wkładka bezpiecznikowa gG/aM SITOR maksymalna	2 331 A²·s
● wkładki bezpiecznikowej G przy 690 V maksymalna dopuszczalna	75 000 A²·s
● wkładki bezpiecznikowej G/aM SITOR przy 1000 V maksymalna dopuszczalna	6 000 A²·s
● wyłącznika kompaktowego przy 415 V maksymalna dopuszczalna	480 000 A²·s
pozycja mechanizmem napędowym	na lewym końcu
procentowe przepięcie w odniesieniu do napięcia roboczego przy AC przy 400, 500, 690 V przy 50/60 Hz	10 %
kategoria przepięciowa	III
stopień zanieczyszczenia	3
Napięcie	
napięcie robocze przy torach prądowych w szeregu	
● przy stopniu zanieczyszczenia 2 przy DC wartość znamionowa	440 V / 3
● przy stopniu zanieczyszczenia 3 przy DC wartość znamionowa	440 V / 3
napięcie izolacji	
● wartość znamionowa	1 000 V
wytrzymałość na napięcie udarowe wartość znamionowa	8 kV

Zmiany zastrzeone
© Copyright Siemens

prąd roboczy przy AC-22 A przy 1000 V maksymalny	80 A
prąd ograniczony bezpiecznika przy 500 V maksymalny dopuszczalny	12 500 A
prąd ograniczony wkładki bezpiecznikowej G przy 690 V maksymalny dopuszczalny	14 700 A
Napięcie zasilania	
napięcie robocze przy AC wartość znamionowa	1 000 V
Klasa ochrony	
Stopień ochrony IP	IP20
stopień ochrony IP	
● przy zamkniętym wyłączniku z osłoną albo pokrywą końcówki kablowej	IP20
● od przodu	IP20
Rozpraszanie	
● moc stratna [W] przy konwencjonalnym termicznym prądzie znamionowym na biegun	2,5 W
● moc stratna [W] przy konwencjonalnym termicznym prądzie znamionowym na urządzenie	7,5 W
● Strata mocy [W] w przypadku wartości znamionowej prądu w przypadku AC w stanie rozgrzanym na biegun	2,5 W
Obwód główny	
moc robocza	
● przy AC-23 A przy 500 V wartość znamionowa	55 kW
prąd roboczy wartość znamionowa	100 A
Obwód pomocniczy	
liczba podłączonych zestyków NC dla zestyków pomocniczych	0
liczba podłączonych zestyków NO dla zestyków pomocniczych	0
liczba podłączonych zestyków CO dla zestyków pomocniczych	0
liczba zestyków przełącznych dla styków pomocniczych	4
liczba zestyków rozwiernych dla styków pomocniczych	0
liczba zestyków zwiernych dla styków pomocniczych	0
Stosowność	
możliwość zastosowania jako łącznik główny	Tak
możliwość zastosowania rozłącznik izolacyjny	Tak
możliwość zastosowania wyłącznik awaryjny	Nie
możliwość zastosowania wyłącznik bezpieczeństwa	Tak
możliwość zastosowania wyłącznik konserwacyjny	Tak
Szczegóły produktu	
wyposażenie produktu blokada	Tak
element składowy produktu	
● **sygnalizacja wyzwolenia**	Nie
● wyzwalacz napięciowy	Nie
● wyzwalacz podnapięciowy	Nie
● wyzwalacz podnapięciowy ze stykiem wyprzedzającym	Nie
rozszerzenie produktu przełącznik pomocniczy	Tak
rozszerzenie produktu opcjonalny napęd silnikowy	Nie
rozszerzenie produktu opcjonalny wyzwalacz napięciowy	Nie
Zwarcie	
prąd krótkotrwały wytrzymywany (Icw) przy AC 1000 V/DC 440 V ograniczony do 1 s wartość znamionowa	3 kA
● zdolność włączania zwarciowego (Icm) dla rozłącznika izolacyjnego przy AC 1000 V bez wkładki bezpiecznikowej wartość znamionowa minimalna	7 kA
● zdolność włączania zwarciowego (Icm) dla rozłącznika izolacyjnego przy DC 440 V bez wkładki bezpiecznikowej wartość znamionowa minimalna	7 kA
warunkowy prąd zwarciowy przy zabezpieczeniu po stronie sieci	
● przy 415 V przez wyłącznik kompaktowy wartość znamionowa	36 kA

Zmiany zastrzeone
© Copyright Siemens

● przy 500 V przez wkładkę bezpiecznikową G wartość znamionowa	100 kA
● przy 690 V przez wkładkę bezpiecznikową G wartość znamionowa	100 kA
Połączenia	
rodzaj przekrojów poprzecznych możliwych do podłączenia przewodów przy elastycznej szynie prądowej	2x (0,8x9 mm²)
● rodzaj przekrojów poprzecznych możliwych do podłączenia przewodów dla szyny prądowej Cu	1x (2x9 mm²)
rodzaj przekrojów poprzecznych możliwych do podłączenia przewodów dla przewodów Cu	
● jednożyłowy	1x (1 ... 16 mm²)
● typu linka z tulejką kablową	1x (1 ... 35 mm²)
● wielożyłowy	1x (6 ... 35 mm²)
wykonanie przyłącza elektrycznego dla głównego obwodu prądowego	zacisk ramowy
Konstrukcja mechaniczna	
wysokość	119 mm
szerokość	94 mm
głębokość	87 mm
rodzaj montażu	Mocowanie śrubowe i na szynie montażowej 35 mm
rodzaj montażu	
● montaż czołowy, na 4 otwory	Nie
● montaż czołowy, na otwór centralny	Nie
● montaż na szynach	Tak
pozycja montażowa	Dowolny
Waga netto na jedn.	819 g
Warunki środowiskowe	
temperatura otoczenia podczas pracy	
● minimalny	-25 °C
● maksymalny	70 °C
temperatura otoczenia podczas magazynowania	
● minimalny	-50 °C
● maksymalny	80 °C
Certyfikaty	
oznaczenie środków roboczych zgodnie z IEC 81346-2:2009	Q

Zezwolenia Certyfikaty

General Product Approval

Miscellaneous

Test Certificates	Maritime application	other			Environment
Type Test Certificates/Test Report			Miscellaneous	Confirmation	Environmental Confirmations

Więcej informacji

Informacje dotyczące opakowania
Informacje dotyczące opakowania
Information for data generation and storage
https://support.industry.siemens.com/cs/ww/en/view/109995012
Information- and Downloadcenter (Catalogs, Brochures,…)
http://www.siemens.com/lowvoltage/catalogs
Industry Mall (Online ordering system)
https://mall.industry.siemens.com/mall/en/en/Catalog/product?mlfb=3KD3032-2ME10-0
Service&Support (Manuals, Certificates, Characteristics, FAQs,...)
https://support.industry.siemens.com/cs/ww/pl/ps/3KD3032-2ME10-0
Image database (product images, 2D dimension drawings, 3D models, device circuit diagrams, ...)
http://www.automation.siemens.com/bilddb/cax_en.aspx?mlfb=3KD3032-2ME10-0

Zmiany zastrzeone
© Copyright Siemens

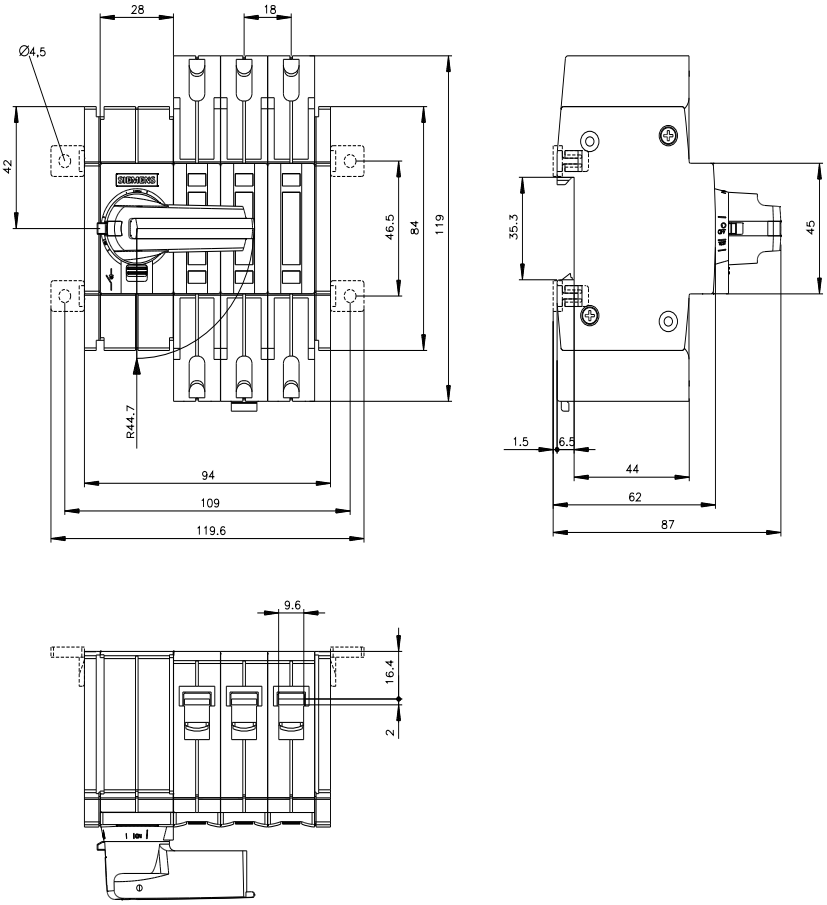

Zmiany zastrzeone
© Copyright Siemens

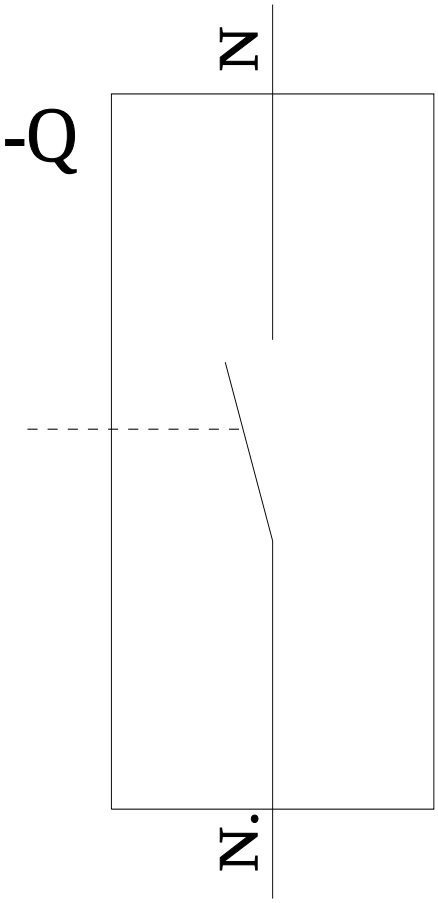

-CR

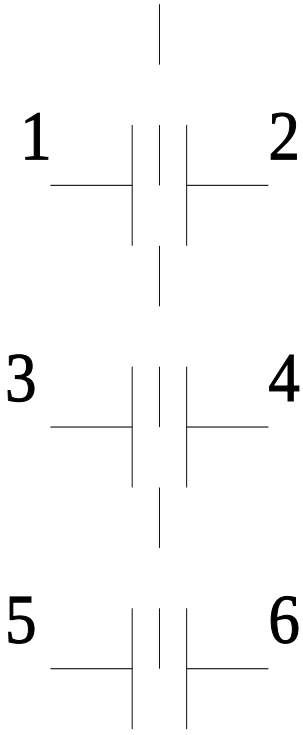

Ostatnia zmiana: 3.04.2025

Zmiany zastrzeone
© Copyright Siemens

Zmiany zastrzeone
© Copyright Siemens