Karta charakterystyki technicznej

Puszka odgałęźna T60, uszczelki wtykowe, podwyższona pokrywa

Numery katalogowe: 2007710

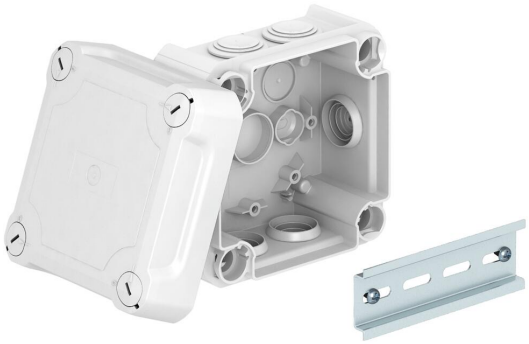

Puszka odgałęźna kablowa do łączenia kabli i przewodów w pomieszczeniach zamkniętych i chronionych obszarach zewnętrznych. Kształt kwadratowy z uszczelkami wtykowymi po bokach oraz z przetłoczeniami w dnie. Nadaje się do montażu na ścianie/suficie oraz na płytach montażowych. Z możliwością mocowania wewnętrznego i montażu poprzez kopuły narożne. Wysoka pokrywa z szybkozłączką, z możliwością plombowania Hergestellt aus halogenfreien und UV-resistenten Materialien.Zawiera szynę profilową kapeluszową.
Puszka rozgałęźna kablowa wg DIN EN 60670. Niepodtrzymująca palenia wg DIN EN 60695-2-11, temperatura badania 650°C. Odporność na uderzenia IK07 zgodnie z normą DIN EN 50102.
Wymiary wewnętrzne w świetle: 100x100x65 mm

650° IP 66 M25 7 500 V 6 mm² IK 07

PP/ PC Polipropylen / poliwęglan

Dane podstawow

Numery katalogowe	2007710
Typ	T 60 HD LGR
Oznaczenie 1	Puszka odgałęźna
Oznaczenie 2	z podwyższoną pokrywą
Wytwórca	OBO
Wymiar	114x114x76
Kolor	jasnoszary; RAL 7035
Materiał	Polipropylen / poliwęglan
Najmniejsza jednostka sprzedaży	1
Jednostka opakowania	Sztuk
Ciężar	17,18 kg
Jednostka wagi	kg/100 szt.
Ślad węglowy CO2 (GWP) od kołyski po bramę	0,8657 kg COe / 1 Sztuka

Karta charakterystyki technicznej

Puszka odgałęźna T60, uszczelki wtykowe, podwyższona pokrywa

Numery katalogowe: 2007710

Wymiary

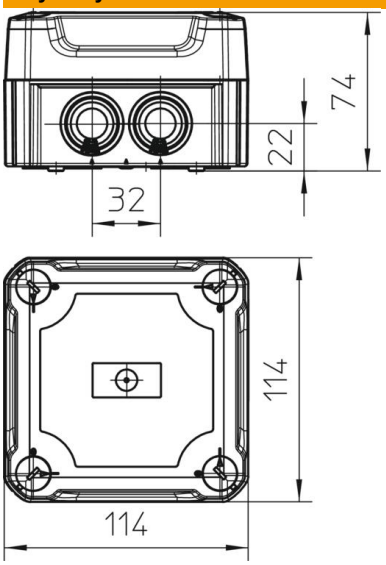

Długość	114 mm
Szerokość	114 mm
Wysokość	74 mm

Dane techniczne

Szeregowalny	tak
Liczba wlotów	7
Rodzaj wejścia	Dławik elastyczny
Rodzaj wejścia	Przewód
Rodzaj przepustu w obudowie	inne
Napięcie izolacyjne Ui	500 V
Montaż	bez
Pokrywa	nieprzezroczyste
Zamocowanie pokrywy	przykręcane
Wejście z tyłu	tak
Wejścia	7xM25
Wersja zabezpieczona przed wybuchem	brak
Materiał samogasnący	zgodnie z VDE 0471/DIN 695 część 2-1, temperatura badania 650°C
Kształt	kwadratowa
Podtrzymanie funkcji	bez
Do strefy Ex	bez
do gazowych stref EX	bez
do pyłowych stref EX	bez
Bezhalogenowy	tak
Wymiary wewnętrzne w świetle	100x100x65 mm
Z ekranem	brak
Z pokrywą	tak
Sposób montażu	Montaż ścienny/sufitowy
Napięcie znamionowe	500 V
Możliwość plombowania	tak
Stopień ochrony	IP 66
Odporność kod IK	IK07

Karta charakterystyki technicznej

Puszka odgałęźna T60, uszczelki wtykowe, podwyższona pokrywa

Numery katalogowe: 2007710

Dane techniczne

Zakres temperatur maks.	60 °C
Zakres temperatur min.	-5 °C
Przezroczysta pokrywa	brak
Odporne na warunki atmosferyczne	brak