Arkusz danych produktu

Specyfikacje



Harmony XB7 Przycisk czerwony z samoczynnym powrotem bez oznaczenia LED 24V

XB7NW34B2

Parametry podstawowe

Gama produktów	Harmony XB7
Typ produktu lub komponentu	Przycisk sterujący podświetlany
skrócona nazwa urządzenia	XB7
Średnica montażowa	22 mm
Sprzedaż zgodnie z niepodzielną liczbą	10
stopień ochrony IP	IP20 zgodnie z IEC 60529 (tył) IP65 zgodnie z IEC 60529 (płyta czołowa)
Kształt główki elementu sygnalizacyjnego	Okrągły
typ elementu napędowego	Samoczynny powrót
Rodzaj elementu napędowego	Czerwony wystający, Nieoznakowana
Dodatkowe informacje dotyczące elementu napędowego	Z soczewką gładką
typ i konfiguracja styków	1 NC
przyłącza - zaciski	Zaciski śrubowe, <= 2 x 1.5 mm² z końcówką kablową zgodnie z IEC 60947-1 Zaciski śrubowe, 1 x 0.34...2 x 2.5 mm² bez końcówki kablowej zgodnie z IEC 60947-1
źródło światła	LED
Mocowanie źródła światła	Zintegrowany LED
Znamionowe napięcie zasilania [Us]	24 V AC/DC
prezentacja urządzenia	Produkt monolityczny

Parametry uzupełniające

CAD szerokość całkowita	29 mm
CAD wysokość całkowita	29 mm
CAD głębokość całkowita	57,5 mm
Opis zacisków ISO zgodnie z n°1	(11-12)NC
Masa produktu	0,023 kg
Montaż urządzenia	Otwór mocujący - średnica: 22,5 mm 22.3 + 0.4/0 zgodnie z IEC 60947-1
środkowy punkt mocowania mocowania	>= 30 x 40 mm (panel pomocniczy) metal - gęstość: 1…6 mm >= 30 x 40 mm (panel pomocniczy) plastik - gęstość: 2…6 mm
sposób mocowania	Nakrętka mocująca poniżej głowicy: 2…2,4 N.m
Działanie styków	Działanie wolne
Skuteczne otwarcie	Z zgodnie z IEC 60947-5-1 dodatek K
trwałość mechaniczna	300000 cykl

Wyłączenie odpowiedzialności: Niniejsza dokumentacja nie pełni funkcji zastępczej i nie powinna być wykorzystywana do określenia niezawodności lub przydatności opisanych w niej produktów do konkretnych zastosowań użytkownika

Moment dokręcania	0,8…1,2 N.m zgodnie z IEC 60947-1
Kształt łba śruby	Krzyżak zgodny z JIS Nr. 1 śrubokręt Krzyżak zgodny z Philips nr 1 śrubokręt Krzyżak zgodny z Pozidriv No 1 śrubokręt Perforowany zgodny z płaska Ø 4 mm śrubokręt Perforowany zgodny z płaska Ø 5.5 mm śrubokręt
Zabezpieczenie przeciwzwarciowe	4 A kaseta bezpiecznika typ gG zgodnie z IEC 60947-5-1
Znamionowe napięcie izolacji [Ui]	250 V (stopień zanieczyszczenia 3) zgodnie z IEC 60947-1
znamionowe napięcie udarowe wytrzymywane [Uimp]	4 kV zgodnie z IEC 60947-1
Znamionowy prąd łączeniowy [Ie]	0,1 A w 250 V, DC-13, R300 zgodnie z IEC 60947-5-1 0,22 A w 125 V, DC-13, R300 zgodnie z IEC 60947-5-1 0,3 A w 240 V, AC-14, D300 zgodnie z IEC 60947-5-1 0,6 A w 120 V, AC-14, D300 zgodnie z IEC 60947-5-1
trwałość elektryczna	1000000 cykl, DC-13, 0,3 A w 24 V, prędkość robocza <216000 c./min, współczynnik obciążenia: 0,5 zgodnie z IEC 60947-5-1 Załącznik C 1000000 cykl, AC-15, 0,03 A w 230 V, prędkość robocza <216000 c./min, współczynnik obciążenia: 0,5 zgodnie z IEC 60947-5-1 Załącznik C 1000000 cykl, AC-15, 0,09 A w 240 V, prędkość robocza <108000 c./min, współczynnik obciążenia: 0,5 zgodnie z IEC 60947-5-1 Załącznik C
Niezawodność elektryczna wg IEC 60947-5-4	Λ <= 10exp(-6) w 17 V oraz 5 mA zgodnie z IEC 60947-5-4
Rodzaj sygnalizacji	Stały
Graniczne napięcie zasilające	19,2…30 V DC 21,6…26,4 V AC
Prąd pobierany	18...27 mA
Czas eksploatacji (żywotność)	70000 godz. przy napięciu znamionowym i 25 °C

Środowisko pracy

Pokrycie ochronne	TH
Temepratura otoczenia dla przechowywania	-40…70 °C
temperatura otoczenia dla pracy urządzenia	-25…70 °C
Klasa ochrony przez porażeniem prądem elektryczny	Klasa ii conforming to IEC 61140
Enclosure Type	Typ 12
Normy	CSA C22.2 Nr 14 UL 508 IEC 60947-5-1 IEC 60947-1 JIS C8201-5-1 JIS C8201-1
Certyfikaty produktu	GOST CCC
Odporność na wibracje	5 gn (f= 2…500 Hz) conforming to IEC 60068-2-6
Odporność na wstrząsy	50 gn (czas trwania = 11 ms) dla przyspieszenie półfali sinusoidy zgodnie z IEC 60068-2-27 30 gn (czas trwania = 18 ms) dla przyspieszenie półfali sinusoidy
Emisja elektromagnetyczna	Klasa B zgodnie z IEC 55011

Jednostka opakowania

Jednostka miary opakowania 1	PCE
Ilość jednostek w opakowaniu 1	1
Wysokość opakowania 1	6,000 cm
Szerokość opakowania 1	3,200 cm

Długość opakowania 1	3,200 cm
Waga opakowania 1	25,000 g
Jednostka miary opakowania 2	BB1
Ilość jednostek w opakowaniu 2	10
Wysokość opakowania 2	6,000 cm
Szerokość opakowania 2	3,200 cm
Długość opakowania 2	3,200 cm
Waga opakowania 2	250,000 g
Jednostka miary opakowania 3	S01
Ilość jednostek w opakowaniu 3	100
Wysokość opakowania 3	15,000 cm
Szerokość opakowania 3	15,000 cm
Długość opakowania 3	40,000 cm
Waga opakowania 3	2,725 kg

Warunki gwarancji

Gwarancja	18 miesięcy

Environmental Data

Firma Schneider Electric dąży do osiągnięcia statusu zerowej emisji netto do 2050 r. dzięki partnerstwom w łańcuchu dostaw, materiałom o mniejszym wpływie na środowisko i gospodarce obiegu zamkniętego za pośrednictwem naszej trwającej kampanii "Use Better, Use Longer, Use Again" w celu wydłużenia żywotności produktów i możliwości recyklingu.

Environmental Data - objaśnienie >

Jak oceniamy zrównoważony rozwój produktów >

Wpływ na środowisko

Całkowity ślad węglowy w całym cyklu życia	1
Profil środowiskowy produktu (PEP)	Środowiskowy profil produktu

Use Better

Materiały i opakowania

Opakowanie wykonane z kartonu pochodzącego z recyklingu	Tak
Opakowanie bez tworzywa sztucznego	Nie
Europejska dyrektywa RoHS	Zgodność z pro-active (produkt poza zakresem obowiązywania dyrektywy UE RoHS)
Numer SCIP	Eb133e87-3df9-4bcd-b666-23e86eb33958
Rozporządzenie REACh	Deklaracja REACh

Use Again

Przepakowanie i regeneracja

Kulistość – profil	Informacja o żywotności
Odbiór	Tak
WEEE Label	Produkt należy zutylizować zgodnie z obowiązującymi na terenie Unii Europejskiej przepisami dotyczącymi odpadów i nie może on zostać wyrzucony wraz ze zwykłymi odpadami.

Dimensions Drawings

Illuminated Pushbutton

Dimensions

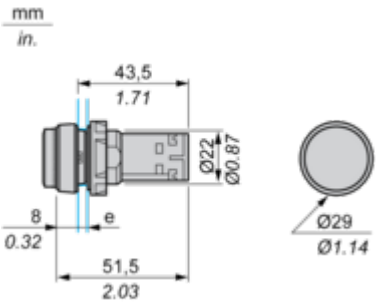

e Support panel thickness: 1 to 6 mm/0.4 to 0.24 in. (metal), 2 to 6 mm/0.8 to 0.24 in. (plastic).

Mounting and Clearance

Panel cut-out

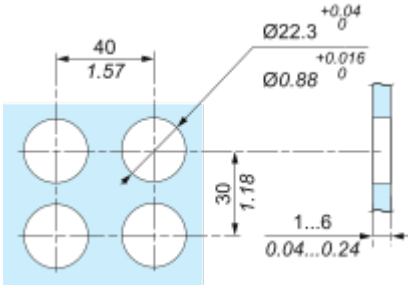

“U” Type Tag Connection

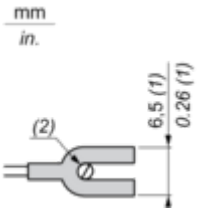

(1) 6.5 mm/0.26 in. recommended, 7 mm/0.28 in. max.
(2) M3 screw clamp terminal.

Connections and Schema

Wiring Diagram

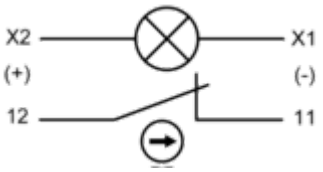

Technical Illustration

Dimensions

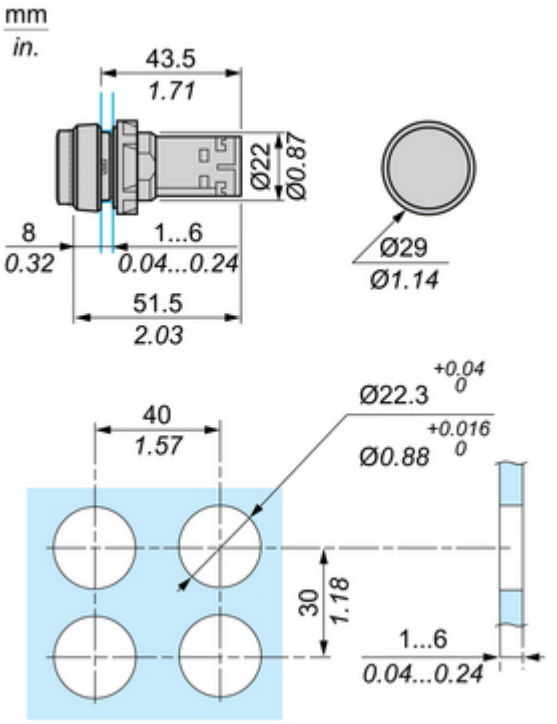

Technical Illustration

Wiring diagram

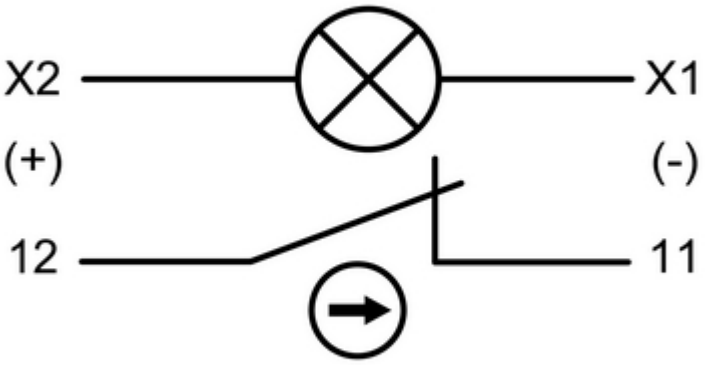

Offer Marketing Illustration

Product benefits / Features



Offer Marketing Illustration

Product benefits / Features

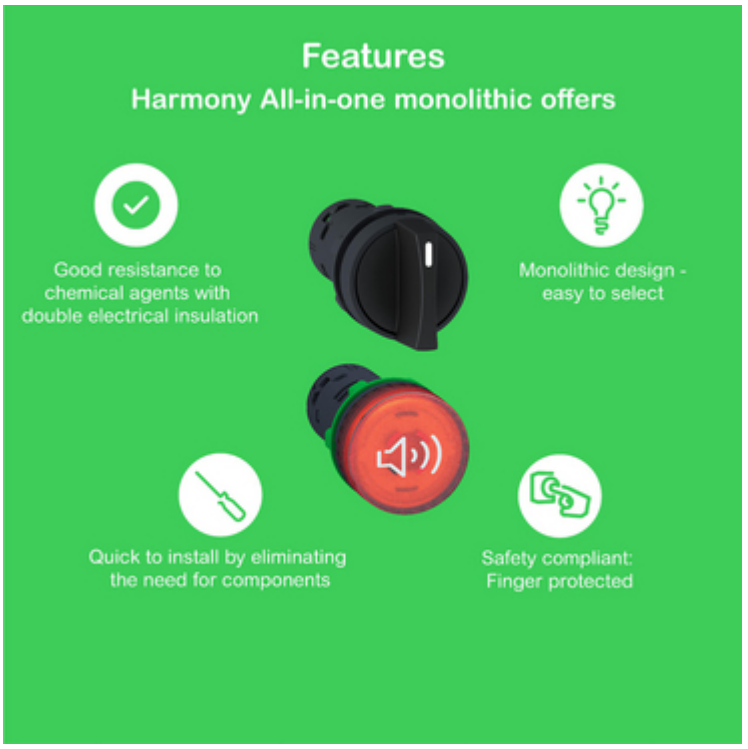

Image of product / Alternate images

Alternative











