RKSJ...H100 Redukcja symetryczna

1,0 Grubość blachy: 1,0 mm

Informacje

Zastosowanie
Zmiana szerokości trasy kablowej.

Materiał
S - stal cynkowana met. Sendzimira PN-EN 10346:2015-09
Na zamówienie:
F - stal cynkowana metodą zanurzeniową PN-EN ISO 1461:2023-02
E - stal nierdzewna
L - lakierowanie w standardowej palecie RAL

Dodatkowe informacje
- montaż śrubami SGKM6x12 lub SGM6x12
- przy nietypowych zamówieniach podać wymiar a i b (jeżeli a=400mm i b=200mm zamawiana kształtka powinna mieć symbol RK...400/200H100)

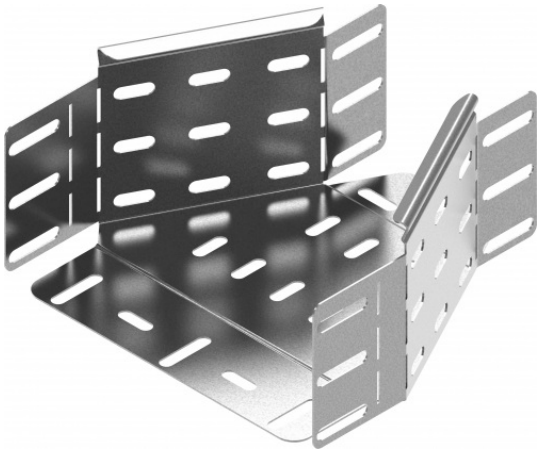

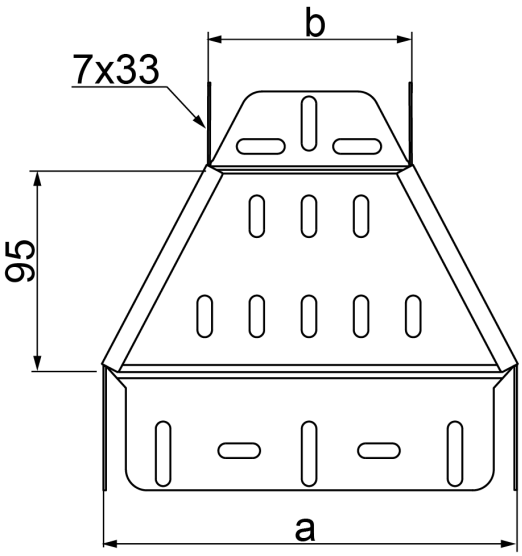

Wersje

Symbol	Numer katalogowy	Wymiar b (mm)	Waga 1 szt. (kg)	Ilość (szt.)	Wymiar a (mm)
RKSJ150/100H100	115315	100	0,28	1	150
RKSJ200/100H100	115720	100	0,34	1	200
RKSJ200/150H100	115820	150	0,36	1	200
RKSJ300/200H100	115730	200	0,43	1	300


BAKS