Arkusz danych produktu

Specyfikacje



Compact CVS, wyłącznik 25kA , wyzwalacz TMD160A 4P3D

LV516743

Parametry podstawowe

gama produktów	EasyPact
Gama produktów	EasyPact CVS100...160
Nazwa produktu	EasyPact CVS
skrócona nazwa urządzenia	CVS160B
Typ produktu lub komponentu	Wyłącznik
zastosowanie urządzenia	Dystrybucja
Opis biegunów	4P
liczba zbezpieczonych biegunów	3d
Earth leakage protection (Vigi add on)	Bez
[In] prąd znamionowy	160 A w 40 °C
Rodzaj sieci	Prąd przemienny (AC)
Kategoria użytkowania	Kategoria A
[Icu] Breaking capacity	40 kA Icu w 220/240 V prąd przemienny (AC) 50/60 Hz zgodnie z IEC 60947-2 25 kA Icu w 380/415 V prąd przemienny (AC) 50/60 Hz zgodnie z IEC 60947-2 20 kA Icu w 440 V prąd przemienny (AC) 50/60 Hz zgodnie z IEC 60947-2
nazwa wyzwalacza	TM-G
technologia wyzwalacza	Termomagnetyczny
[In] prąd znamionowy	160 A w 40 °C
Rodzaj zabezpieczenia	Zabezpieczenie przeciążeniowe (cieplne) Zabezpieczenie zwarciowe (magnetyczne)

Parametry uzupełniające

znamionowe napięcie udarowe wytrzymywane [Uimp]	8 kV conforming to EN/IEC 60947-2
Częstotliwość sieci	50/60 Hz
symbol zdolności wyłączania	B
[Ics] znamionowy prąd wyłączalny eksploatacyjny	15 kA w 440 V prąd przemienny (AC) 50/60 Hz zgodnie z IEC 60947-2 25 kA w 380/415 V prąd przemienny (AC) 50/60 Hz zgodnie z IEC 60947-2 40 kA w 220/240 V prąd przemienny (AC) 50/60 Hz zgodnie z IEC 60947-2
położenie neutralne	LEFT
trwałość mechaniczna	25000 cykl
trwałość elektryczna	12000 cykl 415 V In zgodnie z IEC 60947-2
typ sterowania	Dźwignia
zakres nastaw zabezpieczenia cieplnego	112…160 A

Wyłączenie odpowiedzialności: Niniejsza dokumentacja nie pełni funkcji zastępczej i nie powinna być wykorzystywana do określenia niezawodności lub przydatności opisanych w niej produktów do konkretnych zastosowań użytkownika

Regulacja prądu przeciążeniowego [Ir]	Regulowany
zakres regulacji prądu przeciążeniowego [Ir]	0,7...1 x In
opóźnienie zabezpieczenia przeciążeniowego [tr]	Wartość stała
zakres regulacji prądu zwarciowego [Ii]	Stacjonarny
wskazanie położenia styku	Tak
Podstawa montażowa	Płyta
Sposób montażu	Stacjonarny
przyłącza górne	Przednie
przyłącza dolne	Przednie
Przyłącza - zaciski	Połączenie na wkręty
rozstaw podłączeń	35 mm
Kod zgodności	CVS160
Szerokość	140 mm
Głębokość	86 mm
Wysokość	161 mm
Masa produktu	2,3 kg

Środowisko pracy

Normy	IEC 60947-2
Certyfikaty produktu	CCC CCS GOST
Klasa ochrony przed udarami elektrycznymi	Klasa ii
stopień zanieczyszczenia	3 zgodnie z IEC 60664-1
stopień ochrony IP	IP40
temperatura otoczenia dla pracy urządzenia	-25…70 °C
Temepratura otoczenia dla przechowywania	-50…85 °C

Jednostka opakowania

Jednostka miary opakowania 1	PCE
Ilość jednostek w opakowaniu 1	1
Wysokość opakowania 1	13,700 cm
Szerokość opakowania 1	14,500 cm
Długość opakowania 1	18,900 cm
Waga opakowania 1	2,252 kg
Jednostka miary opakowania 2	S04
Ilość jednostek w opakowaniu 2	9
Wysokość opakowania 2	30,000 cm
Szerokość opakowania 2	40,000 cm
Długość opakowania 2	60,000 cm
Waga opakowania 2	21,028 kg

Environmental Data

Firma Schneider Electric dąży do osiągnięcia statusu zerowej emisji netto do 2050 r. dzięki partnerstwom w łańcuchu dostaw, materiałom o mniejszym wpływie na środowisko i gospodarce obiegu zamkniętego za pośrednictwem naszej trwającej kampanii "Use Better, Use Longer, Use Again" w celu wydłużenia żywotności produktów i możliwości recyklingu.

Environmental Data - objaśnienie >

Jak oceniamy zrównoważony rozwój produktów >

Wpływ na środowisko

Całkowity ślad węglowy w całym cyklu życia	16
Profil środowiskowy produktu (PEP)	Środowiskowy profil produktu

Use Better

Materiały i opakowania

Opakowanie wykonane z kartonu pochodzącego z recyklingu	Tak
Opakowanie bez tworzywa sztucznego	Nie, zminimalizowaliśmy użycie plastiku w opakowaniu zgodnie z przepisami i z uwzględnieniem norm jakości i bezpieczeństwa
Europejska dyrektywa RoHS	Zgodne z wyłączeniami
Numer SCIP	49bf38c5-56a0-475d-90bd-a88ef3d2ace2
Rozporządzenie REACh	Deklaracja REACh

Use Again

Przepakowanie i regeneracja

Kulistość – profil	Informacja o żywotności
Odbiór	Tak
WEEE Label	Produkt należy zutylizować zgodnie z obowiązującymi na terenie Unii Europejskiej przepisami dotyczącymi odpadów i nie może on zostać wyrzucony wraz ze zwykłymi odpadami.

Dimensions Drawings

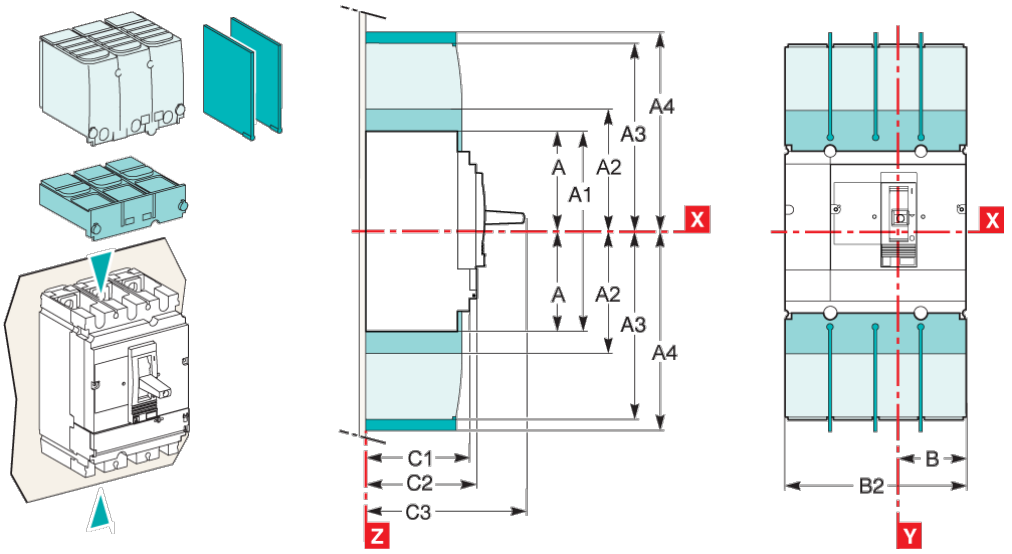

Type	A	A1	A2	A3	A4	A5	A6	A7	A8	A9	B	B1	B2	C1	C2	C3	E1
CVS100/160/250	80.5	161	94	145	178.5	155.5	236	169	220	253.5	52.5	105	140	81	86	111(2)	62.5
CVS400/630	127.5	255	142.5	200	237	227.5	355	242.5	300	337	70	140	185	95.5	110	168	100
Type	**E2**	**E3**	**E4**	**E5**	**E6**	**E7**	**E8**	**F1**	**F2**	**F3**	**G1**	**G2**	**G3**	**G4**	**G5**	**ØT**	**U**
CVS100/160/250	125	70	140	137.5	200	145	215	35	17.5	70	95	75	13.5	23	17.5	24	y 32
CVS400/630	200	113.5	227	200	300	213.5	327	45	22.5	90	-	-	-	-	-	32	y 35

(2) C3=126mm for EasyPact CVS250B/F.

Assembly

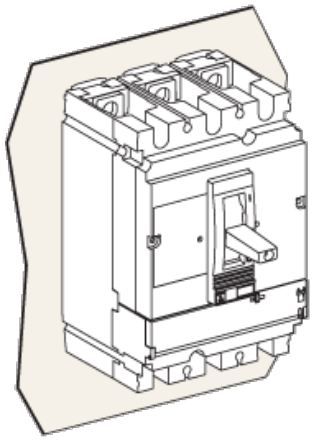

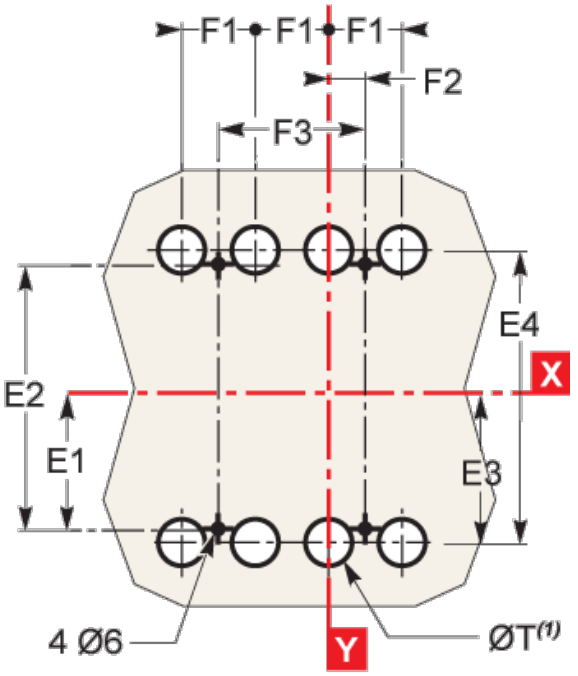

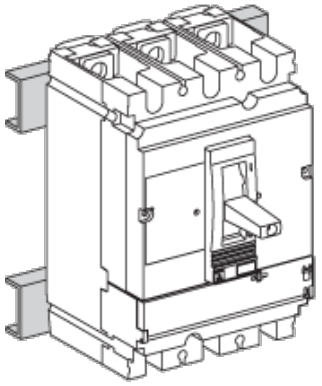

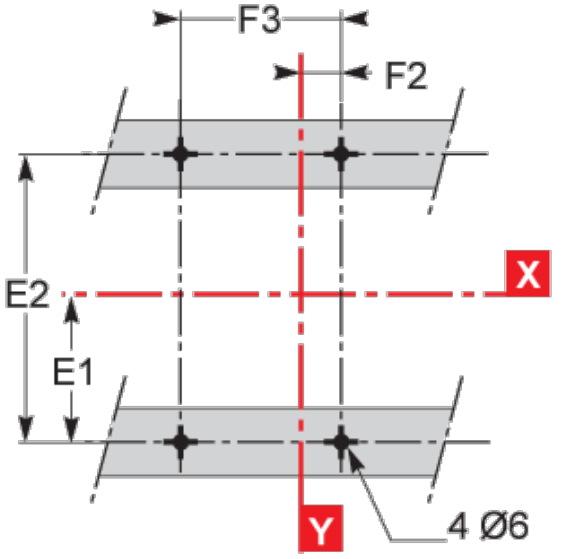

Type	A	A1	A2	A3	A4	A5	A6	A7	A8	A9	B	B1	B2	C1	C2	C3	E1
CVS100/160/250	80.5	161	94	145	178.5	155.5	236	169	220	253.5	52.5	105	140	81	86	111(2)	62.5
CVS400/630	127.5	255	142.5	200	237	227.5	355	242.5	300	337	70	140	185	95.5	110	168	100
Type	**E2**	**E3**	**E4**	**E5**	**E6**	**E7**	**E8**	**F1**	**F2**	**F3**	**G1**	**G2**	**G3**	**G4**	**G5**	**ØT**	**U**
CVS100/160/250	125	70	140	137.5	200	145	215	35	17.5	70	95	75	13.5	23	17.5	24	y 32
CVS400/630	200	113.5	227	200	300	213.5	327	45	22.5	90	-	-	-	-	-	32	y 35

(2) C3=126mm for EasyPact CVS250B/F.

Performance Curves

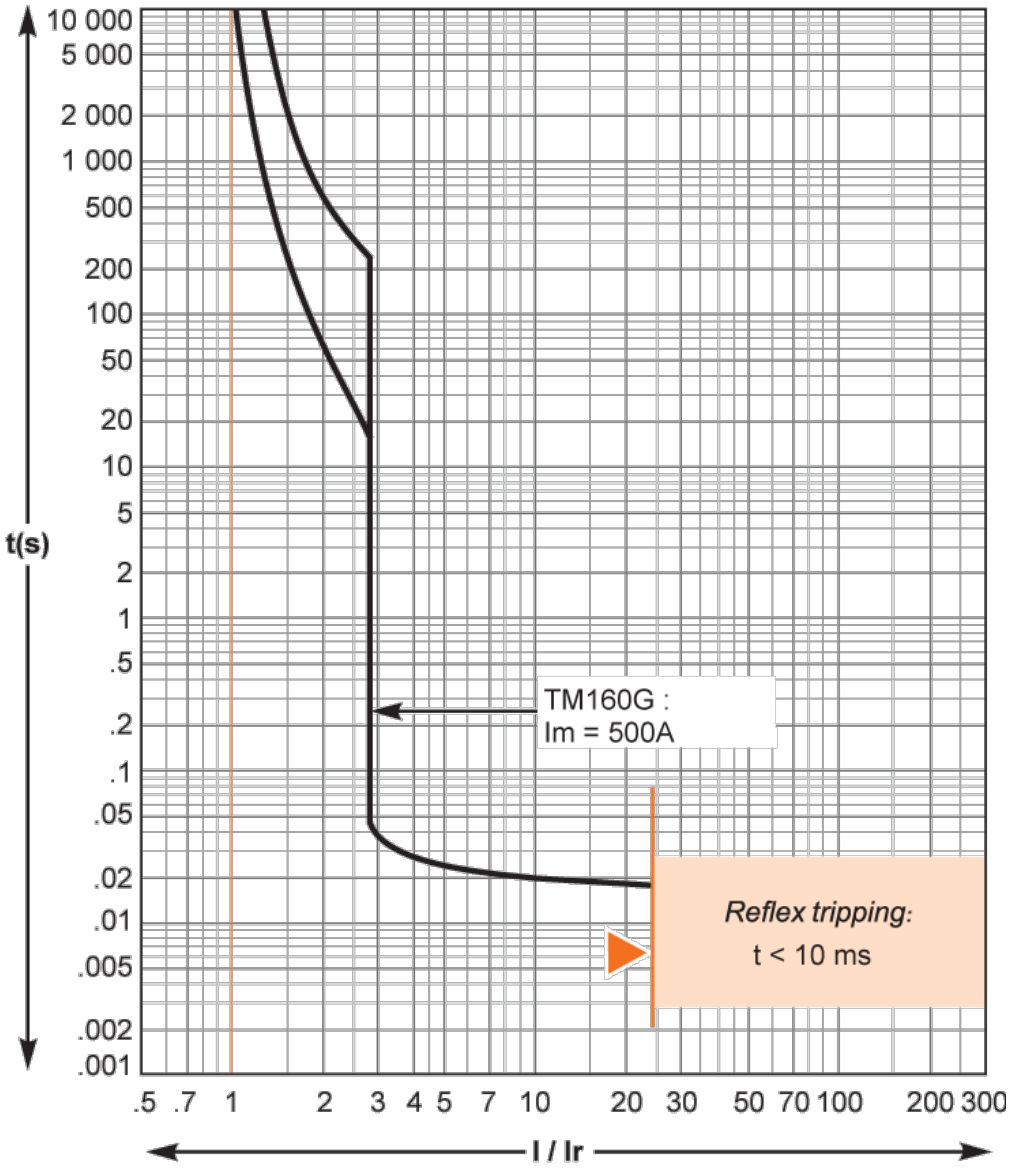

Offer Marketing Illustration

Product benefits / Features



Offer Marketing Illustration

Product benefits / Features



Offer Marketing Illustration

Product benefits / Features

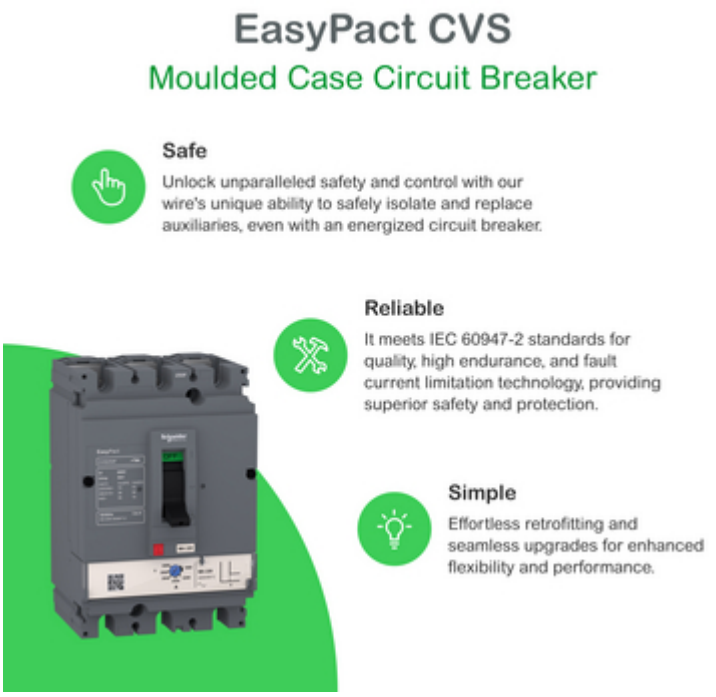

Technical Illustration

Assembly's dimensions

