KKP...H60 Kolanko 90°

1,5 Grubość blachy: 1,5 mm

E90 System E-90

Informacje

Zastosowanie
Zmiana kierunku prowadzenia trasy kablowej.

Uwaga
Zintegrowane łączniki. Montaż nie wymaga stosowania dodatkowych łączników.

Materiał
S - stal cynkowana met. Sendzimira PN-EN 10346:2015-09
Na zamówienie:
F - stal cynkowana metodą zanurzeniową PN-EN ISO 1461:2023-02
E - stal nierdzewna
L - lakierowanie w standardowej palecie RAL

Dodatkowe informacje
- montaż śrubami SGKM6x12 lub SGM6x12
- przy nietypowych zamówieniach podać wymiar a i b (jeżeli a=200mm i b=100mm - zamawiana kształtka powinna mieć symbol KK...200/100H60)

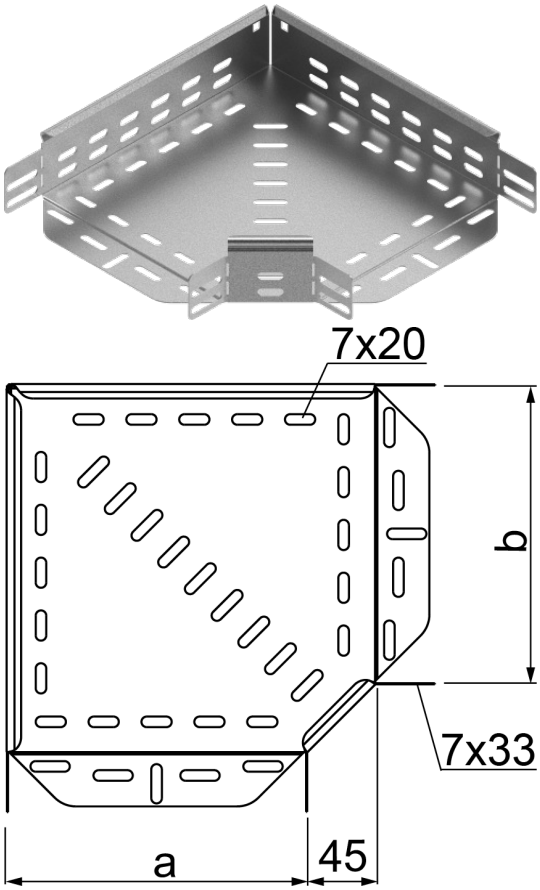

Wersje

Symbol	Numer katalogowy	Waga 1 szt. (kg)	Ilość (szt.)	Wymiar a=b (mm)
KKP400H60	162840	3,30	1	400
KKP500H60	162850	4,42	1	500
KKP600H60	162860	5,89	1	600