

Kanlux BLINGO U SR

Kanlux BLINGO U SR to rozszerzenie rodziny BLINGO, które wprowadza natynkowe wersje tych popularnych paneli LED. Stanowią one doskonałą alternatywę dla tradycyjnych konfiguracji „panel + ramka”. Dzięki skuteczności świetlnej wynoszącej 120lm/W, BLINGO U SR oferuje doskonałe oświetlenie przy niewielkim zużyciu energii. Panele BLINGO U SR wyposażone są w zintegrowany z oprawą zasilacz, co ułatwia instalację i zapewnia schludny wygląd. Wyróżnia je też wyjątkowo szybki i łatwy montaż, dzięki czterem otworom montażowym. W zestawie znajdują się również cztery kołki montażowe oraz zaślepki, co sprawia, że montaż jest nie tylko szybki, ale i estetyczny.
Wybierając Kanlux BLINGO U SR, zyskujesz nowoczesne rozwiązanie oświetleniowe, które łączy w sobie wydajność, łatwość montażu i niezawodność. Dodatkowo Kanlux BLINGO U SR objęty jest 5-letnią gwarancją, co zapewnia długotrwałe i bezproblemowe użytkowanie.

- 5 lat Gwarancji na warunkach oświadczenia gwarancyjnego, dostępnego na stronie internetowej
- Materiał panelu/ramki: żelazo

5 WARRANTY 5 years

low UGR

120 lm/W

[V] 220-240 AC	[Hz] 50	≥50000	[h] 50000	ellipse ≤ 6x MacAdam	Ra 90	SMD
		IP 20		[°C] 5÷25		[mm²] 0,75-2,5
0,5m	CE	EAC	UKCA			







BLINGO U 34W SR 60 NW

		[W]	[lm]	lm/W	Tc [K]	[°]		UGR
BLINGO U 34W SR 60 NW	39172	34	4080	120	4000	90	biały	<19
BLINGO U 34W SR 120NW	39173	34	4080	120	4000	90	biały	<19



BLINGO U 34W SR 60 NW



BLINGO U 34W SR 120NW

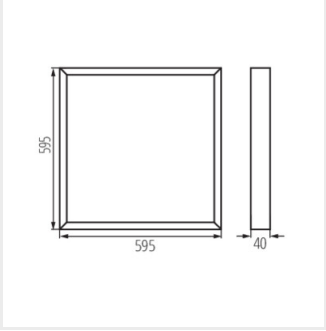

BLINGO U 34W SR 60 NW

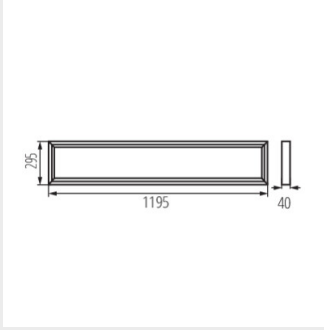

BLINGO U 34W SR 120NW