

Kanlux BLINGO UHRA

Panele LED BLINGO UHRA to nowoczesne źródło światła stworzone z myślą o miejscach, gdzie liczy się nie tylko efektywność, ale przede wszystkim jakość odwzorowania kolorów. Dzięki wysokiemu współczynnikowi Ra>97 i doskonałemu odzwierciedleniu barwy czerwonej (R9=92), światło emitowane przez te oprawy jest naturalne i komfortowe dla wzroku. Zredukowana emisja światła niebieskiego sprzyja dobremu samopoczuciu, co czyni BLINGO UHRA idealnym wyborem do przestrzeni wymagających precyzji i długotrwałej pracy, takich jak gabinety, salony czy pracownie specjalistyczne. Panele objęte są 5-letnią gwarancją i współpracują z różnymi typami zasilaczy (ON/OFF, 1–10V, DALI), które **dobierane i sprzedawane są oddzielnie**.

- 5 lat Gwarancji na warunkach oświadczenia gwarancyjnego, dostępnego na stronie internetowej
- Brak zasilacza w komplecie.
- Do prawidłowego działania wymagany jest zasilacz elektroniczny dostępny w ofercie KANLUX.
- Materiał panelu/ramki: stal

5 WARRANTY 5 years

Ra97+ true colors

low UGR





BLINGO UHRA 95 60NW

		[W]	[lm]	Tc [K]	[°]		UGR	Driver [index]
BLINGO UHRA 95 60NW	39170	max 40	2280 (600mA) 3040 (850mA) 3800 (1100mA)	4000	90	biały	<19	37272 (600mA) 37269 (850mA) 37270 (1100mA)
BLINGO UHRA 95 120NW	39171	max 40	2280 (600mA) 3040 (850mA) 3800 (1100mA)	4000	90	biały	<19	37272 (600mA) 37269 (850mA) 37270 (1100mA)

BLINGO UHRA 95 60NW



BLINGO UHRA 95 120NW

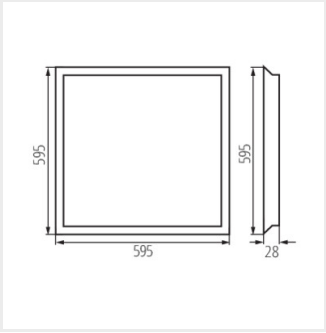

BLINGO UHRA 95 60NW

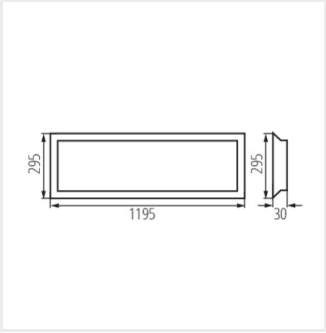

BLINGO UHRA 95 120NW

Akcesoria

37272 BLINGO DRV 24W ON-OFF Zasilacz LED dedykowany pod panel BLINGO U E125LM 30NW(37271), BLINGO UHRA 95 120NW (39171) BLINGO UHRA 95 60NW (39170), BLINGO UIP 125LM 60NW (39239)



37269 BLINGO DRV 32W ON-OFF Zasilacz LED dedykowany do paneli BLINGO U E125LM 120NW(37266), BLINGO U E125LM 60NW(37265), BLINGO UHRA 95 120NW (39171), BLINGO UHRA 95 60NW (39170), BLINGO UIP 125LM 60NW (39239)



37270 BLINGO DRV 40W ON-OFF Zasilacz LED dedykowany do paneli BLINGO U E125LM 120NW(37266), BLINGO U E125LM 60NW(37265), BLINGO UHRA 95 120NW (39171), BLINGO UHRA 95 60NW (39170), BLINGO UIP 125LM 60NW (39239)



37268 BLINGO DRV40W1-10V BK Zasilacz LED dedykowany do paneli BLINGO U E125LM 120NW (37266), BLINGO U E125LM 60NW (37265), BLINGO U E125LM 30NW (37271), BLINGO UHRA 95 120NW (39171), BLINGO UHRA 95 60NW (39170), BLINGO UIP 125LM 60NW (39239)



37267 BLINGO DRV42W DALI BK Zasilacz LED dedykowany do paneli BLINGO U E125LM 120NW (37266), BLINGO U E125LM 60NW (37265), BLINGO U E125LM 30NW (37271), BLINGO UHRA 95 120NW (39171), BLINGO UHRA 95 60NW (39170), BLINGO UIP 125LM 60NW (39239)



Dokument utworzono: 05.09.2025, 11:33
Zastrzega się możliwość wprowadzenia zmian technicznych. Dane zawarte w tym katalogu nie są prawnie wiążące.
Fotometria: wyniki uzyskane podczas badania konkretnego egzemplarza.
Kanlux S.A. ul. Objazdowa 1-3, 41-922 Radzionków, Poland kanlux@kanlux.com

PL