

Kanlux BLINGO AIO SR

Panele BLINGO AIO to uniwersalne rozwiązanie typu All-In-One, które zastępuje wiele wariantów paneli LED jednym produktem. Umożliwiają regulację temperatury barwowej (3000K, 4000K, 6500K) i mocy (32W/36W/40W), dostępne są w dwóch rozmiarach (60x60 cm i 120x30 cm). Oferują wysoką jakość światła (CRI>90, do 123 lm/W), niski poziom olśnienia w wersji z kloszem mikropryzmatycznym (UGR<19), a także prosty montaż, trwałość do 50 000 h i 5-letnią gwarancję.

- 5 lat Gwarancji na warunkach oświadczenia gwarancyjnego, dostępnego na stronie internetowej
- Materiał panelu/ramki: żelazo

5 WARRANTY 5 years

CCT

SELECT ABLE POWER

Ra90+ true colors

[V]	[Hz]	CC	≥50000	[h]	ellipse ≤6x MacAdam	Ra
220-240 AC	50			50000		90

SMD			IP		[°C]	
			20		5÷25	

[mm²]	m	CE	EAC	UK CA	
0,75-2,5	0,5m				









BLINGO AIO SRM40W 60

		[W]	[lm]	lm/W	Tc [K]	[°]		UGR
BLINGO AIO SRM40W 60	39230	max 40	max 4900	max 123	3000/4000/6500	115	biały	
BLINGO UAIO SRM40W 60	39231	max 40	max 4370	max 109	3000/4000/6500	90	biały	<19
BLINGO AIO SRM40W120	39232	max 40	max 4900	max 123	3000/4000/6500	115	biały	
BLINGO UAIO SRM40W120	39233	max 40	max 4370	max 109	3000/4000/6500	90	biały	<19



BLINGO AIO SRM40W 60



BLINGO UAIO SRM40W 60



BLINGO AIO SRM40W120



BLINGO UAIO SRM40W120

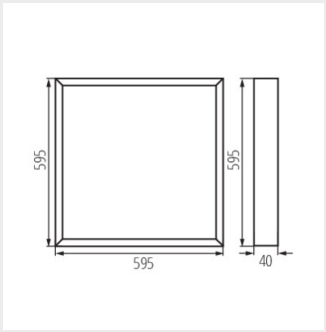

BLINGO AIO SRM40W 60

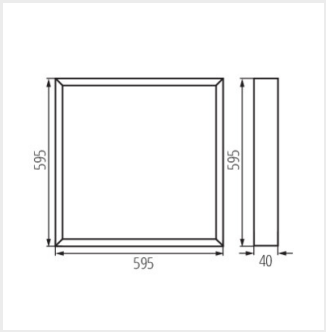

BLINGO UAIO SRM40W 60

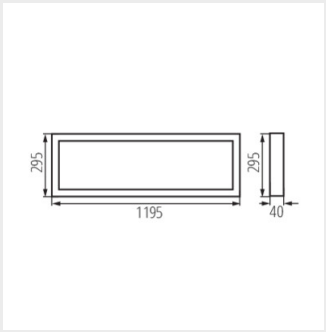

BLINGO AIO SRM40W120

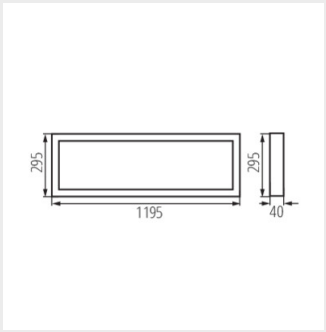

BLINGO UAIO SRM40W120

Dokument utworzono: 03.10.2025, 14:45
Zastrzega się możliwość wprowadzenia zmian technicznych. Dane zawarte w tym katalogu nie są prawnie wiążące.
Fotometria: wyniki uzyskane podczas badania konkretnego egzemplarza.
Kanlux S.A. ul. Objazdowa 1-3, 41-922 Radzionków, Poland kanlux@kanlux.com

PL