

Kanlux BLINGO UIP

Panele Kanlux BLINGO UIP posiadają mikropryzmatyczną strukturę klosza, przez co obniżają efekt olśnienia (niższy wskaźnik UGR). Ich atutem jest też trwałość 50.000 godzin i 5 lat gwarancji. Wysoki stopień ochrony **IP54** zapewnia dodatkowe bezpieczeństwo użytkowania i odporność na kurz oraz wilgoć, dzięki czemu panele sprawdzą się w wymagających warunkach. Panele Kanlux BLINGO UIP **nie posiadają zasilacza w komplecie**, można wyposażyć je w dedykowane zasilacze Kanlux z możliwością sterowania (również DALI) lub funkcją ON-OFF.

- 5 lat Gwarancji na warunkach oświadczenia gwarancyjnego, dostępnego na stronie internetowej
- Atest PZH: Numer B.BK.60112.0279.2025, ważny do 17.10.2030
- Materiał panelu/ramki: stal

WARRANTY 5 years

low UGR

IP 54

NARODOWY INSTYTUT ZDROWIA PUBLICZNEGO · PZH · PIB · PRODUKT Z ATESTEM

≥50000	50000 [h]	ellipse ≤ 6x MacAdam	Ra 90	SMD	III	IP 54/20
	5÷25 [°C]			0,5m	CE	EAC
PZH	UK CA					







BLINGO UIP 125LM 30NW

		[W]	[lm]	Tc [K]	[°]		UGR	Driver [index]
BLINGO UIP 125LM 30NW	39238	max 24	3000 (600mA)	4000	90	biały	<19	37272 (600mA)
BLINGO UIP 125LM 60NW	39239	max 40	3000 (600mA) 4000 (850mA) 5000 (1100mA)	4000	90	biały	<19	37272 (600mA) 37269 (850mA) 37270 (1100mA)
BLINGO UIP 125LM120NW	39240	max 40	3000 (600mA) 4000 (850mA) 5000 (1100mA)	4000	90	biały	<19	37272 (600mA) 37269 (850mA) 37270 (1100mA)



BLINGO UIP 125LM 30NW



BLINGO UIP 125LM 60NW



BLINGO UIP 125LM120NW

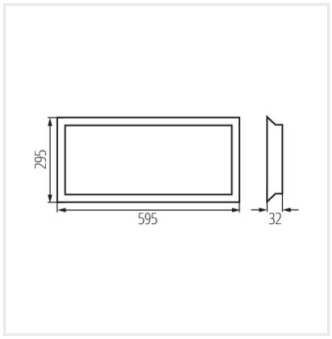

BLINGO UIP 125LM 30NW

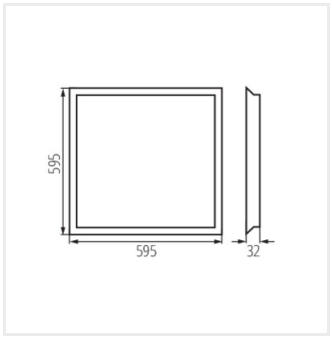

BLINGO UIP 125LM 60NW

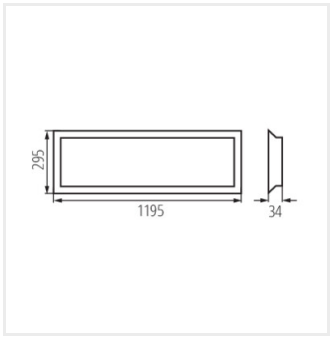

BLINGO UIP 125LM120NW

Akcesoria

37272 BLINGO DRV 24W ON-OFF

Zasilacz LED dedykowany pod panel : BLINGO UHRA 95 120NW (39171) BLINGO UHRA 95 60NW (39170), BLINGO UIP 125LM 60NW (39239), BLINGO UIP 125LM120NW (39240), BLINGO UIP 125LM 30NW (39238)



37269 BLINGO DRV 32W ON-OFF

Zasilacz LED dedykowany do paneli BLINGO UHRA 95 120NW (39171), BLINGO UHRA 95 60NW (39170), BLINGO UIP 125LM 60NW (39239), BLINGO UIP 125LM120NW (39240)



37270 BLINGO DRV 40W ON-OFF

Zasilacz LED dedykowany do paneli BLINGO UHRA 95 120NW (39171), BLINGO UHRA 95 60NW (39170), BLINGO UIP 125LM 60NW (39239), BLINGO UIP 125LM120NW (39240)



37268 BLINGO DRV40W1-10V BK

Zasilacz LED dedykowany do paneli: BLINGO UHRA 95 120NW (39171), BLINGO UHRA 95 60NW (39170), BLINGO UIP 125LM 60NW (39239), BLINGO UIP 125LM120NW (39240), BLINGO UIP 125LM 30NW (39238)



37267 BLINGO DRV42W DALI BK

Zasilacz LED dedykowany do paneli BLINGO UHRA 95 120NW (39171), BLINGO UHRA 95 60NW (39170), BLINGO UIP 125LM 60NW (39239), BLINGO UIP 125LM120NW (39240), BLINGO UIP 125LM 30NW (39238)

