WU/WUO... Wysięgnik uchylny

E90 System E-90

Informacje



Zastosowanie
Mocowanie korytek, korytek siatkowych, drabinek kablowych, rur i innych elementów.
Dzięki regulacji kąta montażu możliwość prowadzenia trasy w tunelach i na ścianach pochylonych.

Materiał
S - stal cynkowana metodą Sendzimira PN-EN 10346:2015-09
Na zamówienie:
F - stal cynkowana metodą zanurzeniową PN-EN ISO 1461:2023-02
E - stal nierdzewna
L - lakierowanie w standardowej palecie RAL

Dodatkowe informacje
– na zamówienie możliwość wykonania wysięgników o niestandardowych długościach
– opcja E90 dla długości 100 - 400 mm

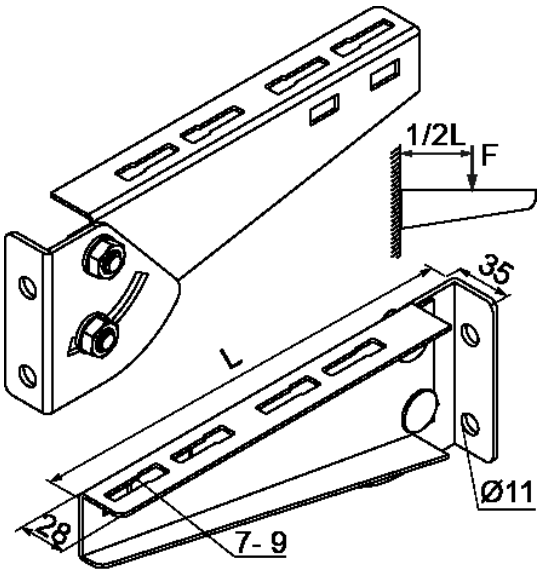

Wersje

Symbol	Numer katalogowy	Wymiar L (mm)	Obciążenie maksymalne F max (kN)	Waga 1 szt. (kg)	Ilość (szt.)
WU/WUO100	805210	145	1	0,22	50
WU/WUO200	805220	245	0,85	0,34	50
WU/WUO300	805230	345	0,70	0,45	30
WU/WUO400	805240	445	0,55	0,64	20
WU500	805250	545	0,45	0,79	20
WU600	805260	645	0,30	0,94	20

Przykłady

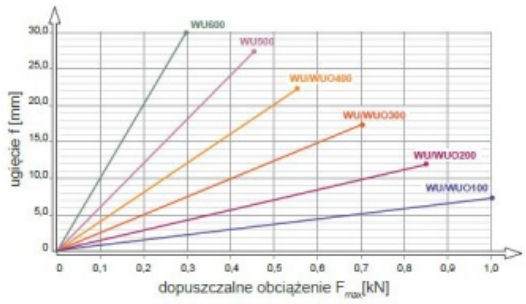

Mocowanie ścienne - dopuszczalne obciążenie w zależności od typu śruby rozporowej (typ kotwy)

Symbol wysięgnika			WU/WUO100	WU/WUO200	WU/WUO300	WU/WUO400	WU500	WU600
Typ kotwy	PSRM8x75	Obciążenie maksymalne F max [kN]	1,00	0,85	0,70	0,55	0,45	0,30
	PSRM8x105		1,00	0,85	0,70	0,55	0,45	0,30
	PSRM8x150		1,00	0,85	0,70	0,55	0,45	0,30
	PSRM10x85		1,00	0,85	0,70	0,55	0,45	0,30
	PSRM10x90		1,00	0,85	0,70	0,55	0,45	0,30
	PSRM10x95		1,00	0,85	0,70	0,55	0,45	0,30
	PSRM10x115		1,00	0,85	0,70	0,55	0,45	0,30
	PSRM10x120		1,00	0,85	0,70	0,55	0,45	0,30
	STRM8/12x60		1,00	0,85	0,70	0,55	0,45	0,30
	STRM8/12x80		1,00	0,85	0,70	0,55	0,45	0,30
	STRM8/12x100		1,00	0,85	0,70	0,55	0,45	0,30
	STRM8/12x120		1,00	0,85	0,70	0,55	0,45	0,30
	STRM10/16x80		1,00	0,85	0,70	0,55	0,45	0,30
	STRM10/16x100		1,00	0,85	0,70	0,55	0,45	0,30
	STRM10/16x120		1,00	0,85	0,70	0,55	0,45	0,30
	STSM8/12x100		1,00	0,85	0,70	0,55	0,45	0,30
	STSM8/12x150		1,00	0,85	0,70	0,55	0,45	0,30
	STSM8/12x180		1,00	0,85	0,70	0,55	0,45	0,30
	STSM10/16x100		1,00	0,85	0,70	0,55	0,45	0,30
	STSM10/16x150		1,00	0,85	0,70	0,55	0,45	0,30
	STSM10/16x210		1,00	0,85	0,70	0,55	0,45	0,30

Parametry wytrzymałościowe przedstawione w tabeli dotyczą mocowania w betonie min C20/25

