PTPOWER 35 BU - Złącze wysokoprądowe

3212065

https://www.phoenixcontact.com/pl/produkty/3212065

Dane zawarte w tym dokumencie PDF zostały wygenerowane z naszego katalogu online. Kompletne dane znajdują się w dokumentacji użytkownika. Obowiązują ogólne warunki użytkowania dla materiałów pobieranych.



Złącze wysokoprądowe, napięcie znamionowe: 1000 V, prąd znamionowy: 125 A, ilość przyłączy: 2, rodzaj przyłącza: Przyłącze PowerTurn, Przekrój znamionowy: 35 mm^2, przekrój: 2,5 mm^2 - 35 mm^2, rodzaj montażu: NS 35/15, kolor: niebieski

Korzyści

- Złącze o dużej obciążalności prądowej umożliwia teraz łatwe i lekkie wtykanie również dużych przewodów
- Złącza typu push in oprócz cech systemowych systemu CLIPLINE complete charakteryzują się łatwym okablowaniem przewodów z końcówką rurkową lub przewodów sztywnych bez użycia narzędzi
- Oprócz możliwości kontroli w podwójnym szybie funkcyjnym na wszystkich złączach dostępny jest dodatkowy odczep kontrolny
- Kompaktowa budowa i połączenie czołowe umożliwiają okablowanie na minimalnej przestrzeni

Dane techniczne

Właściwości produktu

Typ produktu	Złączka wysokoprądowa
Ilość przyłączy	2
Liczba rzędów	1
Potencjały	1

Właściwości izolacji

Kategoria przepięciowa	III
Stopień zabrudzenia	3

Parametry elektryczne

Znamionowe napięcie udarowe	8 kV
Maksymalna utrata mocy w warunkach znamionowych	4,06 W

Dane przyłączeniowe

Liczba przyłączy na poziom	2
Przekrój znamionowy	35 mm²
Przekrój znamionowy AWG	2
Rodzaj przyłącza	Przyłącze PowerTurn
Długość odizolowania	25 mm
Przekrój przewodu sztywnego	2,5 mm² ... 35 mm²
przekrój przewodu AWG	12 ... 2 (przeliczone według IEC)
Przekrój przewodu, linka	2,5 mm² ... 35 mm²
Przekrój przewodu linki [AWG]	12 ... 2 (przeliczone według IEC)
Przekrój przewodu linki (tulejka bez izolacji z tworzywa sztucznego)	2,5 mm² ... 35 mm²
Przekrój przewodu linki (tulejka z izolacją z tworzywa sztucznego)	2,5 mm² ... 35 mm²
Prąd znamionowy	125 A
Maksymalny prąd obciążenia	125 A (przy przekroju poprzecznym przewodu 35 mm²)
Napięcie znamionowe	1000 V
Przekrój znamionowy	35 mm²

Przekroje przewodów bezpośrednio wtykanych

Przekrój przewodu sztywnego	2,5 mm² ... 35 mm²
Przekrój przewodu, drut [AWG]	12 ... 2 (przeliczone według IEC)
Przekrój przewodu linki (tulejka bez izolacji z tworzywa sztucznego)	2,5 mm² ... 35 mm²
Przekrój przewodu linki (tulejka z izolacją z tworzywa sztucznego)	2,5 mm² ... 35 mm²

Dane Ex

Dane znamionowe (ATEX/IECEx)

Oznaczanie	II 2 GD Ex eb IIC Gb
Zakres temperatur stosowania	-60 °C ... 110 °C
Akcesoria ze świadectwem Ex	1206612 SZF 3-1,0X5,5
	1201662 E/AL-NS 35
Zestawienie mostków	Mostek / FBS 2-16 / 3005963
Dane mostków	89 A (25 mm²)
Wzrost temperatury Ex	40 K (120 A/35 mm²)
dla mostkowania mostkiem	690 V
Znamionowe napięcie izolacji	660 V
Wyjście	(trwale)

Poziom Ex Informacje ogólne

Napięcie znamionowe	690 V
Prąd znamionowy	109 A
Maksymalny prąd obciążenia	109 A
Rezystancja stykowa	0,16 mΩ

Dane przyłącza Ex Informacje ogólne

Długość końcówek tulejkowych	25 mm
Długość odizolowania	25 mm
Przekrój znamionowy	35 mm²
Przekrój znamionowy AWG	2
Zdolność przyłączeniowa sztywne	2,5 mm² ... 35 mm²
przyłączane przewody AWG	12 ... 2
Przekrój przewodu giętkiego z końcówką rurkową bez płaszcza, min.	6 mm²
Przekrój przewodu giętkiego z końcówką rurkową bez płaszcza, maks.	35 mm²

Wymiary

Szerokość	16 mm
Wysokość	91,6 mm
Głębokość na NS 35/7,5	69,8 mm
Głębokość na NS 35/15	77,3 mm

Dane materiału

Kolor	niebieski (RAL 5015)
Klasa palności wg UL 94	V0
Grupa materiału izolacyjnego	I
Materiał izolacyjny	PA
Statyczne zastosowanie materiału izolacyjnego w zimnie	-60 °C
Względny wskaźnik temperatury izolacji (Elec., UL 746 B)	130 °C
Ochrona przeciwpożarowa pojazdów szynowych (DIN EN 45545-2) R22	HL 1 - HL 3
Ochrona przeciwpożarowa pojazdów szynowych (DIN EN 45545-2) R23	HL 1 - HL 3

Ochrona przeciwpożarowa pojazdów szynowych (DIN EN 45545-2) R24	HL 1 - HL 3
Ochrona przeciwpożarowa pojazdów szynowych (DIN EN 45545-2) R26	HL 1 - HL 3
Palność powierzchni NFPA 130 (ASTM E 162)	wynik pozytywny
Gęstość optyczna gazów spalinowych NFPA 130 (ASTM E 662)	wynik pozytywny
Toksyczność gazów spalinowych NFPA 130 (SMP 800C)	wynik pozytywny

Parametry mechaniczne

Dane mechaniczne

Otw. ściana bocz.	nie

Warunki środowiskowe i żywotność

Warunki otoczenia

Temperatura otoczenia (praca)	-60 °C ... 110 °C (Zakres temperatur roboczych, w tym nagrzewanie własne, maks. krótkotrwała temperatura robocza - patrz RTI Elec.)
Temperatura otoczenia (składowanie/transport)	-25 °C ... 60 °C (krótkotrwale, nie powyżej 24 h, -60 °C do +70°C)
Temperatura otoczenia (montaż)	-5 °C ... 70 °C
Temperatura otoczenia (aktywacja)	-5 °C ... 70 °C
Dopuszczalna wilgotność powietrza (praca)	20 % ... 90 %
Dopuszczalna wilgotność powietrza (składowanie/transport)	30 % ... 70 %

Montaż

Sposób montażu	NS 35/15

Rysunki

Rysunek schematyczny

PTPOWER



AGK 10-PTPOWER	**0,5 mm² ... 16 mm²**	**18 mm**
PTPOWER 35	**2,5 mm² ... 35 mm²**	**25 mm**
PTPOWER 50	**10 mm² ... 50 mm²**	**32 mm**
PTPOWER 95	**25 mm² ... 95 mm²**	**40 mm**
PTPOWER 185	**95 mm² ... 185 mm²**	**40 mm**

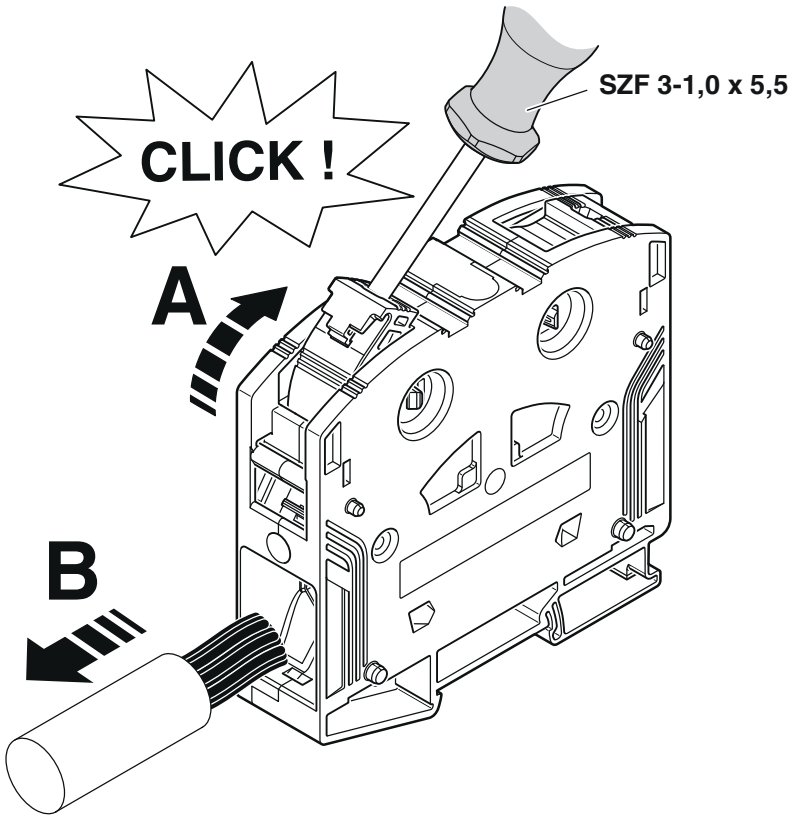

Schemat

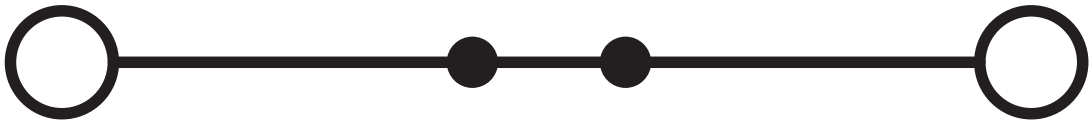

Dopuszczenia

To download certificates, visit the product detail page: https://www.phoenixcontact.com/pl/produkty/3212065

CSA
ID dopuszczenia: 13631

EAC
ID dopuszczenia: RU C-DE.BL08.B.00644

DNV
ID dopuszczenia: TAE00000Z9

CSA
ID dopuszczenia: 13631

cUL Recognized
ID dopuszczenia: E60425

	Napięcie znamionowe U_N	Prąd znamionowy I_N	Przekrój AWG	Przekrój mm^2
C				
	1000 V	115 A	14 - 2	-

UL Recognized
ID dopuszczenia: E60425

	Napięcie znamionowe U_N	Prąd znamionowy I_N	Przekrój AWG	Przekrój mm^2
E				
	1000 V	115 A	14 - 2	-

CCC
ID dopuszczenia: 2020322313000630

UKCA-EX
ID dopuszczenia: CML 22UKEX1227U

IECEx
ID dopuszczenia: IECExSEV14.0013U

	Napięcie znamionowe U_N	Prąd znamionowy I_N	Przekrój AWG	Przekrój mm^2

keine				
Tylko druty	690 V	109 A	-	2,5 - 35
wielodrutowe z tulejką	690 V	109 A	-	6 - 35

ATEX
ID dopuszczenia: SEV14ATEX0156U

	Napięcie znamionowe U_N	Prąd znamionowy I_N	Przekrój AWG	Przekrój mm^2
keine				
Tylko druty	690 V	109 A	-	2,5 - 35
wielodrutowe z tulejką	690 V	109 A	-	6 - 35

EAC Ex
ID dopuszczenia: KZ 7500525010101950

Klasyfikacje

ECLASS

ECLASS-13.0	27250101
ECLASS-15.0	27250101

ETIM

ETIM 9.0	EC000897

UNSPSC

UNSPSC 21.0	39121400

Environmental product compliance

EU RoHS

Spełnia wymagania dyrektywy RoHS	Tak, Brak zwolnień/wyłączeń

China RoHS

Environment friendly use period (EFUP)	EFUP-E
	Brak substancji niebezpiecznych powyżej wartości granicznych

EU REACH SVHC

Informacja o substancji z listy kandydackiej REACH (nr CAS)	Brak substancji o stężeniu masowym powyżej 0,1%

EF3.0 Zmiana klimatu

CO2e kg	1,211 kg CO2e

Phoenix Contact 2025 © - Wszelkie prawa zastrzeżone
https://www.phoenixcontact.com

PHOENIX CONTACT Sp. z o.o.
ul. Bierutowska 57-59, Budynek nr 3/A
51-317 Wrocław
71/ 39 80 410
pxcpl@phoenixcontact.pl