KARTA KATALOGOWA PRODUKTU
DL SLIM FRAME SQ 155 WT

DOWNLIGHT SLIM SQUARE FRAME | Ramka do montażu powierzchniowego, o kwadratowym kształcie



Obszary zastosowań

- Oświetlenie ogólne
- Strefy publiczne
- Schody
- Korytarze
- Hole
- Sklepy

Zalety produktu

- Wejście przewodu na boku umożliwia dyskretne podłączenie elektryczne
- Łatwa instalacja dzięki dostarczonemu w zestawie szablonowi wiercenia otworów

Cechy produktu

- Mała głębokość mocowania
- Solidna obudowa z poliwęglanu
- Akcesoria montażowe w zestawie

© 2024, LEDVANCE GmbH. All rights reserved.

DANE TECHNICZNE

WYMIARY I WAGA

Długość	170,0 mm
Szerokość	170,0 mm
Wysokość	38 mm
Masa produktu	68,00 g

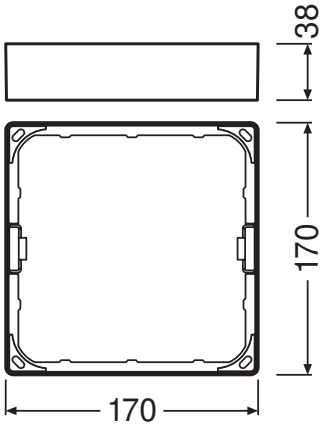

DL SLIM FRAME SQ155 WT

MATERIAŁY I KOLORY

Kolor produktu	biały

ZASTOSOWANIE I MONTAŻ

Miejsce montażu	Sufit / Ściana

CERTYFIKATY I NORMY

Zebezpieczenie przed uderzeniami piłki	Nie

MATERIAŁY DO POBRANIA

	Dokumenty i certyfikaty	Nazwa dokumentu
PDF	User Instruction / Safety Instructions	User Instruction DL Slim Frame Square

DANE LOGISTYCZNE

© 2024, LEDVANCE GmbH. All rights reserved.

Kod produktu	Sposób wysyłki (opakowanie / liczba produktów)	Wymiary (długość x szerokość x wysokość)	Masa brutto	Objętość
4058075079410	Składane pudełko 1	43 mm x 180 mm x 180 mm	119.00 g	1.39 dm^3
4058075079427	Karton wysylkowy 6	280 mm x 190 mm x 200 mm	902.00 g	10.64 dm^3

Wymieniony kod produktu oznacza najmniejszą ilość produktu, jaka może być zamówiona. Jednostka transportowa może zawierać jedną sztukę lub więcej. Składając zamówienie prosimy o zamawianie ilości odpowiadających jednej lub wielokrotności jednostki transportowej.

ZASTRZEŻENIE

Zastrzega się możliwość zmian bez uprzedzenia. Błędy i ominięcia są możliwe. Należy zawsze upewnić się czy korzystasz z najnowszej wersji katalogu.

© 2024, LEDVANCE GmbH. All rights reserved.