INCOBEX®
ul. Grażyńskiego 71
43-300 Bielsko - Biała
tel.: (33) 822-70-63, 82-82-400
fax: (33) 822-70-63 wew. 220
e-mail: office@incobex.pl

Dział handlowy

Obudowy: tel.+48 (033) 82 82 403
Rozdzielnie: tel.+48 (033) 82 82 404
Wyceny: tel.+48 (033) 82 82 405

www.incobex.pl

INCOBEX® 2022/2023

INCOBEX®

KATALOG PRODUKTÓW

CATALOGUE OF PRODUCTS / КАТАЛОГ ИЗДЕЛИЙ

2022/2023



OBUDOWY STN 250
CABINETS / КОРПУСА

OBUDOWY STN 320
CABINETS / КОРПУСА

INFORMACJE TECHNICZNE
TECHNICAL INFORMATION /
/ТЕХНИЧЕСКАЯ ИНФОРМАЦИЯ

OBUDOWY DIN
CABINETS / КОРПУСА

OBUDOWY HERMETYCZNE
HERMETIC CABINETS/
/КОРПУСА ГЕРМЕТИЧНЫЕ

AKCESORIA
ACCESSORIES / АКСЕССУАРЫ

ROZDZIELNICE ELEKTRYCZNE
ELECTRICAL SWITCHBOARDS /
/ЭЛЕКТРИЧЕСКИЕ РАСПРЕДЕЛИТЕЛ



Firma "INCOBEX" Sp. z o.o. powstała w 1990 roku. Od początku swej działalności specjalizujemy się w prefabrykacji rozdzielni elektrycznych niskiego napięcia oraz produkcji obudów z tworzyw poliestrowych. W odpowiedzi na zmiany zachodzące na rynku oraz dla zaspokojenia coraz większych wymagań naszych klientów w roku 1998 rozpoczęliśmy produkcję obudów termoutwardzalnych.

W swojej ofercie posiadamy szeroką gamę obudów termoutwardzalnych oraz elementów wyposażenia dodatkowego. Mając na uwadze szybko zmieniające się wymagania rynku stale polepszamy nasze wyroby oraz poszerzamy swój asortyment o nowe wyroby.

Urządzenia nasze dostarczamy do zakładów energetycznych, hurtowni elektrotechnicznych oraz firm wykonawczych działających na terenie całego kraju oraz za granicą. Współpracujemy także z biurami projektowymi oraz ze specjalistycznymi jednostkami naukowo - badawczymi w zakresie oceny i modernizacji naszych wyrobów pod kątem wymaganych norm.

W celu zapewnienia wysokiej jakości oraz powtarzalności naszych wyrobów i usług wdrożyliśmy w 2003 roku system zarządzania jakością zgodny z normą ISO 9001:2008. Firma nasza kładzie nacisk na terminowość, fachowość, niezawodność i komfort użytkowania naszych wyrobów. Założone cele realizujemy dzięki doświadczonej i wysoko wykwalifikowanej kadrze.



INCOBEX
www.incobex.pl office@incobex.pl
tel. +48 (033) 822 70 63, fax. +48 (033) 822 70 64



"INCOBEX" Sp. z o. o. was established in 1990. From the beginning we have specialized in prefabricating low voltage switching stations and manufacturing polyester cabinets. In order to adapt to the changes on the market and fulfil the needs of our clients, in 1998 we started producing thermosetting cabinets.

Our offer includes a wide range of thermosetting cabinets as well as elements of supplemental equipment. Keeping in mind the quickly changing demands of the market, we are frequently improving our products and expanding our selection. Our equipment is used by power plants, electrotechnical wholesalers, and contractors in Poland and abroad. We also cooperate with design offices and specialist research labs in evaluating and modernizing our products in regard to the standards required from them.

Quality is guaranteed by the functional and constantly improving Quality System, in keeping with ISO 9001:2008, as well as awards, such as the Quality International 2007 Highest Quality Product and EU-Standard 2007, 2008. Our company places particular emphasis on promptness, professionalism, reliability and the comfort of using our products. Our goals are achieved thanks to our experienced and highly qualified personnel.

Компания INCOBEX была основана в 1990 году. Фирма с момента своего основания специализировалась в префабрикации распределительного оборудования низкого напряжения и в производстве шкафов из полиэфирного материала.В соответствии с изменениями на рынке и для удовлетворения возрастающего потребительского спроса в 1998 году фирма начала производство термореактивных корпусов. Мы предлагаем большой ассортимент термореактивных корпусов и прилагаемые к ним дополнительные оснащения, мы обращаем внимание на быстро изменяющийся потребительский спрос и мгновенно реагируем на этот фактор.

Нашу аппаратуру мы поставляем для электростанций, электротехнических оптовых складов и фирм, работающих в стране и за рубежом. Наша компания сотрудничает с проектными бюро и со специализированными научно - исследовательскими подразделениями для модернизации нашего производства, в соответствии с требуемыми нормами и стандартами. Ответственная и последовательная в своих стремлениях фирма, ставящая развитие компании на первый план.Благодаря этическому подходу к работе, фирма обеспечила себе хорошие взаимоотношения и сотрудничество с тысячами предприятий и фирм.

Для того, чтобы обеспечить высокий технический уровень коэффициента повторяемости выпускаемых изделий и оказываемых услуг, в 2003 году введена система управления качеством по стандарту ISO 9001:2008.

Основной акцент при производстве своей продукции наша компания ставит на качество, порядочность, профессионализм, пунктуальность и удобство пользования нашими изделиями. Запланированные цели осуществляются благодаря опыту и высококвалифицированному персоналу.



Głównym zasobem, stanowiącym trzon działalności firmy, jest wieloletnie doświadczenie w obsłudze Klientów z branży elektrotechnicznej. Zarówno własne zdobyte doświadczenia, jak również uwagi Klientów pozwoliły nam wypracować najefektywniejszy sposób obsługi, gwarantujący szybką realizację zamówień oraz odpowiedzi na zapytania ofertowe. Wdrożony system kontroli nad każdym zamówieniem pozwala na zidentyfikowanie etapu na jakim znajduje się proces realizacji zamówienia i dokładne oszacowanie pozostałego czasu do jego zakończenia. Ponadto przyczynia się do udoskonalonego nadzoru nad łańcuchem dostaw i pozytywnie wpływa na efektywność dostaw. Systematycznie śledzimy także rozwój i postęp techniczny naszej branży na rynku światowym, podążamy za trendami oraz wzbogacamy naszą ofertę o nowe rozwiązania. Współpracujemy także z biurami projektowymi oraz specjalistycznymi jednostkami badawczymi w zakresie oceny i modernizacji naszych wyrobów pod kątem wymaganych norm.

Nowoczesny park maszynowy pozwala nam świadczyć usługi projektowania oraz produkcji form wtryskowych, tłocznych i wykrojników, jak również produkcji seryjnej elementów wykonanych ze stali, tworzywa, aluminium, miedzi i żeliwa, według dokumentacji dostarczonej przez Klienta lub na podstawie własnego projektu.

Specjalizujemy się również w produkcji elementów z tworzyw sztucznych. Swoją produkcję opieramy na maszynach znanych i renomowanych producentów europejskich Arburg oraz Battenfeld.



INCOBEX
www.incobex.pl office@incobex.pl
tel. +48 (033) 822 70 63, fax. +48 (033) 822 70 64



The main resource, which forms the backbone of the company, is a long-standing experience in serving customers in the electrical industry. Not only experience, but also remarks we receive from customers have allowed us to develop the most efficient service, which guarantees fast execution of orders and quick response to inquiries. The implemented control system allows identifying at what stage the process of execution is for each order and helps to accurately estimate the remaining time for its completion. Moreover it also contributes to the improvement of supervision of the supply chain and has a positive effect on the efficiency of deliveries. We systematically follow the development and technical progress of our industry on the world market, we follow the trends and develop our offer with new solutions. Additionally we work with design offices and specialized research units on the evaluation and upgrading of our products in terms of required standards.

Modern equipment allows us to provide design services and produce press and injection molds, dyes, as well as to produce various elements made of steel, plastic, aluminum, copper and iron, according to documentation provided by the client or on the basis of our own design.

We also specialize in the production of plastic components. Its production is entrusted to machines from known and reputable manufacturers like Arburg and Battenfeld Europe.

Многолетний опыт в электротехнической промышленности является главным ресурсом, который формирует основу компании . Благодаря собственному опыту, а также наблюдениям наших клиентов, мы разработали наиболее эффективный способ обслуживания для того, чтобы обеспечить быстрое выполнение заказов и ответов на запросы. Внедренная система контроля позволяет идентифицировать стадии, на которых находится процесс реализации заказа с точным показателем времени, оставшегося до его завершения. Кроме того, способствует улучшению надзора над цепочкой поставок и оказывает положительное влияние на эффективность поставки.

Мы систематически следим за развитием технического прогресса нашей промышленности на мировом рынке, следуем за тенденциями и обогащаем наше предложение новыми решениями. Мы также сотрудничаем с конструкторскими бюро и научно-исследовательскими подразделениями, которые специализируются в оценке и модернизации нашей продукции с точки зрения требуемых стандартов.

Современное оборудование позволяет оказывать услуги по проектированию, а так же производству пресс-форм, вдавленных форм и матриц, а также компонентов массового производства, изготовленных из стали, пластика, алюминия, меди и металла, в соответствии с документацией, предоставленной клиентом или на основе фирменной конструкции.

Мы также специализируемся в производстве пластиковых компонентов. Свою продукцию мы производим на машинах известных и уважаемых производителей Arburg и Battenfeld



Rejon I	rejon1@incobex.pl	**+48 694 414 472**
Rejon II	rejon2@incobex.pl	**+48 795 518 602**
Rejon III	rejon3@incobex.pl	**+48 668 304 046**
Rejon IV	rejon4@incobex.pl	**+48 668 302 708**
Rejon V	rejon5@incobex.pl	**+48 795 518 601**

Objaśnienia nazewnictwa obudów

Used naming explanation / Пояснение маркировки корпусов

STN 26x42

IOB- 3 0 1 1 0

Rodzina obudów		Rodzaj daszka		Szerokość		Wysokość		Ilość komór		Fundament	
IOB	głębokość 25cm, małe izolatory	3	daszek płaski	0	26cm	1	42cm	1	1 komora	0	bez fundamentu
IOBK	głębokość 25cm, duże izolatory	4	daszek skośny	1	40cm	2	58cm	2	2 komory	1	z fundamentem
ION	głębokość 32cm, małe izolatory			2	53cm	3	84cm	3	3 komory	2	KKN250+FTN
IONK	głębokość 32cm, duże izolatory			3	66cm	8	50cm	4	4 komory	3	KKN250
				4	80cm			5	2 komory, lewa większa	4	KKN500
				5	106cm			6	2 komory, prawa większa	5	KKN500+FTN
				7	93cm			7	3 komory, lewa większa	7	KKDN
								8	3 komory, prawa większa	8	KKDN 500
										9	KKDN 750

SSTN 80x84 / 2P+KKN+FTN

IONK- 4 4 3 6 2

Rodzina obudów		Rodzaj daszka		Szerokość		Wysokość		Ilość komór		Fundament	
IOB	głębokość 25cm, małe izolatory	3	daszek płaski	0	26cm	1	42cm	1	1 komora	0	bez fundamentu
IOBK	głębokość 25cm, duże izolatory	4	daszek skośny	1	40cm	2	58cm	2	2 komory	1	z fundamentem
ION	głębokość 32cm, małe izolatory			2	53cm	3	84cm	3	3 komory	2	KKN250+FTN
IONK	głębokość 32cm, duże izolatory			3	66cm	8	50cm	4	4 komory	3	KKN250
				4	80cm			5	2 komory, lewa większa	4	KKN500
				5	106cm			6	2 komory, prawa większa	5	KKN500+FTN
				7	93cm			7	3 komory, lewa większa	7	KKDN
								8	3 komory, prawa większa	8	KKDN 500
										9	KKDN 750

STN 53 x 84 /2 /32 + FTN

Płaski daszek	STN
Skośny daszek	SSTN

Szerokość obudowy
26
40
53
66
80
93
106

Wysokość obudowy
42
50
58
84

1 komora	-
2 komory	2
3 komory	3
4 komory	4
2 komory	2L*1
2 komory	2P*2
3 komory	3L*1
3 komory	3P*2

*1 Lewa komora większa
*2 Prawa komora większa

Głębokość 25	-
Głębokość 32	32

Fundament	FTN
Kieszeń	KKN
Kieszeń z dnem	KKDN

INCOBEX
www.incobex.pl office@incobex.pl
tel. +48 (033) 822 70 63, fax. +48 (033) 822 70 64

Dodatkowe **zabezpieczenie** powierzchni obudowy przed skutkami działania **UV - lakierowanie**

Additional **protecion** of cabinet surface against **UV effects - painting**

Дополнительная защита поверхности корпуса от воздействия УФ-излучения - покрытие лаком

Warstwa lakieru pomaga chronić powierzchnię tworzywa, poprawia odporność na warunki atmosferyczne i promieniowanie UV. Zwiększa również wytrzymałość na czynniki chemiczne i mechaniczne.

The paint layer helps to protect the material's surface, improves resistance to weather conditions and UV radiation. It also increases the chemical and mechanical resistance.

Слой краски помогает защитить поверхность материала, повышает устойчивость к погодным условиям и ультрафиолетовым излучениям. Это также увеличивает стойкость к химическим и механическим факторам.



Na życzenie klienta lakierujemy obudowy lakierem z **powłoką antygraffiti.**

At the customer's request we cover the cabinets with **anti-graffiti coating.**

По просьбе клиента лакируем корпуса с **покрытием антиграффити.**



Malujemy sprayem wcześniej przygotowaną powierzchnie, polakierowaną lakierem z dodatkiem antygraffiti.

We paint using a spray previously prepared surface, covered with anti-graffiti coating.

Распыляем с баллончика краску на заранее подготовленную поверхность корпуса, лакерованного с покрытием антиграффити



Tak przygotowaną próbkę pozostawiamy do wyschnięcia.

We allow prepared sample to dry.

Дополнительная защита поверхности корпуса от воздействия УФ-излучения - покрытие лаком



Wycieramy pomalowaną powierzchnię szorstką szmatką, dla ułatwienia możemy zwilżyć szmatkę specjalnym zmywaczem.

We wipe painted surface with coarse cloth, we can use a special cleaner.

Вытираем зарисованную поверхность грубой тканью, можно использовать специальный очиститель



Wytarta powierzchnia nadal zachowuje swoje właściwości.Powłoka antygraffiti jest trwała i nie wymaga odnowienia.

Brushed surface still retains its properties. Anti-graffiti coating is durable and does not require renewal.

Очищенная поверхность по-прежнему сохраняет свои свойства. Покрытие антиграффити устойчивое и не требует обновления

OBUDOWY TERMOUTWARDZALNE
THERMOSETTING CABINETS / ТЕРМОРЕАКТИВНЫЕ КОРПУСА

Typ / Type / Тип STN 250

ROZMIARY OBUDÓW STN ---- 12 - 13
SSTN / STN 26 ---- 14
SSTN / STN 40 ---- 15
SSTN / STN 53 ---- 16 - 17
SSTN / STN 66 ---- 18 - 19
SSTN / STN 80/93 ---- 21 - 32
SSTN / STN 106 ---- 32 - 37
FTN / KKN ---- 38 - 39

OBUDOWY TERMOUTWARDZALNE
THERMOSETTING CABINETS / ТЕРМОРЕАКТИВНЫЕ КОРПУСА

Typ / Type / Тип STN 320

ROZMIARY OBUDÓW STN ---- 42 - 43
SSTN / STN 26 ---- 44
SSTN / STN 40 ---- 45
SSTN / STN 53 ---- 46- 49
SSTN / STN 66 ---- 50 - 51
SSTN / STN 80 ---- 52 - 55
SSTN / STN 106 ---- 56 - 61
FTN / KKN ---- 62 - 63

INFORMACJE TECHNICZNE
TECHNICAL INFORMATION / ТЕХНИЧЕСКАЯ ИНФОРМАЦИЯ

IT

IT STN 250/320 ---- 65 - 77

OBUDOWY TERMOUTWARDZALNE
THERMOSETTING CABINETS / ТЕРМОРЕАКТИВНЫЕ КОРПУСА

Typ / Type / Тип DIN

SD-00 ---- 78
SD-0 ---- 79
SD-1 ---- 81
SD-2 ---- 82
FD ---- 83
IT DIN ---- 84 - 87

OBUDOWY HERMETYCZNE
HERMETIC CABINETS/ Герметичные корпуса

SWD

Obudowy hermetyczne ---- 89 - 93
Hermetic cabinets/ Корпуса герметичные SWD

AKCESORIA
ACCESSORIES / АКСЕССУАРЫ

AK

Akcesoria ---- 93 - 99
Accessories / Аксессуары

ROZDZIELNIE ELEKTRYCZNE
ELECTRICAL SWITCHBOARDS / ЭЛЕКТРИЧЕСКИЕ РАСПРЕДЕЛИТЕЛЬНЫЕ ЩИТЫ

RE

Przykładowe rozwiązania ENERGA ---- 102 - 104
Example of solution accordinding to ENERGA standards / Пример решения фирмы ENERGA
Przykładowe rozwiązania ENEA ---- 105
Example of solution accordinding to ENEA standards / Пример решения фирмы ENEA
Przykładowe rozwiązania TAURON ---- 106 - 109
Example of solution accordinding to TAURON standards / Пример решения фирмы TAURON
Przykładowe rozwiązania INCOBEX ---- 110 - 115
Example of solution accordinding to INCOBEX standards / Пример решения фирмы INCOBEX

ENERGIA POD KONTROLĄ







WKŁADKI TOPIKOWE NOŻOWE - PRZEMYSŁOWE

Wkładki przeznaczone są do ochrony instalacji elektroenergetycznych przed skutkami zwarć i przeciążeń.
Zaprojektowane są tak aby zapewnić stabilną i pewną charakterystykę czasowo-prądową.
Korpus wkładki wykonany jest ze steatytu o bardzo wysokiej odporności mechanicznej i temperaturowej.

WKŁADKI TOPIKOWE ŚREDNIEGO NAPIĘCIA VV

Przeznaczeniem wkładek jest zabezpieczanie urządzeń elektrycznych i elektroenergetycznych SN przed termicznymi i dynamicznymi działaniami prądu zwarciowego oraz przed niekontrolowanym wzrostem temperatury w przypadku wkładek z wyłącznikiem termicznym.
Dzięki prostemu montażowi i małym wymiarom bezpieczników wielkiej mocy są one bardzo dobrym rozwiązaniem w przypadkach, gdzie stosowanie innych rodzajów ochrony wymagałoby wysokich nakładów z uwagi na cenę całego systemu.

WYŁĄCZNIKI NADPRĄDOWE ETIMAT, OGRANICZNIKI MOCY ETIMAT T

Wyłączniki są stosowane jako zabezpieczenia instalacji elektrycznych w obiektach mieszkalnych, użyteczności publicznej oraz przemysłowych.
OgranicznikI mocy są przeznaczone do montażu w rozdzielnicy jako zabezpieczenie przedlicznikowe. Zadaniem tego zabezpieczenia jest selektywne wyłączanie w stosunku do zabezpieczenia nadprądowego odbiorcy.

Obudowy termoutwardzalne
STN 250



INCOBEX

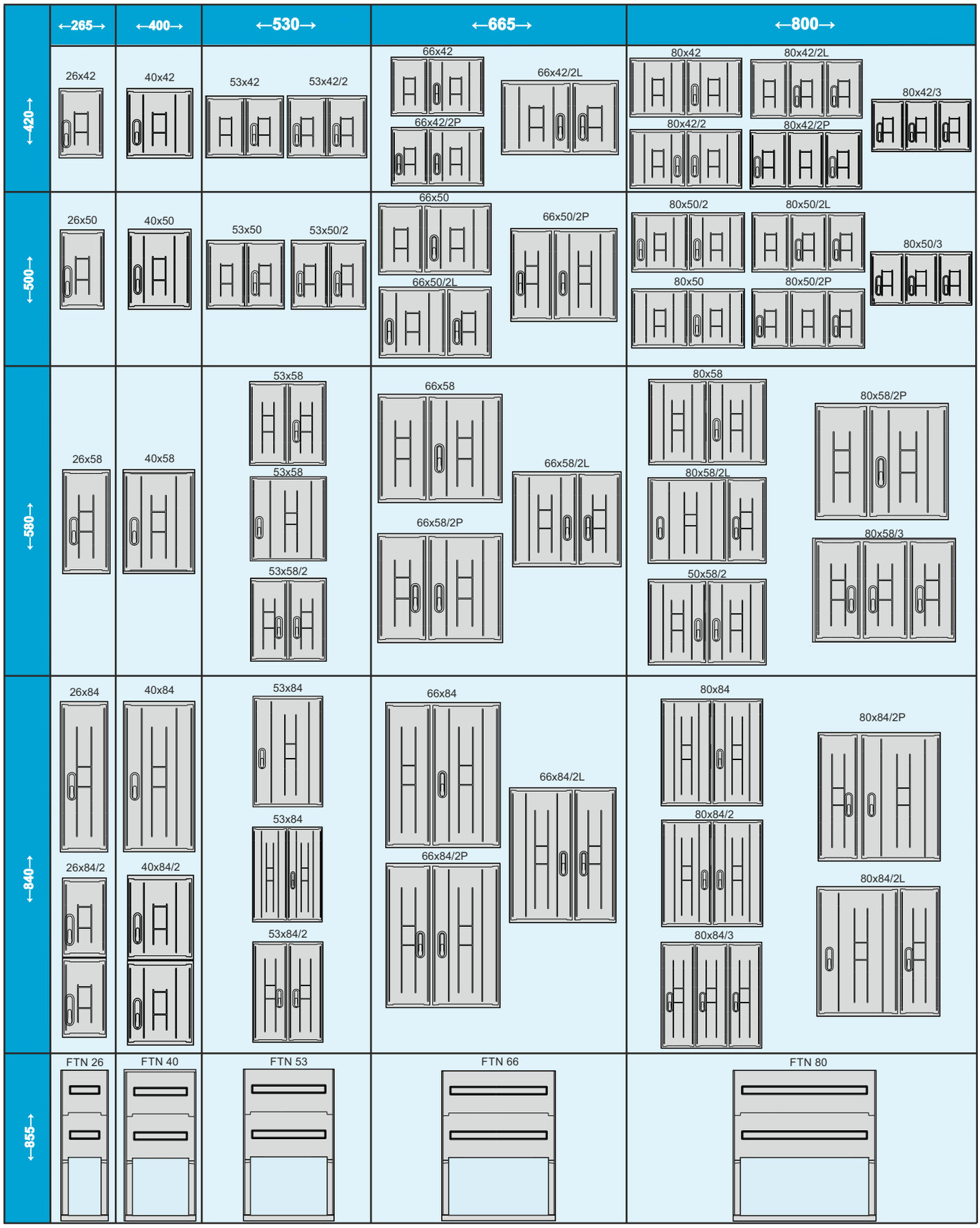

INCOBEX
www.incobex.pl office@incobex.pl
tel. +48 (033) 822 70 63, fax. +48 (033) 822 70 64


←930→
←1060→
← 250 →
420
500
580
840
855
93x42/2L
93x42/3S
93x42/3L
93x42/3P
106x42/2
106x42/3S
106x42/4
106x42/3L
106x42/3P
93x50/2L
93x50/3S
93x50/3P
106x50/2
106x50/3S
106x50/4
106x50/3L
106x50/3P
93x58
93x58/2L
106x58
106x58/2
93x58/2P
93x58/3S
106x58/3L
106x58/3P
93x58/3P
93x58/3L
106x58/3S
106x58/4
93x84
93x84/2L
106x84
106x84/3P
93x84/2P
93x84/3S
106x84/2
106x84/3L
93x84/3P
93x84/3L
106x84/3S
106x84/4
FTN 93
FTN 106

Obudowy / Cabinets / Корпуса
STN 26x42, STN 26x50, STN 26x58, STN 26x84

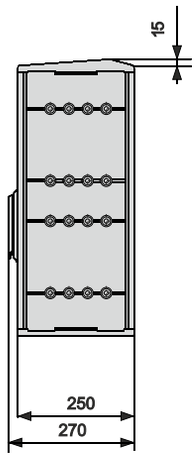

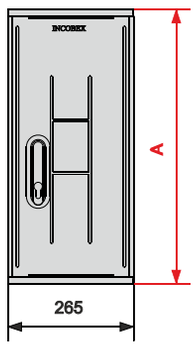

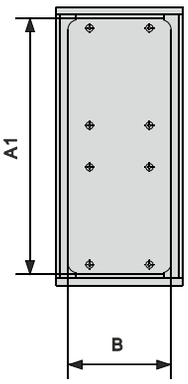

Obudowa + kieszeń kablowa 250 mm Cabinet + cable base 250 mm Корпус + Кабельный карман 250 mm		
Typ Type / Тип	**Nr kat. Art. no / Но. арт.**	**A**
STN 26x42+KKN SSTN 26x42+KKN	IOB-30113 IOB-40113	670 690
STN 26x50+KKN SSTN 26x50+KKN	IOB-30813 IOB-40813	750 770
STN 26x58+KKN SSTN 26x58+KKN	IOB-30213 IOB-40213	830 850
STN 26x84+KKN SSTN 26x84+KKN	IOB-30313 IOB-40313	1090 1110

Obudowa + kieszeń kablowa 500 mm Cabinet + cable base 500 mm Корпус + Кабельный карман 500 mm		
Typ Type / Тип	**Nr kat. Art. no / Но. арт.**	**A**
STN 26x42+KKN 500 SSTN 26x42+KKN 500	IOB-30114 IOB-40114	920 940
STN 26x50+KKN 500 SSTN 26x50+KKN 500	IOB-30814 IOB-40814	1000 1020
STN 26x58+KKN 500 SSTN 26x58+KKN 500	IOB-30214 IOB-40214	1080 1100
STN 26x84+KKN 500 SSTN 26x84+KKN 500	IOB-30314 IOB-40314	1340 1360

Obudowa + fundament 855 mm Cabinet + pedestal 855 mm Корпус + Фундамент 855 mm		
Typ Type / Тип	**Nr kat. Art. no / Но. арт.**	**A**
STN 26x42+FTN SSTN 26x42+FTN	IOB-30111 IOB-40111	1275 1295
STN 26x50+FTN SSTN 26x50+FTN	IOB-30811 IOB-40811	1355 1375
STN 26x58+FTN SSTN 26x58+FTN	IOB-30211 IOB-40211	1435 1455
STN 26x84+FTN SSTN 26x84+FTN	IOB-30311 IOB-40311	1695 1715

Obudowa + kieszeń kablowa 250 mm + fundament Cabinet + cable base 250 mm + pedestal Корпус + Кабельный карман 250 mm + Фундамент		
Typ Type / Тип	**Nr kat. Art. no / Но. арт.**	**A**
STN 26x42+KKN+FTN SSTN 26x42+KKN+FTN	IOB-30112 IOB-40112	1525 1545
STN 26x50+KKN+FTN SSTN 26x50+KKN+FTN	IOB-30812 IOB-40812	1605 1625
STN 26x58+KKN+FTN SSTN 26x58+KKN+FTN	IOB-30212 IOB-40212	1685 1705
STN 26x84+KKN+FTN SSTN 26x84+KKN+FTN	IOB-30312 IOB-40312	1945 1965

Typ Type / Тип	Nr kat. Art. no / Но. арт.	A	A1	B	B1
STN 26x42 SSTN 26x42	IOB-30110 IOB-40110	420	366	215	-
STN 26x50 SSTN 26x50	IOB-30810 IOB-40810	500	446	215	-
STN 26x58 SSTN 26x58	IOB-30210 IOB-40210	580	526	215	-
STN 26x84 SSTN 26x84	IOB-30310 IOB-40310	840	786	215	-



Obudowę można łączyć z poniższymi wyrobami
Cabinet can be combined with following products / Корпус можно соединять со следующей продукцией

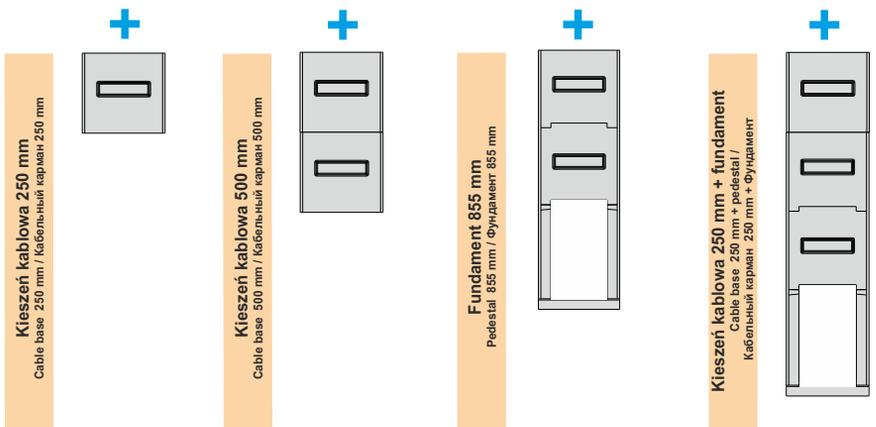

Istnieje możliwość zabudowania obudowy na jednej bądź większej ilości kieszeni kablowych oraz zastosowania kieszeni kablowej z denkiem (KKDN)
There is a possibility of mounting the cabinet on one or more cable bases as well as using cable base with bottom.
Существует возможность конфигурации корпусов на одном или нескольких кабельных карманах, а так же использование кабельного кармана с дном(KKDN)

Producent zastrzega sobie prawo wprowadzania zmian technicznych / The producer reserves the right to introduce technical modifications / Производитель оставляет за собой право вносить технические изменения

INCOBEX
www.incobex.pl office@incobex.pl
tel. +48 (033) 822 70 63, fax. +48 (033) 822 70 64

Obudowy / Cabinets / Корпуса
STN 40x42, STN 40x50, STN 40x58, STN 40x84

Typ / Type / Тип **STN 250**

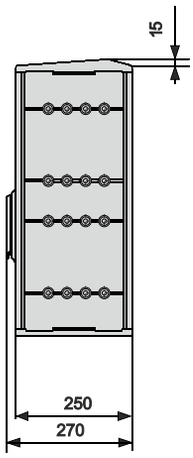

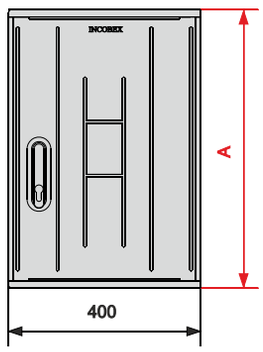

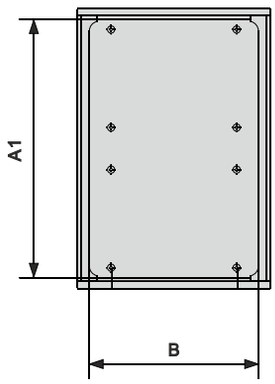

Typ Type / Тип	Nr kat. Art. no / Но. арт.	A	A1	B	B1
STN 40x42 SSTN 40x42	IOB-31110 IOB-41110	420	366	350	-
STN 40x50 SSTN 40x50	IOB-31810 IOB-41810	500	446	350	-
STN 40x58 SSTN 40x58	IOB-31210 IOB-41210	580	526	350	-
STN 40x84 SSTN 40x84	IOB-31310 IOB-41310	840	786	350	-



Obudowa + kieszeń kablowa 250 mm
Cabinet + cable base 250 mm
Корпус + Кабельный карман 250 mm

Typ Type / Тип	Nr kat. Art. no / Но. арт.	A
STN 40x42+KKN SSTN 40x42+KKN	IOB-31113 IOB-41113	670 690
STN 40x50+KKN SSTN 40x50+KKN	IOB-31813 IOB-41813	750 770
STN 40x58+KKN SSTN 40x58+KKN	IOB-31213 IOB-41213	830 850
STN 40x84+KKN SSTN 40x84+KKN	IOB-31313 IOB-41313	1090 1110

Obudowa + kieszeń kablowa 500 mm
Cabinet + cable base 500 mm
Корпус + Кабельный карман 500 mm

Typ Type / Тип	Nr kat. Art. no / Но. арт.	A
STN 40x42+KKN 500 SSTN 40x42+KKN 500	IOB-31114 IOB-41114	920 940
STN 40x50+KKN 500 SSTN 40x50+KKN 500	IOB-31814 IOB-41814	1000 1020
STN 40x58+KKN 500 SSTN 40x58+KKN 500	IOB-31214 IOB-41214	1080 1100
STN 40x84+KKN 500 SSTN 40x84+KKN 500	IOB-31314 IOB-41314	1340 1360

Obudowa + fundament 855 mm
Cabinet + pedestal 855 mm
Корпус + Фундамент 855 mm

Typ Type / Тип	Nr kat. Art. no / Но. арт.	A
STN 40x42+FTN SSTN 40x42+FTN	IOB-31111 IOB-41111	1275 1295
STN 40x50+FTN SSTN 40x50+FTN	IOB-31811 IOB-41811	1355 1375
STN 40x58+FTN SSTN 40x58+FTN	IOB-31211 IOB-41211	1435 1455
STN 40x84+FTN SSTN 40x84+FTN	IOB-31311 IOB-41311	1695 1715

Obudowa + kieszeń kablowa 250 mm + fundament
Cabinet + cable base 250 mm + pedestal
Корпус + Кабельный карман 250 mm + Фундамент

Typ Type / Тип	Nr kat. Art. no / Но. арт.	A
STN 40x42+KKN+FTN SSTN 40x42+KKN+FTN	IOB-31112 IOB-41112	1525 1545
STN 40x50+KKN+FTN SSTN 40x50+KKN+FTN	IOB-31812 IOB-41812	1605 1625
STN 40x58+KKN+FTN SSTN 40x58+KKN+FTN	IOB-31212 IOB-41212	1685 1705
STN 40x84+KKN+FTN SSTN 40x84+KKN+FTN	IOB-31312 IOB-41312	1945 1965

Obudowę można łączyć z poniższymi wyrobami
Cabinet can be combined with following products / Корпус можно соединять со следующей продукцией

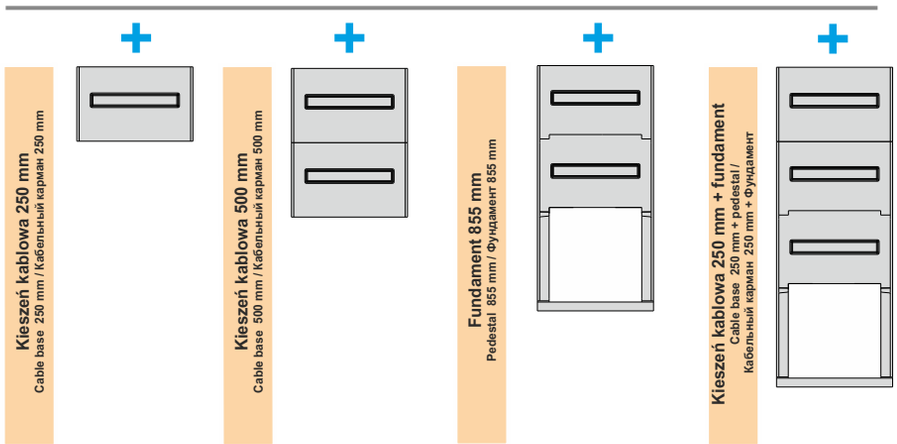

Istnieje możliwość zabudowania obudowy na jednej bądź większej ilości kieszeni kablowych oraz zastosowania kieszeni kablowej z denkiem (KKDN)
There is a possibility of mounting the cabinet on one or more cable bases as well as using cable base with bottom.
Существует возможность конфигурации корпусов на одном или нескольких кабельных карманах, а так же использование кабельного кармана с дном(KKDN)

Producent zastrzega sobie prawo wprowadzania zmian technicznych / The producer reserves the right to introduce technical modifications / Производитель оставляет за собой право вносить технические изменения

Obudowy / Cabinets / Корпуса
STN 53x42, STN 53x50, STN 53x58, STN 53x84

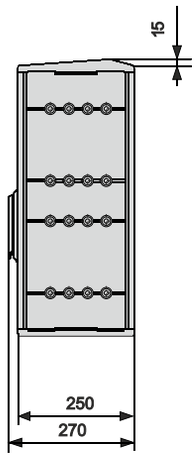

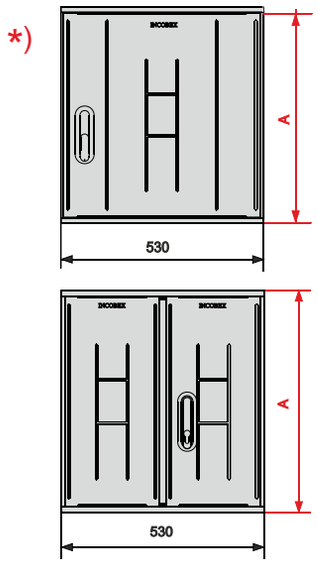

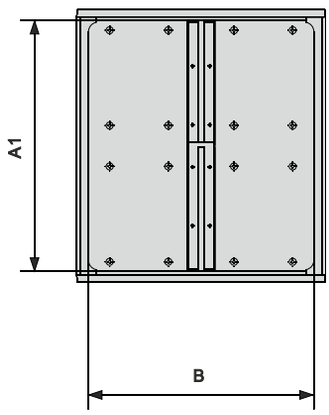

Obudowa + kieszeń kablowa 250 mm
Cabinet + cable base 250 mm
Корпус + Кабельный карман 250 mm

Typ / Type / Тип	Nr kat. / Art. no / Но. арт.	A
STN 53x42+KKN SSTN 53x42+KKN	IOB-32113 IOB-42113	670 690
STN 53x50+KKN SSTN 53x50+KKN	IOB-32813 IOB-42813	750 770
STN 53x58+KKN SSTN 53x58+KKN	IOB-32213 IOB-42213	830 850
STN 53x84+KKN SSTN 53x84+KKN	IOB-32313 IOB-42313	1090 1110

Obudowa + kieszeń kablowa 500 mm
Cabinet + cable base 500 mm
Корпус + Кабельный карман 500 mm

Typ / Type / Тип	Nr kat. / Art. no / Но. арт.	A
STN 53x42+KKN 500 SSTN 53x42+KKN 500	IOB-32114 IOB-42114	920 940
STN 53x50+KKN 500 SSTN 53x50+KKN 500	IOB-32814 IOB-42814	1000 1020
STN 53x58+KKN 500 SSTN 53x58+KKN 500	IOB-32214 IOB-42214	1080 1100
STN 53x84+KKN 500 SSTN 53x84+KKN 500	IOB-32314 IOB-42314	1340 1360

Obudowa + fundament 855 mm
Cabinet + pedestal 855 mm
Корпус + Фундамент 855 mm

Typ / Type / Тип	Nr kat. / Art. no / Но. арт.	A
STN 53x42+FTN SSTN 53x42+FTN	IOB-32111 IOB-42111	1275 1295
STN 53x50+FTN SSTN 53x50+FTN	IOB-32811 IOB-42811	1355 1375
STN 53x58+FTN SSTN 53x58+FTN	IOB-32211 IOB-42211	1435 1455
STN 53x84+FTN SSTN 53x84+FTN	IOB-32311 IOB-42311	1695 1715

Obudowa + kieszeń kablowa 250 mm + fundament
Cabinet + cable base 250 mm + pedestal
Корпус + Кабельный карман 250 mm + Фундамент

Typ / Type / Тип	Nr kat. / Art. no / Но. арт.	A
STN 53x42+KKN+FTN SSTN 53x42+KKN+FTN	IOB-32112 IOB-42112	1525 1545
STN 53x50+KKN+FTN SSTN 53x50+KKN+FTN	IOB-32812 IOB-42812	1605 1625
STN 53x58+KKN+FTN SSTN 53x58+KKN+FTN	IOB-32212 IOB-42212	1685 1705
STN 53x84+KKN+FTN SSTN 53x84+KKN+FTN	IOB-32312 IOB-42312	1945 1965

Typ / Type / Тип	Nr kat. / Art. no / Но. арт.	A	A1	B	B1
STN 53x42 SSTN 53x42	IOB-32110 IOB-42110	420	366	480	-
STN 53x50 SSTN 53x50	IOB-32810 IOB-42810	500	446	480	-
STN 53x58 SSTN 53x58	IOB-32210 IOB-42210	580	526	480	-
STN 53x84 SSTN 53x84	IOB-32310 IOB-42310	840	786	480	-

*)dostępne dla wysokosci 580 i 840 mm



Obudowę można łączyć z poniższymi wyrobami
Cabinet can be combined with following products / Корпус можно соединять со следующей продукцией

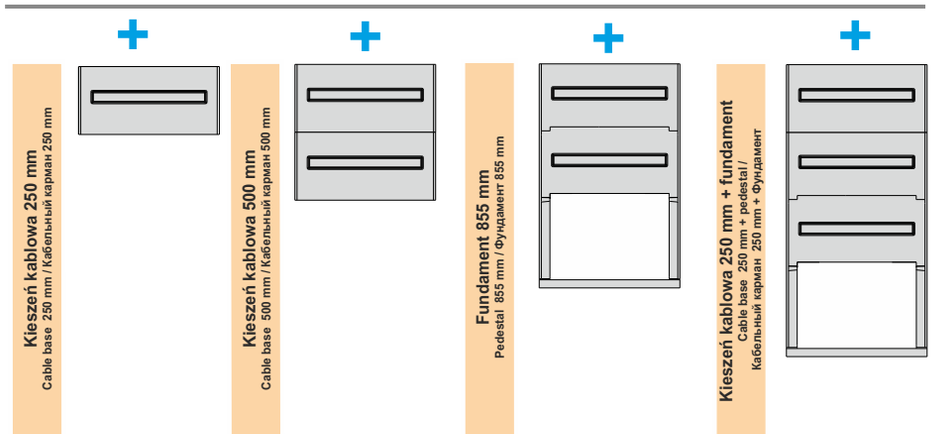

Istnieje możliwość zabudowania obudowy na jednej bądź większej ilości kieszeni kablowych oraz zastosowania kieszeni kablowej z denkiem (KKDN)
There is a possibility of mounting the cabinet on one or more cable bases as well as using cable base with bottom.
Существует возможность конфигурации корпусов на одном или нескольких кабельных карманах, а так же использование кабельного кармана с дном(KKDN)

Producent zastrzega sobie prawo wprowadzania zmian technicznych / The producer reserves the right to introduce technical modifications / Производитель оставляет за собой право вносить технические изменения

INCOBEX
www.incobex.pl office@incobex.pl
tel. +48 (033) 822 70 63, fax. +48 (033) 822 70 64

Obudowy / Cabinets / Корпуса
STN 53x42/2, STN 53x50/2, STN 53x58/2, STN 53x84/2

Typ / Type / Тип **STN 250**

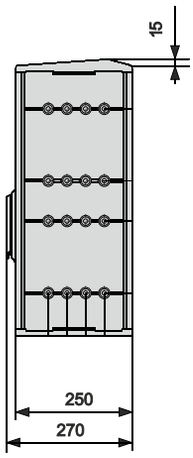

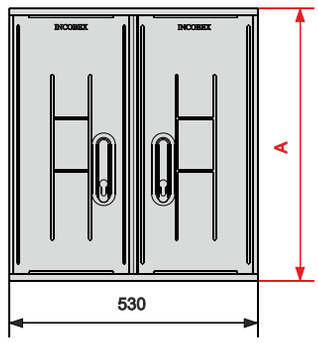

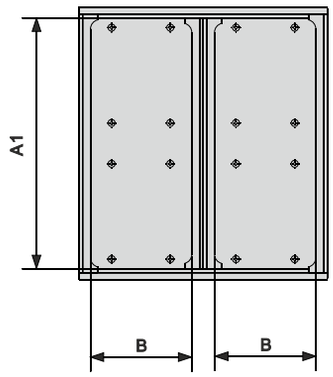

Typ Type / Тип	Nr kat. Art. no / Но. арт.	A	A1	B	B1
STN 53x42/2 SSTN 53x42/2	IOB-32120 IOB-42120	420	366	215	-
STN 53x50/2 SSTN 53x50/2	IOB-32820 IOB-42820	500	446	215	-
STN 53x58/2 SSTN 53x58/2	IOB-32220 IOB-42220	580	526	215	-
STN 53x84/2 SSTN 53x84/2	IOB-32320 IOB-42320	840	786	215	-



Obudowę można łączyć z poniższymi wyrobami

Cabinet can be combined with following products / Корпус можно соединять со следующей продукцией

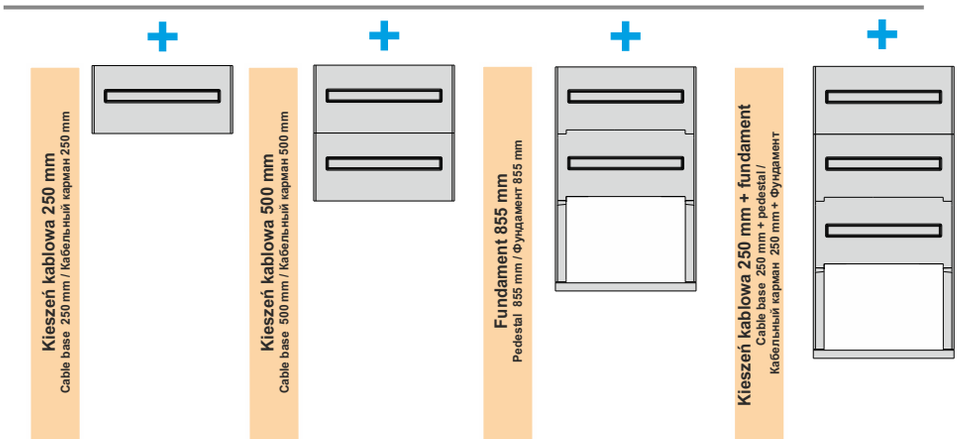

Obudowa + kieszeń kablowa 250 mm
Cabinet + cable base 250 mm
Корпус + Кабельный карман 250 mm

Typ Type / Тип	Nr kat. Art. no / Но. арт.	A
STN 53x42/2+KKN SSTN 53x42/2+KKN	IOB-32123 IOB-42123	670 690
STN 53x50/2+KKN SSTN 53x50/2+KKN	IOB-32823 IOB-42823	750 770
STN 53x58/2+KKN SSTN 53x58/2+KKN	IOB-32223 IOB-42223	830 850
STN 53x84/2+KKN SSTN 53x84/2+KKN	IOB-32323 IOB-42323	1090 1110

Obudowa + kieszeń kablowa 500 mm
Cabinet + cable base 500 mm
Корпус + Кабельный карман 500 mm

Typ Type / Тип	Nr kat. Art. no / Но. арт.	A
STN 53x42/2+KKN 500 SSTN 53x42/2+KKN 500	IOB-32124 IOB-42124	920 940
STN 53x50/2+KKN 500 SSTN 53x50/2+KKN 500	IOB-32824 IOB-42824	1000 1020
STN 53x58/2+KKN 500 SSTN 53x58/2+KKN 500	IOB-32224 IOB-42224	1080 1100
STN 53x84/2+KKN 500 SSTN 53x84/2+KKN 500	IOB-32324 IOB-42324	1340 1360

Obudowa + fundament 855 mm
Cabinet + pedestal 855 mm
Корпус + Фундамент 855 mm

Typ Type / Тип	Nr kat. Art. no / Но. арт.	A
STN 53x42/2+FTN SSTN 53x42/2+FTN	IOB-32121 IOB-42121	1275 1295
STN 53x50/2+FTN SSTN 53x50/2+FTN	IOB-32821 IOB-42821	1355 1375
STN 53x58/2+FTN SSTN 53x58/2+FTN	IOB-32221 IOB-42221	1435 1455
STN 53x84/2+FTN SSTN 53x84/2+FTN	IOB-32321 IOB-42321	1695 1715

Obudowa + kieszeń kablowa 250 mm + fundament
Cabinet + cable base 250 mm + pedestal
Корпус + Кабельный карман 250 mm + Фундамент

Typ Type / Тип	Nr kat. Art. no / Но. арт.	A
STN 53x42/2+KKN+FTN SSTN 53x42/2+KKN+FTN	IOB-32122 IOB-42122	1525 1545
STN 53x50/2+KKN+FTN SSTN 53x50/2+KKN+FTN	IOB-32822 IOB-42822	1605 1625
STN 53x58/2+KKN+FTN SSTN 53x58/2+KKN+FTN	IOB-32222 IOB-42222	1685 1705
STN 53x84/2+KKN+FTN SSTN 53x84/2+KKN+FTN	IOB-32322 IOB-42322	1945 1965

Istnieje możliwość zabudowania obudowy na jednej bądź większej ilości kieszeni kablowych oraz zastosowania kieszeni kablowej z denkiem (KKDN)

There is a possibility of mounting the cabinet on one or more cable bases as well as using cable base with bottom.

Существует возможность конфигурации корпусов на одном или нескольких кабельных карманах, а так же использование кабельного кармана с дном(KKDN)

Producent zastrzega sobie prawo wprowadzania zmian technicznych / The producer reserves the right to introduce technical modifications / Производитель оставляет за собой право вносить технические изменения

Obudowy / Cabinets / Корпуса
STN 66x42, STN 66x50, STN 66x58, STN 66x84

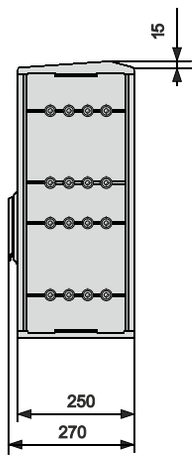

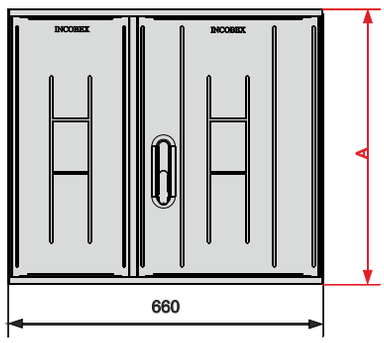

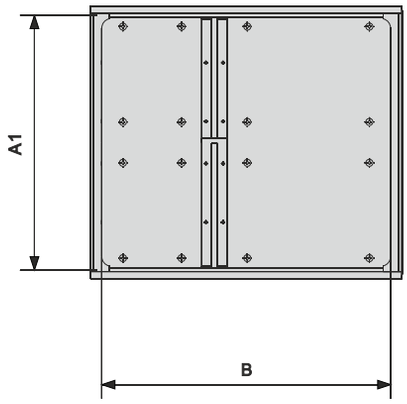

Obudowa + kieszeń kablowa 250 mm
Cabinet + cable base 250 mm
Корпус + Кабельный карман 250 mm

Typ / Type / Тип	Nr kat. / Art. no / Но. арт.	A
STN 66x42+KKN	IOB-33113	670
SSTN 66x42+KKN	IOB-43113	690
STN 66x50+KKN	IOB-33813	750
SSTN 66x50+KKN	IOB-43813	770
STN 66x58+KKN	IOB-33213	830
SSTN 66x58+KKN	IOB-43213	850
STN 66x84+KKN	IOB-33313	1090
SSTN 66x84+KKN	IOB-43313	1110

Obudowa + kieszeń kablowa 500 mm
Cabinet + cable base 500 mm
Корпус + Кабельный карман 500 mm

Typ / Type / Тип	Nr kat. / Art. no / Но. арт.	A
STN 66x42+KKN 500	IOB-33114	920
SSTN 66x42+KKN 500	IOB-43114	940
STN 66x50+KKN 500	IOB-33814	1000
SSTN 66x50+KKN 500	IOB-43814	1020
STN 66x58+KKN 500	IOB-33214	1080
SSTN 66x58+KKN 500	IOB-43214	1100
STN 66x84+KKN 500	IOB-33314	1340
SSTN 66x84+KKN 500	IOB-43314	1360

Obudowa + fundament 855 mm
Cabinet + pedestal 855 mm
Корпус + Фундамент 855 mm

Typ / Type / Тип	Nr kat. / Art. no / Но. арт.	A
STN 66x42+FTN	IOB-33111	1275
SSTN 26x42+FTN	IOB-43111	1295
STN 66x50+FTN	IOB-33811	1355
SSTN 66x50+FTN	IOB-43811	1375
STN 66x58+FTN	IOB-33211	1435
SSTN 66x58+FTN	IOB-43211	1455
STN 66x84+FTN	IOB-33311	1695
SSTN 66x84+FTN	IOB-43311	1715

Obudowa + kieszeń kablowa 250 mm + fundament
Cabinet + cable base 250 mm + pedestal
Корпус + Кабельный карман 250 mm + Фундамент

Typ / Type / Тип	Nr kat. / Art. no / Но. арт.	A
STN 66x42+KKN+FTN	IOB-33112	1525
SSTN 66x42+KKN+FTN	IOB-43112	1545
STN 66x50+KKN+FTN	IOB-33812	1605
SSTN 66x50+KKN+FTN	IOB-43812	1625
STN 66x58+KKN+FTN	IOB-33212	1685
SSTN 66x58+KKN+FTN	IOB-43212	1705
STN 66x84+KKN+FTN	IOB-33312	1945
SSTN 66x84+KKN+FTN	IOB-43312	1965

Typ / Type / Тип	Nr kat. / Art. no / Но. арт.	A	A1	B	B1
STN 66x42 / SSTN 66x42	IOB-33110 / IOB-43110	420	366	615	-
STN 66x50 / SSTN 66x50	IOB-33810 / IOB-43810	500	446	615	-
STN 66x58 / SSTN 66x58	IOB-33210 / IOB-43210	580	526	615	-
STN 66x84 / SSTN 66x84	IOB-33310 / IOB-43310	840	786	615	-



Obudowę można łączyć z poniższymi wyrobami
Cabinet can be combined with following products / Корпус можно соединять со следующей продукцией

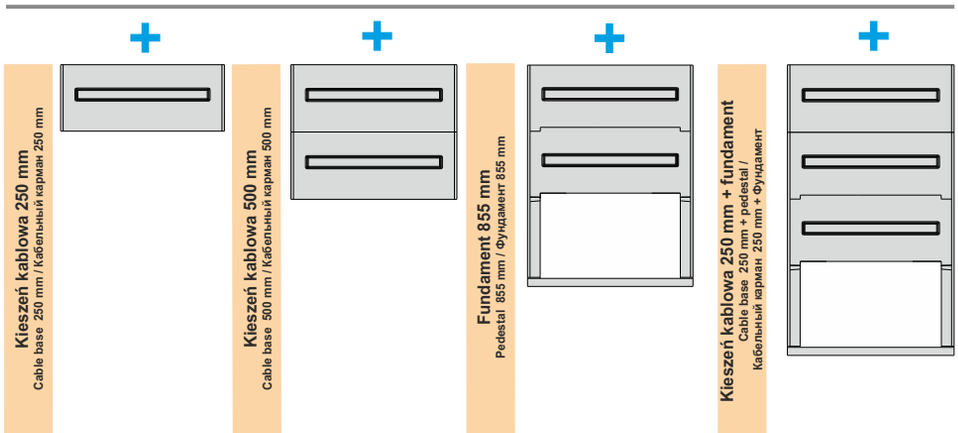

Istnieje możliwość zabudowania obudowy na jednej bądź większej ilości kieszeni kablowych oraz zastosowania kieszeni kablowej z denkiem (KKDN)
There is a possibility of mounting the cabinet on one or more cable bases as well as using cable base with bottom.
Существует возможность конфигурации корпусов на одном или нескольких кабельных карманах, а так же использование кабельного кармана с дном(KKDN)

Producent zastrzega sobie prawo wprowadzania zmian technicznych / The producer reserves the right to introduce technical modifications / Производитель оставляет за собой право вносить технические изменения

INCOBEX
www.incobex.pl office@incobex.pl
tel. +48 (033) 822 70 63, fax. +48 (033) 822 70 64

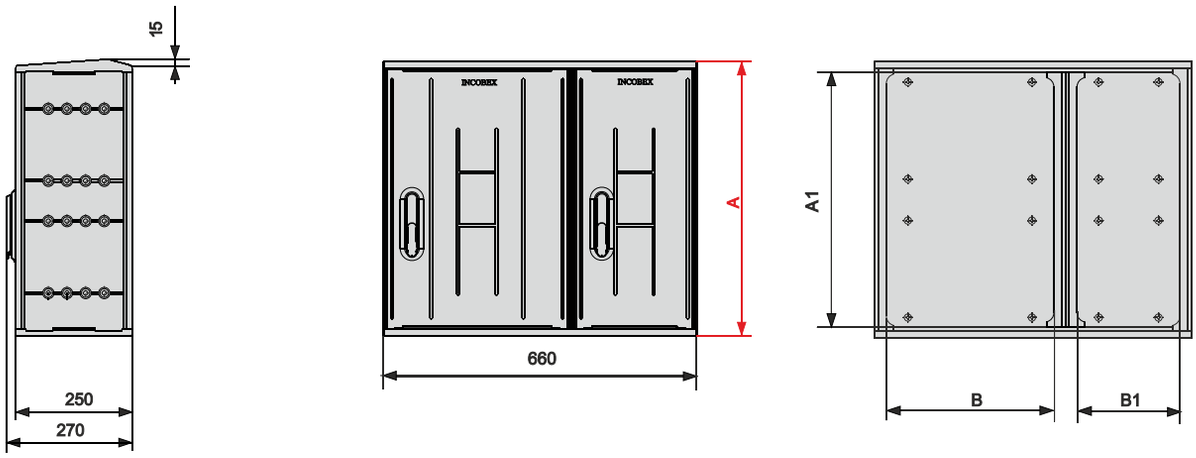

Typ Type / Тип	Nr kat. Art. no / Но. арт.	A	A1	B	B1
STN 66x42/2L SSTN 66x42/2L	IOB-33150 IOB-43150	420	366	350	215
STN 66x50/2L SSTN 66x50/2L	IOB-33850 IOB-43850	500	446	350	215
STN 66x58/2L SSTN 66x58/2L	IOB-33250 IOB-43250	580	526	350	215
STN 66x84/2L SSTN 66x84/2L	IOB-33350 IOB-43350	840	786	350	215



Obudowa + kieszeń kablowa 250 mm
Cabinet + cable base 250 mm
Корпус + Кабельный карман 250 mm

Typ Type / Тип	Nr kat. Art. no / Но. арт.	A
STN 66x42/2L+KKN SSTN 66x42/2L+KKN	IOB-33153 IOB-43153	670 690
STN 66x50/2L+KKN SSTN 66x50/2L+KKN	IOB-33853 IOB-43853	750 770
STN 66x58/2L+KKN SSTN 66x58/2L+KKN	IOB-33253 IOB-43253	830 850
STN 66x84/2L+KKN SSTN 66x84/2L+KKN	IOB-33353 IOB-43353	1090 1110

Obudowa + kieszeń kablowa 500 mm
Cabinet + cable base 500 mm
Корпус + Кабельный карман 500 mm

Typ Type / Тип	Nr kat. Art. no / Но. арт.	A
STN 66x42/2L+KKN 500 SSTN 66x42/2L+KKN 500	IOB-33154 IOB-43154	920 940
STN 66x50/2L+KKN 500 SSTN 66x50/2L+KKN 500	IOB-33854 IOB-43854	1000 1020
STN 66x58/2L+KKN 500 SSTN 66x58/2L+KKN 500	IOB-33254 IOB-43254	1080 1100
STN 66x84/2L+KKN 500 SSTN 66x84/2L+KKN 500	IOB-33354 IOB-43354	1340 1360

Obudowa + fundament 855 mm
Cabinet + pedestal 855 mm
Корпус + Фундамент 855 mm

Typ Type / Тип	Nr kat. Art. no / Но. арт.	A
STN 66x42/2L+FTN SSTN 66x42/2L+FTN	IOB-33151 IOB-43151	1275 1295
STN 66x50/2L+FTN SSTN 66x50/2L+FTN	IOB-33851 IOB-43851	1355 1375
STN 66x58/2L+FTN SSTN 66x58/2L+FTN	IOB-33251 IOB-43251	1435 1455
STN 66x84/2L+FTN SSTN 66x84/2L+FTN	IOB-33351 IOB-43351	1695 1715

Obudowa + kieszeń kablowa 250 mm + fundament
Cabinet + cable base 250 mm + pedestal
Корпус + Кабельный карман 250 mm + Фундамент

Typ Type / Тип	Nr kat. Art. no / Но. арт.	A
STN 66x42/2L+KKN+FTN SSTN 66x42/2L+KKN+FTN	IOB-33152 IOB-43152	1525 1545
STN 66x50/2L+KKN+FTN SSTN 66x50/2L+KKN+FTN	IOB-33852 IOB-43852	1605 1625
STN 66x58/2L+KKN+FTN SSTN 66x58/2L+KKN+FTN	IOB-33252 IOB-43252	1685 1705
STN 66x84/2L+KKN+FTN SSTN 66x84/2L+KKN+FTN	IOB-33352 IOB-43352	1945 1965

Obudowę można łączyć z poniższymi wyrobami

Cabinet can be combined with following products / Корпус можно соединять со следующей продукцией

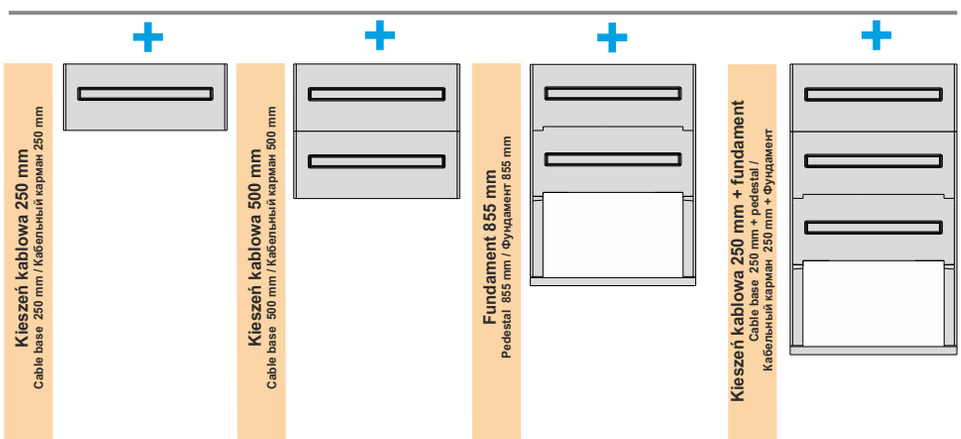

Istnieje możliwość zabudowania obudowy na jednej bądź większej ilości kieszeni kablowych oraz zastosowania kieszeni kablowej z denkiem (KKDN)

There is a possibility of mounting the cabinet on one or more cable bases as well as using cable base with bottom.

Существует возможность конфигурации корпусов на одном или нескольких кабельных карманах, а так же использование кабельного кармана с дном(KKDN)

Producent zastrzega sobie prawo wprowadzania zmian technicznych / The producer reserves the right to introduce technical modifications / Производитель оставляет за собой право вносить технические изменения

Obudowy / Cabinets / Корпуса
STN 66x42/2P, STN 66x50/2P
STN 66x58/2P, STN 66x84/2P

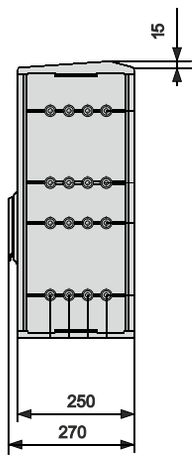

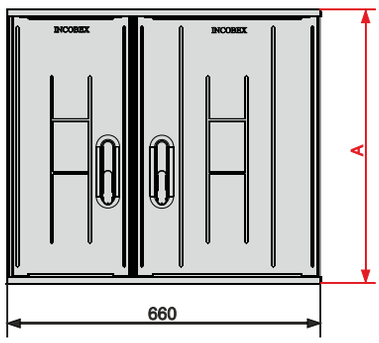

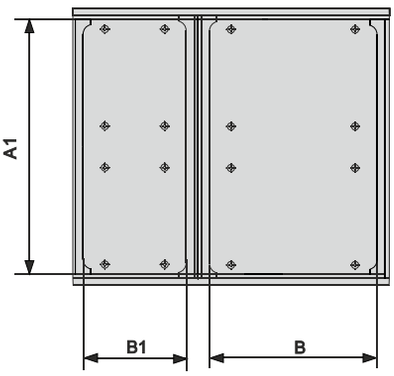

Obudowa + kieszeń kablowa 250 mm Cabinet + cable base 250 mm Корпус + Кабельный карман 250 mm		
Typ Type / Тип	**Nr kat. Art. no / Ho. арт.**	**A**
STN 66x42/2P+KKN SSTN 66x42/2P+KKN	IOB-33163 IOB-43163	670 690
STN 66x50/2P+KKN SSTN 66x50/2P+KKN	IOB-33863 IOB-43863	750 770
STN 66x58/2P+KKN SSTN 66x58/2P+KKN	IOB-33263 IOB-43263	830 850
STN 66x84/2P+KKN SSTN 66x84/2P+KKN	IOB-33363 IOB-43363	1090 1110

Obudowa + kieszeń kablowa 500 mm Cabinet + cable base 500 mm Корпус + Кабельный карман 500 mm		
Typ Type / Тип	**Nr kat. Art. no / Ho. арт.**	**A**
STN 66x42/2P+KKN 500 SSTN 66x42/2P+KKN 500	IOB-33164 IOB-43164	920 940
STN 66x50/2P+KKN 500 SSTN 66x50/2P+KKN 500	IOB-33864 IOB-43864	1000 1020
STN 66x58/2P+KKN 500 SSTN 66x58/2P+KKN 500	IOB-33264 IOB-43264	1080 1100
STN 66x84/2P+KKN 500 SSTN 66x84/2P+KKN 500	IOB-33364 IOB-43364	1340 1360

Obudowa + fundament 855 mm Cabinet + pedestal 855 mm Корпус + Фундамент 855 mm		
Typ Type / Тип	**Nr kat. Art. no / Ho. арт.**	**A**
STN 66x42/2P+FTN SSTN 66x42/2P+FTN	IOB-33161 IOB-43161	1275 1295
STN 66x50/2P+FTN SSTN 66x50/2P+FTN	IOB-33861 IOB-43861	1355 1375
STN 66x58/2P+FTN SSTN 66x58/2P+FTN	IOB-33261 IOB-43261	1435 1455
STN 66x84/2P+FTN SSTN 66x84/2P+FTN	IOB-33361 IOB-43361	1695 1715

Obudowa + kieszeń kablowa 250 mm + fundament Cabinet + cable base 250 mm + pedestal Корпус + Кабельный карман 250 mm + Фундамент		
Typ Type / Тип	**Nr kat. Art. no / Ho. арт.**	**A**
STN 66x42/2P+KKN+FTN SSTN 66x42/2P+KKN+FTN	IOB-33162 IOB-43162	1525 1545
STN 66x50/2P+KKN+FTN SSTN 66x50/2P+KKN+FTN	IOB-33862 IOB-43862	1605 1625
STN 66x58/2P+KKN+FTN SSTN 66x58/2P+KKN+FTN	IOB-33262 IOB-43262	1685 1705
STN 66x84/2P+KKN+FTN SSTN 66x84/2P+KKN+FTN	IOB-33362 IOB-43362	1945 1965

Typ Type / Тип	Nr kat. Art. no / Ho. арт.	A	A1	B	B1
STN 66x42/2P SSTN 66x42/2P	IOB-33160 IOB-43160	420	366	350	215
STN 66x50/2P SSTN 66x50/2P	IOB-33860 IOB-43860	500	446	350	215
STN 66x58/2P SSTN 66x58/2P	IOB-33260 IOB-43260	580	526	350	215
STN 66x84/2P SSTN 66x84/2P	IOB-33360 IOB-43360	840	786	350	215



Obudowę można łączyć z poniższymi wyrobami
Cabinet can be combined with following products / Корпус можно соединять со следующей продукцией

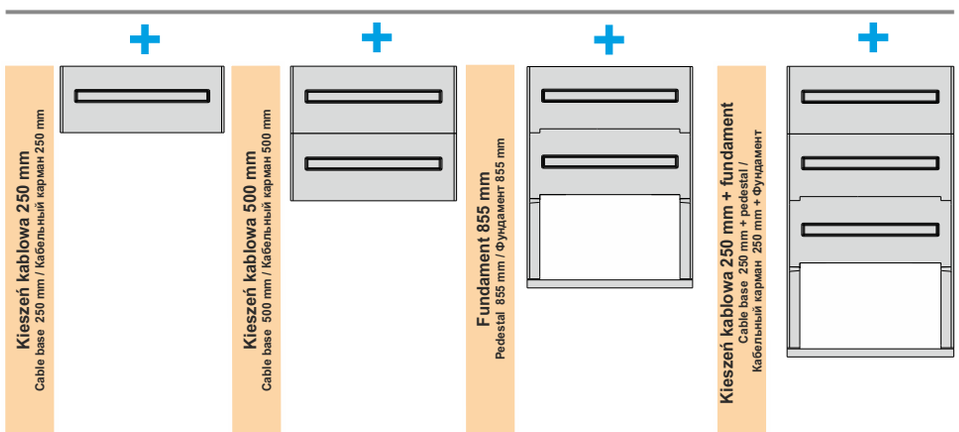

Istnieje możliwość zabudowania obudowy na jednej bądź większej ilości kieszeni kablowych oraz zastosowania kieszeni kablowej z denkiem (KKDN)
There is a possibility of mounting the cabinet on one or more cable bases as well as using cable base with bottom.
Существует возможность конфигурации корпусов на одном или нескольких кабельных карманах, а так же использование кабельного кармана с дном(KKDN)

Producent zastrzega sobie prawo wprowadzania zmian technicznych / The producer reserves the right to introduce technical modifications / Производитель оставляет за собой право вносить технические изменения

INCOBEX
www.incobex.pl office@incobex.pl
tel. +48 (033) 822 70 63, fax. +48 (033) 822 70 64

Obudowy / Cabinets / Корпуса
STN 80X42, STN 80x50, STN 80X58, STN 80X84

Typ / Type / Тип **STN 250**

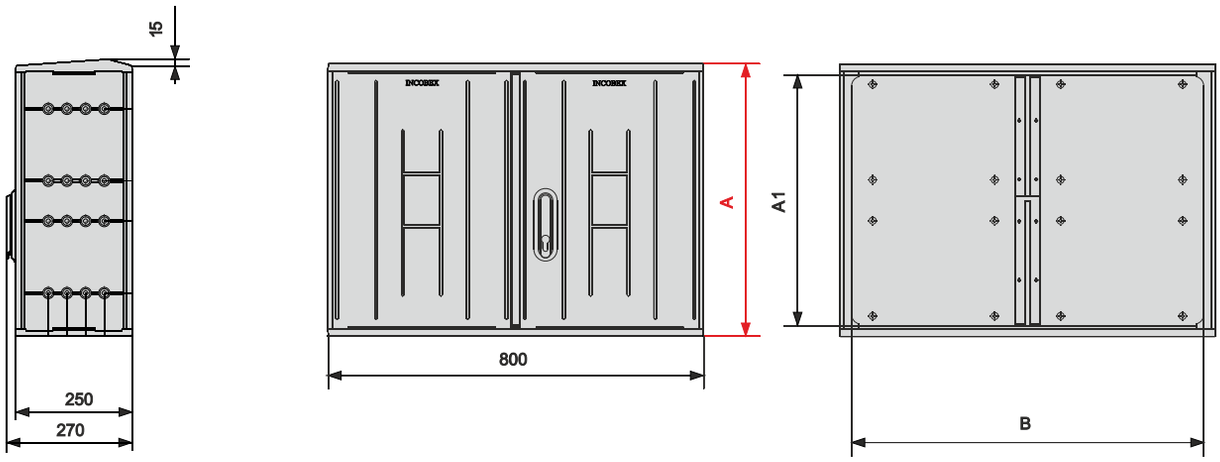

Typ Type / Тип	Nr kat. Art. no / Ho. арт.	A	A1	B	B1
STN 80x42 SSTN 80x42	IOB-34110 IOB-44110	420	366	750	-
STN 80x50 SSTN 80x50	IOB-34810 IOB-44810	500	446	750	-
STN 80x58 SSTN 80x58	IOB-34210 IOB-44210	580	526	750	-
STN 80x84 SSTN 80x84	IOB-34310 IOB-44310	840	786	750	-



Obudowę można łączyć z poniższymi wyrobami

Cabinet can be combined with following products / Корпус можно соединять со следующей продукцией

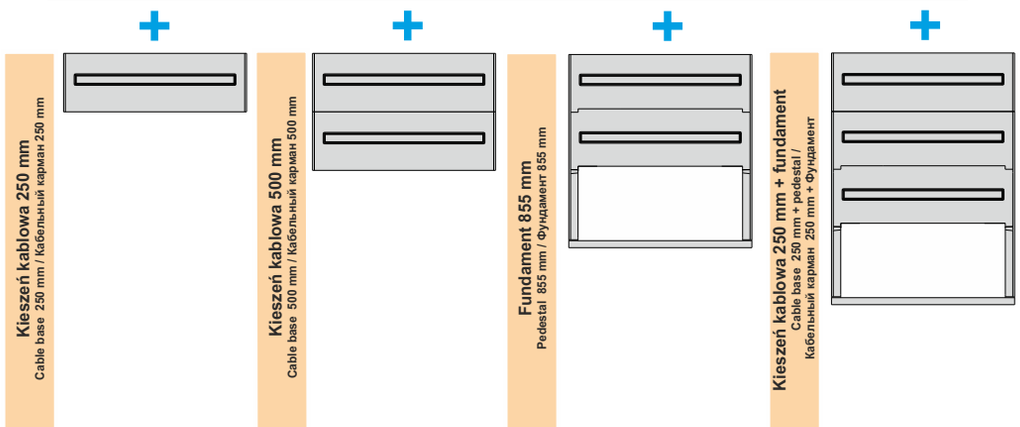

Obudowa + kieszeń kablowa 250 mm
Cabinet + cable base 250 mm
Корпус + Кабельный карман 250 mm

Typ Type / Тип	Nr kat. Art. no / Ho. арт.	A
STN 80x42+KKN SSTN 80x42+KKN	IOB-34113 IOB-44113	670 690
STN 80x50+KKN SSTN 80x50+KKN	IOB-34813 IOB-44813	750 770
STN 80x58+KKN SSTN 80x58+KKN	IOB-34213 IOB-44213	830 850
STN 80x84+KKN SSTN 80x84+KKN	IOB-34313 IOB-44313	1090 1110

Obudowa + kieszeń kablowa 500 mm
Cabinet + cable base 500 mm
Корпус + Кабельный карман 500 mm

Typ Type / Тип	Nr kat. Art. no / Ho. арт.	A
STN 80x42+KKN 500 SSTN 80x42+KKN 500	IOB-34114 IOB-44114	920 940
STN 80x50+KKN 500 SSTN 80x50+KKN 500	IOB-34814 IOB-44814	1000 1020
STN 80x58+KKN 500 SSTN 80x58+KKN 500	IOB-34214 IOB-44214	1080 1100
STN 80x84+KKN 500 SSTN 80x84+KKN 500	IOB-34314 IOB-44314	1340 1360

Obudowa + fundament 855 mm
Cabinet + pedestal 855 mm
Корпус + Фундамент 855 mm

Typ Type / Тип	Nr kat. Art. no / Ho. арт.	A
STN 80x42+FTN SSTN 80x42+FTN	IOB-34111 IOB-44111	1275 1295
STN 80x50+FTN SSTN 80x50+FTN	IOB-34811 IOB-44811	1355 1375
STN 80x58+FTN SSTN 80x58+FTN	IOB-34211 IOB-44211	1435 1455
STN 80x84+FTN SSTN 80x84+FTN	IOB-34311 IOB-44311	1695 1715

Obudowa + kieszeń kablowa 250 mm + fundament
Cabinet + cable base 250 mm + pedestal
Корпус + Кабельный карман 250 mm + Фундамент

Typ Type / Тип	Nr kat. Art. no / Ho. арт.	A
STN 80x42+KKN+FTN SSTN 80x42+KKN+FTN	IOB-34112 IOB-44112	1525 1545
STN 80x50+KKN+FTN SSTN 80x50+KKN+FTN	IOB-34812 IOB-44812	1605 1625
STN 80x58+KKN+FTN SSTN 80x58+KKN+FTN	IOB-34212 IOB-44212	1685 1705
STN 80x84+KKN+FTN SSTN 80x84+KKN+FTN	IOB-34312 IOB-44312	1945 1965

Istnieje możliwość zabudowania obudowy na jednej bądź większej ilości kieszeni kablowych oraz zastosowania kieszeni kablowej z denkiem (KKDN)

There is a possibility of mounting the cabinet on one or more cable bases as well as using cable base with bottom.

Существует возможность конфигурации корпусов на одном или нескольких кабельных карманах, а так же использование кабельного кармана с дном(KKDN)

Producent zastrzega sobie prawo wprowadzania zmian technicznych / The producer reserves the right to introduce technical modifications / Производитель оставляет за собой право вносить технические изменения

Obudowy / Cabinets / Корпуса
STN 80X42/2, STN 80X50/2, STN 80X58/2, STN 80X84/2

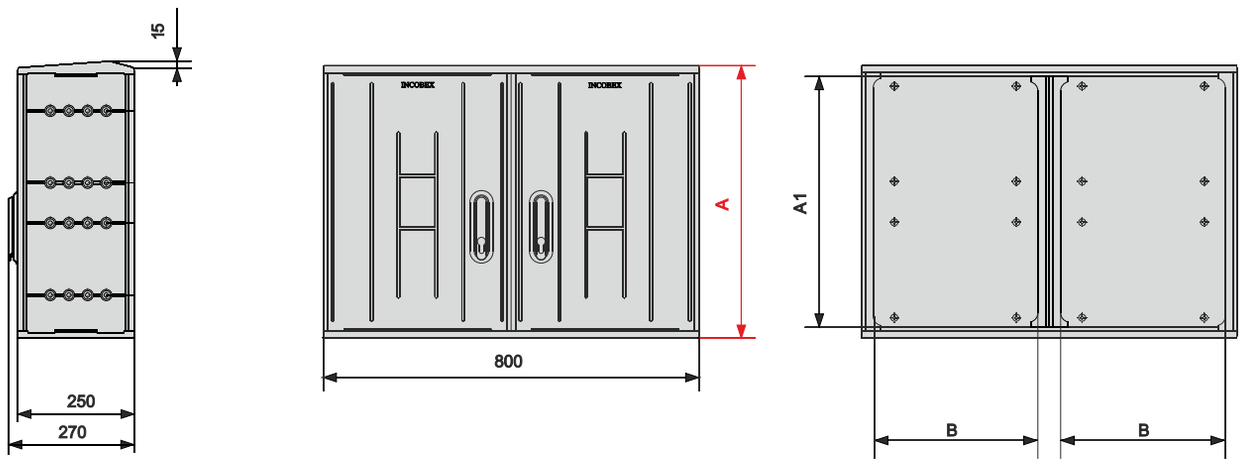

Obudowa + kieszeń kablowa 250 mm Cabinet + cable base 250 mm Корпус + Кабельный карман 250 mm		
Typ Type / Тип	**Nr kat. Art. no / Ho. арт.**	**A**
STN 80x42/2+KKN SSTN 80x42/2+KKN	IOB-34123 IOB-44123	670 690
STN 80x50/2+KKN SSTN 80x50/2+KKN	IOB-34823 IOB-44823	750 770
STN 80x58/2+KKN SSTN 80x58/2+KKN	IOB-34223 IOB-44223	830 850
STN 80x84/2+KKN SSTN 80x84/2+KKN	IOB-34323 IOB-44323	1090 1110

Obudowa + kieszeń kablowa 500 mm Cabinet + cable base 500 mm Корпус + Кабельный карман 500 mm		
Typ Type / Тип	**Nr kat. Art. no / Ho. арт.**	**A**
STN 80x42/2+KKN 500 SSTN 80x42/2+KKN 500	IOB-34124 IOB-44124	920 940
STN 80x50/2+KKN 500 SSTN 80x50/2+KKN 500	IOB-34824 IOB-44824	1000 1020
STN 80x58/2+KKN 500 SSTN 80x58/2+KKN 500	IOB-34224 IOB-44224	1080 1100
STN 80x84/2+KKN 500 SSTN 80x84/2+KKN 500	IOB-34324 IOB-44324	1340 1360

Obudowa + fundament 855 mm Cabinet + pedestal 855 mm Корпус + Фундамент 855 mm		
Typ Type / Тип	**Nr kat. Art. no / Ho. арт.**	**A**
STN 80x42/2+FTN SSTN 80x42/2+FTN	IOB-34121 IOB-44121	1275 1295
STN 80x50/2+FTN SSTN 80x50/2+FTN	IOB-34821 IOB-44821	1355 1375
STN 80x58/2+FTN SSTN 80x58/2+FTN	IOB-34221 IOB-44221	1435 1455
STN 80x84/2+FTN SSTN 80x84/2+FTN	IOB-34321 IOB-44321	1695 1715

Obudowa + kieszeń kablowa 250 mm + fundament Cabinet + cable base 250 mm + pedestal Корпус + Кабельный карман 250 mm + Фундамент		
Typ Type / Тип	**Nr kat. Art. no / Ho. арт.**	**A**
STN 80x42/2+KKN+FTN SSTN 80x42/2+KKN+FTN	IOB-34122 IOB-44122	1525 1545
STN 80x50/2+KKN+FTN SSTN 80x50/2+KKN+FTN	IOB-34822 IOB-44822	1605 1625
STN 80x58/2+KKN+FTN SSTN 80x58/2+KKN+FTN	IOB-34222 IOB-44222	1685 1705
STN 80x84/2+KKN+FTN SSTN 80x84/2+KKN+FTN	IOB-34322 IOB-44322	1945 1965

Typ Type / Тип	Nr kat. Art. no / Ho. арт.	A	A1	B	B1
STN 80x42/2 SSTN 80x42/2	IOB-34120 IOB-44120	420	366	350	-
STN 80x50/2 SSTN 80x50/2	IOB-34820 IOB-44820	500	446	350	-
STN 80x58/2 SSTN 80x58/2	IOB-34220 IOB-44220	580	526	350	-
STN 80x84/2 SSTN 80x84/2	IOB-34320 IOB-44320	840	786	350	-



Obudowę można łączyć z poniższymi wyrobami
Cabinet can be combined with following products / Корпус можно соединять со следующей продукцией

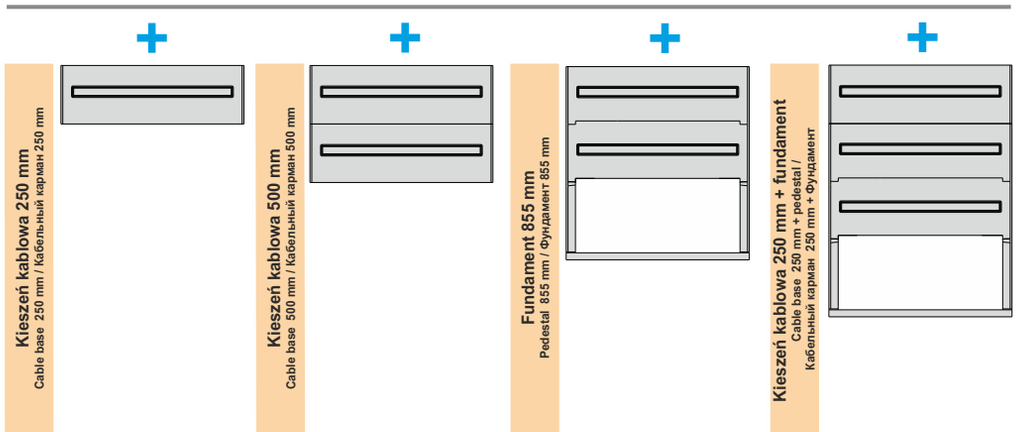

Istnieje możliwość zabudowania obudowy na jednej bądź większej ilości kieszeni kablowych oraz zastosowania kieszeni kablowej z denkiem (KKDN)
There is a possibility of mounting the cabinet on one or more cable bases as well as using cable base with bottom.
Существует возможность конфигурации корпусов на одном или нескольких кабельных карманах, а так же использование кабельного кармана с дном(KKDN)

Producent zastrzega sobie prawo wprowadzania zmian technicznych / The producer reserves the right to introduce technical modifications / Производитель оставляет за собой право вносить технические изменения

INCOBEX
www.incobex.pl office@incobex.pl
tel. +48 (033) 822 70 63, fax. +48 (033) 822 70 64

Obudowy / Cabinets / Корпуса
STN 80X42/2L, STN 80X50/2L, STN 80X58/2L, STN 80X84/2L

Typ / Type / Тип **STN 250**

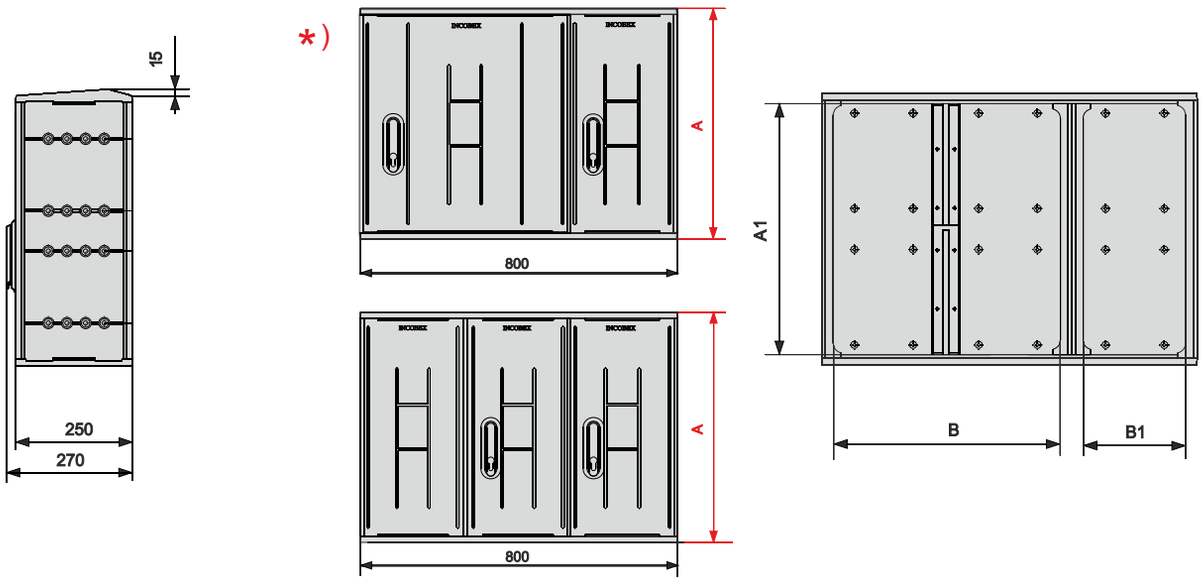

Typ Type / Тип	Nr kat. Art. no / Ho. арт.	A	A1	B	B1
STN 80x42/2L SSTN 80x42/2L	IOB-34150 IOB-44150	420	366	480	215
STN 80x50/2L SSTN 80x50/2L	IOB-34850 IOB-44850	500	446	480	215
STN 80x58/2L SSTN 80x58/2L	IOB-34250 IOB-44250	580	526	480	215
STN 80x84/2L SSTN 80x84/2L	IOB-34350 IOB-44350	840	786	480	215

*)dostępne dla wysokosci 580 i 840 mm



Obudowę można łączyć z poniższymi wyrobami

Cabinet can be combined with following products / Корпус можно соединять со следующей продукцией

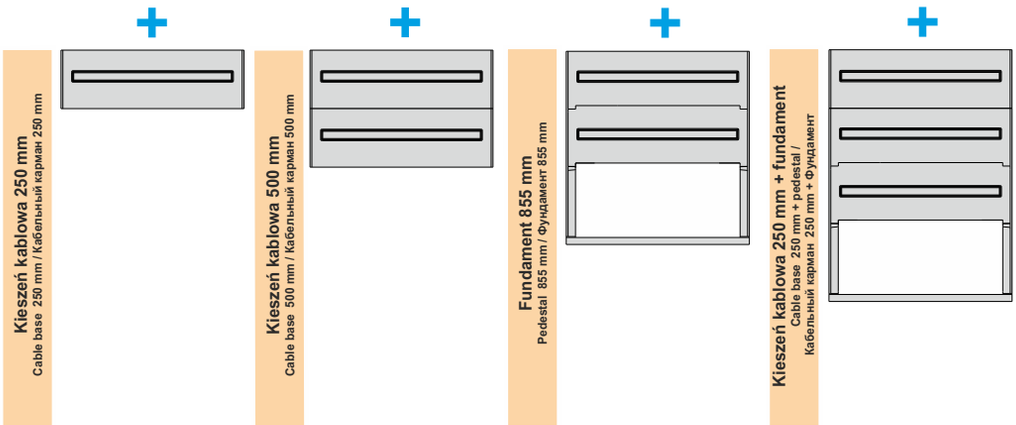

Obudowa + kieszeń kablowa 250 mm
Cabinet + cable base 250 mm
Корпус + Кабельный карман 250 mm

Typ Type / Тип	Nr kat. Art. no / Ho. арт.	A
STN 80x42/2L+KKN SSTN 80x42/2L+KKN	IOB-34153 IOB-44153	670 690
STN 80x50/2L+KKN SSTN 80x50/2L+KKN	IOB-34853 IOB-44853	750 770
STN 80x58/2L+KKN SSTN 80x58/2L+KKN	IOB-34253 IOB-44253	830 850
STN 80x84/2L+KKN SSTN 80x84/2L+KKN	IOB-34353 IOB-44353	1090 1110

Obudowa + kieszeń kablowa 500 mm
Cabinet + cable base 500 mm
Корпус + Кабельный карман 500 mm

Typ Type / Тип	Nr kat. Art. no / Ho. арт.	A
STN 80x42/2L+KKN 500 SSTN 80x42/2L+KKN 500	IOB-34154 IOB-44154	920 940
STN 80x50/2L+KKN 500 SSTN 80x50/2L+KKN 500	IOB-34854 IOB-44854	1000 1020
STN 80x58/2L+KKN 500 SSTN 80x58/2L+KKN 500	IOB-34254 IOB-44254	1080 1100
STN 80x84/2L+KKN 500 SSTN 80x84/2L+KKN 500	IOB-34354 IOB-44354	1340 1360

Obudowa + fundament 855 mm
Cabinet + pedestal 855 mm
Корпус + Фундамент 855 mm

Typ Type / Тип	Nr kat. Art. no / Ho. арт.	A
STN 80x42/2L+FTN SSTN 80x42/2L+FTN	IOB-34151 IOB-44151	1275 1295
STN 80x50/2L+FTN SSTN 80x50/2L+FTN	IOB-34851 IOB-44851	1355 1375
STN 80x58/2L+FTN SSTN 80x58/2L+FTN	IOB-34251 IOB-44251	1435 1455
STN 80x84/2L+FTN SSTN 80x84/2L+FTN	IOB-34351 IOB-44351	1695 1715

Obudowa + kieszeń kablowa 250 mm + fundament
Cabinet + cable base 250 mm + pedestal
Корпус + Кабельный карман 250 mm + Фундамент

Typ Type / Тип	Nr kat. Art. no / Ho. арт.	A
STN 80x42/2L+KKN+FTN SSTN 80x42/2L+KKN+FTN	IOB-34152 IOB-44152	1525 1545
STN 80x50/2L+KKN+FTN SSTN 80x50/2L+KKN+FTN	IOB-34852 IOB-44852	1605 1625
STN 80x58/2L+KKN+FTN SSTN 80x58/2L+KKN+FTN	IOB-34252 IOB-44252	1685 1705
STN 80x84/2L+KKN+FTN SSTN 80x84/2L+KKN+FTN	IOB-34352 IOB-44352	1945 1965

Istnieje możliwość zabudowania obudowy na jednej bądź większej ilości kieszeni kablowych oraz zastosowania kieszeni kablowej z denkiem (KKDN)

There is a possibility of mounting the cabinet on one or more cable bases as well as using cable base with bottom.

Существует возможность конфигурации корпусов на одном или нескольких кабельных карманах, а так же использование кабельного кармана с дном(KKDN)

Producent zastrzega sobie prawo wprowadzania zmian technicznych / The producer reserves the right to introduce technical modifications / Производитель оставляет за собой право вносить технические изменения

Obudowy / Cabinets / Корпуса
STN 80X42/2P, STN 80X50/2P, STN 80X58/2P, STN 80X84/2P

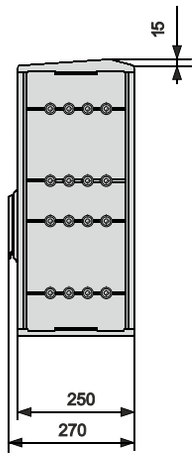

*)

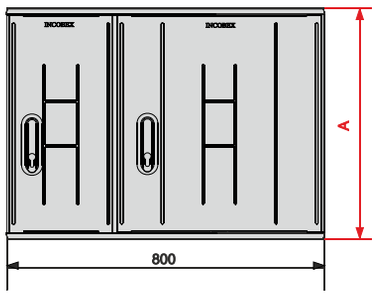

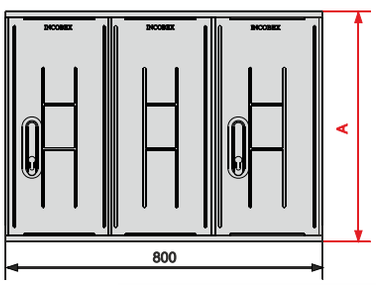

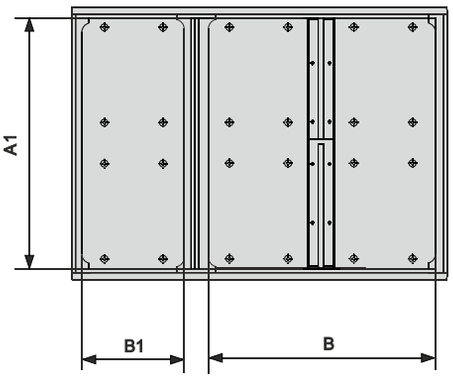

Obudowa + kieszeń kablowa 250 mm Cabinet + cable base 250 mm Корпус + Кабельный карман 250 mm		
Typ Type / Тип	**Nr kat. Art. no / Ho. арт.**	**A**
STN 80x42/2P+KKN SSTN 80x42/2P+KKN	IOB-34163 IOB-44163	670 690
STN 80x50/2P+KKN SSTN 80x50/2P+KKN	IOB-34863 IOB-44863	750 770
STN 80x58/2P+KKN SSTN 80x58/2P+KKN	IOB-34263 IOB-44263	830 850
STN 80x84/2P+KKN SSTN 80x84/2P+KKN	IOB-34363 IOB-44363	1090 1110

Obudowa + kieszeń kablowa 500 mm Cabinet + cable base 500 mm Корпус + Кабельный карман 500 mm		
Typ Type / Тип	**Nr kat. Art. no / Ho. арт.**	**A**
STN 80x42/2P+KKN 500 SSTN 80x42/2P+KKN 500	IOB-34164 IOB-44164	920 940
STN 80x50/2P+KKN 500 SSTN 80x50/2P+KKN 500	IOB-34864 IOB-44864	1000 1020
STN 80x58/2P+KKN 500 SSTN 80x58/2P+KKN 500	IOB-34264 IOB-44264	1080 1100
STN 80x84/2P+KKN 500 SSTN 80x84/2P+KKN 500	IOB-34364 IOB-44364	1340 1360

Obudowa + fundament 855 mm Cabinet + pedestal 855 mm Корпус + Фундамент 855 mm		
Typ Type / Тип	**Nr kat. Art. no / Ho. арт.**	**A**
STN 80x42/2P+FTN SSTN 80x42/2P+FTN	IOB-34161 IOB-44161	1275 1295
STN 80x50/2P+FTN SSTN 80x50/2P+FTN	IOB-34861 IOB-44861	1355 1375
STN 80x58/2P+FTN SSTN 80x58/2P+FTN	IOB-34261 IOB-44261	1435 1455
STN 80x84/2P+FTN SSTN 80x84/2P+FTN	IOB-34361 IOB-44361	1695 1715

Obudowa + kieszeń kablowa 250 mm + fundament Cabinet + cable base 250 mm + pedestal Корпус + Кабельный карман 250 mm + Фундамент		
Typ Type / Тип	**Nr kat. Art. no / Ho. арт.**	**A**
STN 80x42/2P+KKN+FTN SSTN 80x42/2P+KKN+FTN	IOB-34162 IOB-44162	1525 1545
STN 80x50/2P+KKN+FTN SSTN 80x50/2P+KKN+FTN	IOB-34862 IOB-44862	1605 1625
STN 80x58/2P+KKN+FTN SSTN 80x58/2P+KKN+FTN	IOB-34262 IOB-44262	1685 1705
STN 80x84/2P+KKN+FTN SSTN 80x84/2P+KKN+FTN	IOB-34362 IOB-44362	1945 1965

Typ Type / Тип	**Nr kat. Art. no / Ho. арт.**	**A**	**A1**	**B**	**B1**
STN 80x42/2P SSTN 80x42/2P	IOB-34160 IOB-44160	420	366	480	215
STN 80x50/2P SSTN 80x50/2P	IOB-34860 IOB-44860	500	446	480	215
STN 80x58/2P SSTN 80x58/2P	IOB-34260 IOB-44260	580	526	480	215
STN 80x84/2P SSTN 80x84/2P	IOB-34360 IOB-44360	840	786	480	215

*)dostępne dla wysokości 580 i 840 mm



Obudowę można łączyć z poniższymi wyrobami

Cabinet can be combined with following products / Корпус можно соединять со следующей продукцией

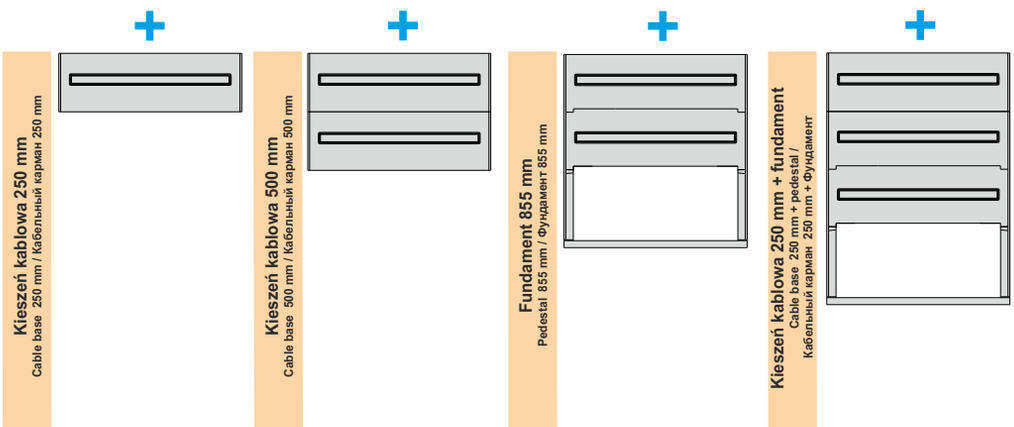

Istnieje możliwość zabudowania obudowy na jednej bądź większej ilości kieszeni kablowych oraz zastosowania kieszeni kablowej z denkiem (KKDN)

There is a possibility of mounting the cabinet on one or more cable bases as well as using cable base with bottom.

Существует возможность конфигурации корпусов на одном или нескольких кабельных карманах, а так же использование кабельного кармана с дном(KKDN)

Producent zastrzega sobie prawo wprowadzania zmian technicznych / The producer reserves the right to introduce technical modifications / Производитель оставляет за собой право вносить технические изменения

INCOBEX
www.incobex.pl office@incobex.pl
tel. +48 (033) 822 70 63, fax. +48 (033) 822 70 64

Obudowy / Cabinets / Корпуса
STN 80X42/3, STN 80X50/3, STN 80X58/3, STN 80X84/3

Typ / Type / Тип **STN 250**

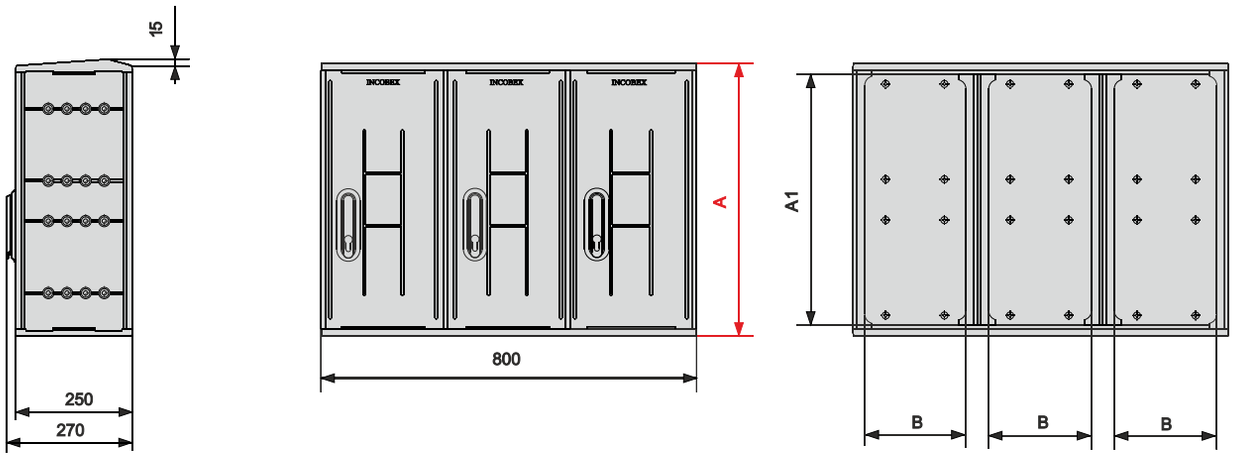

Typ Type / Тип	Nr kat. Art. no / Ho. арт.	A	A1	B	B1
STN 80x42/3 SSTN 80x42/3	IOB-34130 IOB-44130	420	366	215	-
STN 80x50/3 SSTN 80x50/3	IOB-34830 IOB-44830	500	446	215	-
STN 80x58/3 SSTN 80x58/3	IOB-34230 IOB-44230	580	526	215	-
STN 80x84/3 SSTN 80x84/3	IOB-34330 IOB-44330	840	786	215	-



Obudowę można łączyć z poniższymi wyrobami

Cabinet can be combined with following products / Корпус можно соединять со следующей продукцией

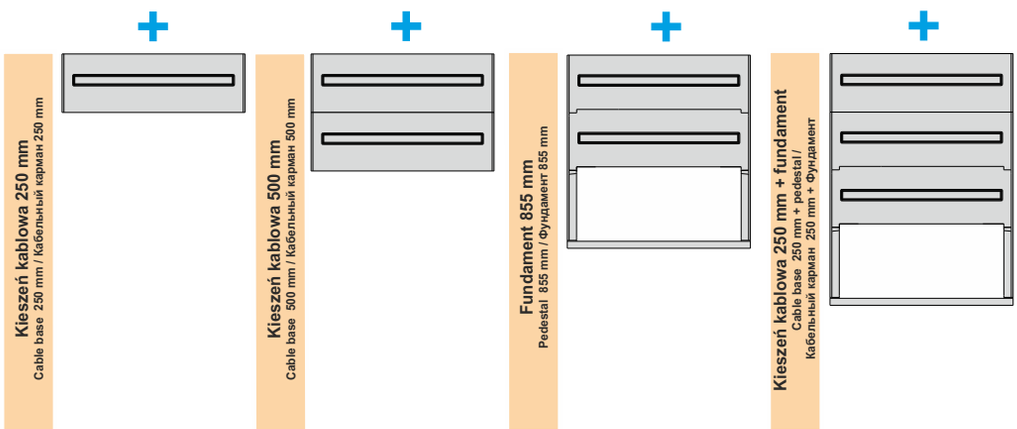

Obudowa + kieszeń kablowa 250 mm
Cabinet + cable base 250 mm
Корпус + Кабельный карман 250 mm

Typ Type / Тип	Nr kat. Art. no / Ho. арт.	A
STN 80x42/3+KKN SSTN 80x42/3+KKN	IOB-34133 IOB-44133	670 690
STN 80x50/3+KKN SSTN 80x50/3+KKN	IOB-34833 IOB-44833	750 770
STN 80x58/3+KKN SSTN 80x58/3+KKN	IOB-34233 IOB-44233	830 850
STN 80x84/3+KKN SSTN 80x84/3+KKN	IOB-34333 IOB-44333	1090 1110

Obudowa + kieszeń kablowa 500 mm
Cabinet + cable base 500 mm
Корпус + Кабельный карман 500 mm

Typ Type / Тип	Nr kat. Art. no / Ho. арт.	A
STN 80x42/3+KKN 500 SSTN 80x42/3+KKN 500	IOB-34134 IOB-44134	920 940
STN 80x50/3+KKN 500 SSTN 80x50/3+KKN 500	IOB-34834 IOB-44834	1000 1020
STN 80x58/3+KKN 500 SSTN 80x58/3+KKN 500	IOB-34234 IOB-44234	1080 1100
STN 80x84/3+KKN 500 SSTN 80x84/3+KKN 500	IOB-34334 IOB-44334	1340 1360

Obudowa + fundament 855 mm
Cabinet + pedestal 855 mm
Корпус + Фундамент 855 mm

Typ Type / Тип	Nr kat. Art. no / Ho. арт.	A
STN 80x42/3+FTN SSTN 68x42/3+FTN	IOB-34131 IOB-44131	1275 1295
STN 80x50/3+FTN SSTN 80x50/3+FTN	IOB-34831 IOB-44831	1355 1375
STN 80x58/3+FTN SSTN 80x58/3+FTN	IOB-34231 IOB-44231	1435 1455
STN 80x84/3+FTN SSTN 80x84/3+FTN	IOB-34331 IOB-44331	1695 1715

Obudowa + kieszeń kablowa 250 mm + fundament
Cabinet + cable base 250 mm + pedestal
Корпус + Кабельный карман 250 mm + Фундамент

Typ Type / Тип	Nr kat. Art. no / Ho. арт.	A
STN 80x42/3+KKN+FTN SSTN 80x42/3+KKN+FTN	IOB-34132 IOB-44132	1525 1545
STN 80x50/3+KKN+FTN SSTN 80x50/3+KKN+FTN	IOB-34832 IOB-44832	1605 1625
STN 80x58/3+KKN+FTN SSTN 80x58/3+KKN+FTN	IOB-34232 IOB-44232	1685 1705
STN 80x84/3+KKN+FTN SSTN 80x84/3+KKN+FTN	IOB-34332 IOB-44332	1945 1965

Istnieje możliwość zabudowania obudowy na jednej bądź większej ilości kieszeni kablowych oraz zastosowania kieszeni kablowej z denkiem (KKDN)

There is a possibility of mounting the cabinet on one or more cable bases as well as using cable base with bottom.

Существует возможность конфигурации корпусов на одном или нескольких кабельных карманах, а так же использование кабельного кармана с дном(KKDN)

Producent zastrzega sobie prawo wprowadzania zmian technicznych / The producer reserves the right to introduce technical modifications / Производитель оставляет за собой право вносить технические изменения

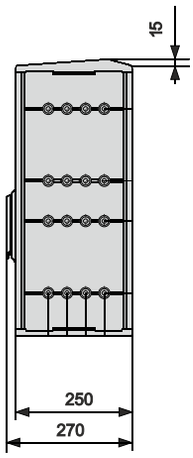

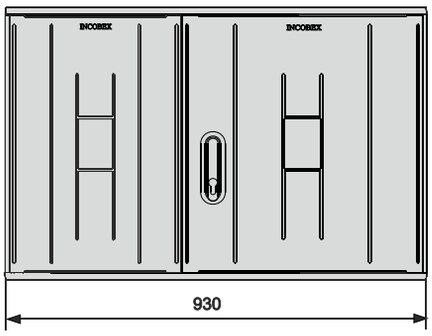

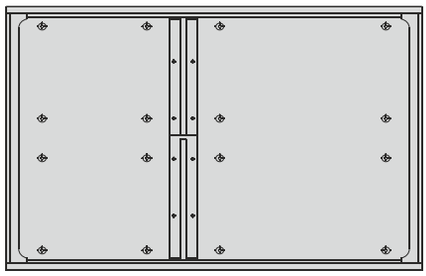

*) obudowy o szerokości 93cm należy łączyć z fundamentami - brak dna
*) obudowy o szerokości 93cm występują wyłącznie ze skośnym daszkiem

Obudowa + kieszeń kablowa 250 mm Cabinet + cable base 250 mm Корпус + Кабельный карман 250 mm		
Typ Type / Тип	Nr kat. Art. no / Но. арт.	A
SSTN 93x58+KKN	IOB-47213	850
SSTN 93x84+KKN	IOB-47313	1110

Obudowa + kieszeń kablowa 500 mm Cabinet + cable base 500 mm Корпус + Кабельный карман 500 mm		
Typ Type / Тип	Nr kat. Art. no / Но. арт.	A
SSTN 93x58+KKN 500	IOB-47214	1100
SSTN 93x84+KKN 500	IOB-47314	1360

Obudowa + fundament 855 mm Cabinet + pedestal 855 mm Корпус + Фундамент 855 mm		
Typ Type / Тип	Nr kat. Art. no / Но. арт.	A
SSTN 93x58+FTN	IOB-47211	1455
SSTN 93x84+FTN	IOB-47311	1715

Obudowa + kieszeń kablowa 250 mm + fundament Cabinet + cable base 250 mm + pedestal Корпус + Кабельный карман 250 mm + Фундамент		
Typ Type / Тип	Nr kat. Art. no / Но. арт.	A
SSTN 93x58+KKN+FTN	IOB-47212	1705
SSTN 93x84+KKN+FTN	IOB-47312	1965



Obudowę można łączyć z poniższymi wyrobami

Cabinet can be combined with following products / Корпус можно соединять со следующей продукцией

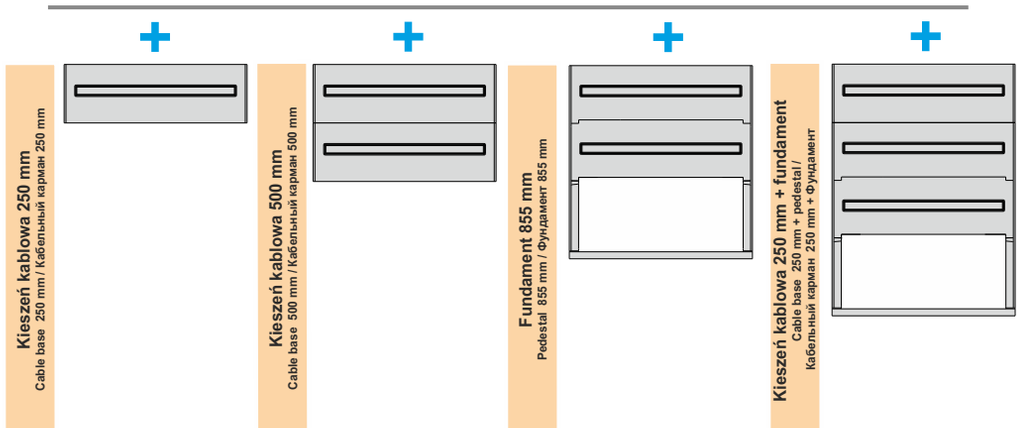

Istnieje możliwość zabudowania obudowy na jednej bądź większej ilości kieszeni kablowych oraz zastosowania kieszeni kablowej z denkiem (KKDN)
There is a possibility of mounting the cabinet on one or more cable bases as well as using cable base with bottom.
Существует возможность конфигурации корпусов на одном или нескольких кабельных карманах, а так же использование кабельного кармана с дном(KKDN)

Producent zastrzega sobie prawo wprowadzania zmian technicznych / The producer reserves the right to introduce technical modifications / Производитель оставляет за собой право вносить технические изменения

Obudowy / Cabinets / Корпуса
SSTN 93X42/2L, SSTN 93X50/2L, SSTN 93X58/2L, SSTN 93X84/2L

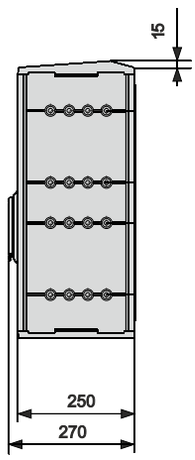

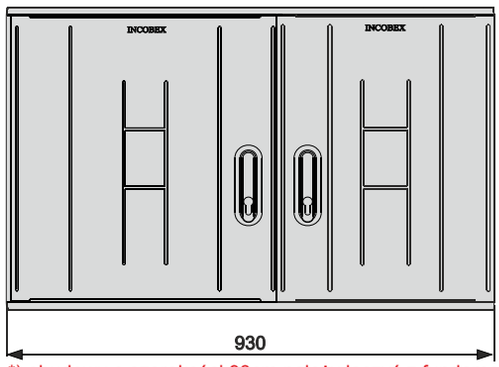

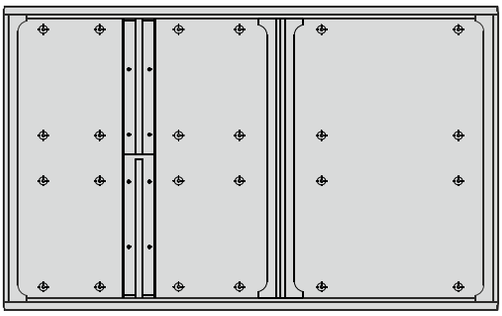

*) obudowy o szerokości 93cm należy łączyć z fundamentami - brak dna
*) obudowy o szerokości 93cm występują wyłącznie ze skośnym daszkiem



Obudowę można łączyć z poniższymi wyrobami
Cabinet can be combined with following products / Корпус можно соединять со следующей продукцией

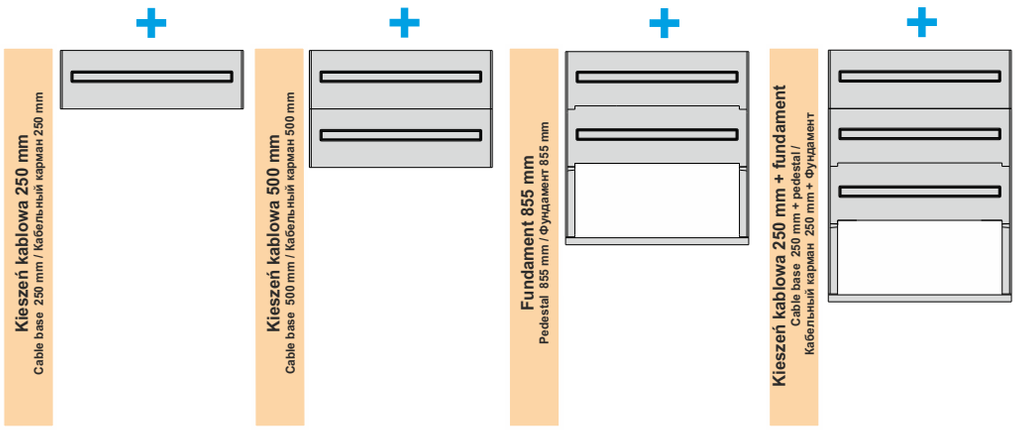

Obudowa + kieszeń kablowa 250 mm Cabinet + cable base 250 mm Корпус + Кабельный карман 250 mm		
Typ Type / Тип	**Nr kat. Art. no / Но. арт.**	**A**
SSTN 93x42/2L+KKN	IOB-47153	690
SSTN 93x50/2L+KKN	IOB-47853	770
SSTN 93x58/2L+KKN	IOB-47253	850
SSTN 93x84/2L+KKN	IOB-47353	1110

Obudowa + kieszeń kablowa 500 mm Cabinet + cable base 500 mm Корпус + Кабельный карман 500 mm		
Typ Type / Тип	**Nr kat. Art. no / Но. арт.**	**A**
SSTN 93x42/2L+KKN 500	IOB-47154	940
SSTN 93x50/2L+KKN 500	IOB-47854	1020
SSTN 93x58/2L+KKN 500	IOB-47254	1100
SSTN 93x84/2L+KKN 500	IOB-47354	1360

Obudowa + fundament 855 mm Cabinet + pedestal 855 mm Корпус + Фундамент 855 mm		
Typ Type / Тип	**Nr kat. Art. no / Но. арт.**	**A**
SSTN 93x42/2L+FTN	IOB-47151	1295
SSTN 93x50/2L+FTN	IOB-47851	1375
SSTN 93x58/2L+FTN	IOB-47251	1455
SSTN 93x84/2L+FTN	IOB-47351	1715

Obudowa + kieszeń kablowa 250 mm + fundament Cabinet + cable base 250 mm + pedestal Корпус + Кабельный карман 250 mm + Фундамент		
Typ Type / Тип	**Nr kat. Art. no / Но. арт.**	**A**
SSTN 93x42/2L+KKN+FTN	IOB-47152	1545
SSTN 93x50/2L+KKN+FTN	IOB-47852	1625
SSTN 93x58/2L+KKN+FTN	IOB-47252	1705
SSTN 93x84/2L+KKN+FTN	IOB-47352	1965

Istnieje możliwość zabudowania obudowy na jednej bądź większej ilości kieszeni kablowych oraz zastosowania kieszeni kablowej z denkiem (KKDN)
There is a possibility of mounting the cabinet on one or more cable bases as well as using cable base with bottom.
Существует возможность конфигурации корпусов на одном или нескольких кабельных карманах, а так же использование кабельного кармана с дном(KKDN)

Producent zastrzega sobie prawo wprowadzania zmian technicznych / The producer reserves the right to introduce technical modifications / Производитель оставляет за собой право вносить технические изменения

INCOBEX
www.incobex.pl office@incobex.pl
tel. +48 (033) 822 70 63, fax. +48 (033) 822 70 64

Obudowy / Cabinets / Корпуса
SSTN 93X42/2P, SSTN 93X50/2P, SSTN 93X58/2P, SSTN 93X84/2P

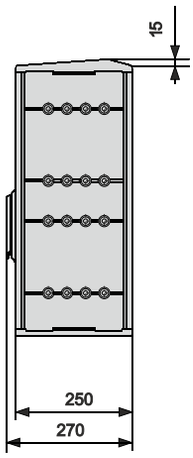

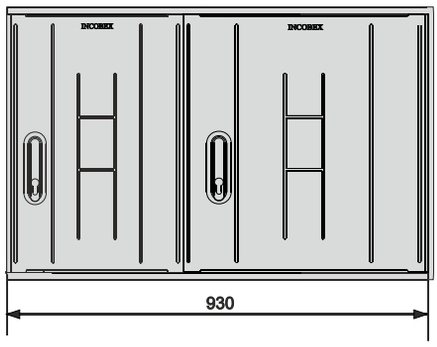

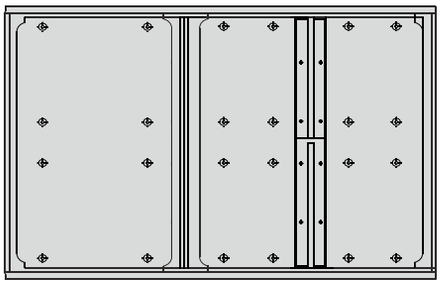

*) obudowy o szerokości 93cm należy łączyć z fundamentami - brak dna
*) obudowy o szerokości 93cm występują wyłącznie ze skośnym daszkiem

Obudowa + kieszeń kablowa 250 mm Cabinet + cable base 250 mm Корпус + Кабельный карман 250 mm		
Typ Type / Тип	**Nr kat. Art. no / Но. арт.**	**A**
SSTN 93x42/2P+KKN	IOB-47163	690
SSTN 93x50/2P+KKN	IOB-47863	770
SSTN 93x58/2P+KKN	IOB-47263	850
SSTN 93x84/2P+KKN	IOB-47363	1110

Obudowa + kieszeń kablowa 500 mm Cabinet + cable base 500 mm Корпус + Кабельный карман 500 mm		
Typ Type / Тип	**Nr kat. Art. no / Но. арт.**	**A**
SSTN 93x42/2P+KKN 500	IOB-47164	940
SSTN 93x50/2P+KKN 500	IOB-47864	1020
SSTN 93x58/2P+KKN 500	IOB-47264	1100
SSTN 93x84/2P+KKN 500	IOB-47364	1360

Obudowa + fundament 855 mm Cabinet + pedestal 855 mm Корпус + Фундамент 855 mm		
Typ Type / Тип	**Nr kat. Art. no / Но. арт.**	**A**
SSTN 93x42/2P+FTN	IOB-47161	1295
SSTN 93x50/2P+FTN	IOB-47861	1375
SSTN 93x58/2P+FTN	IOB-47261	1455
SSTN 93x84/2P+FTN	IOB-47361	1715

Obudowa + kieszeń kablowa 250 mm + fundament Cabinet + cable base 250 mm + pedestal Корпус + Кабельный карман 250 mm + Фундамент		
Typ Type / Тип	**Nr kat. Art. no / Но. арт.**	**A**
SSTN 93x42/2P+KKN+FTN	IOB-47162	1545
SSTN 93x50/2P+KKN+FTN	IOB-47862	1625
SSTN 93x58/2P+KKN+FTN	IOB-47262	1705
SSTN 93x84/2P+KKN+FTN	IOB-47362	1965



Obudowę można łączyć z poniższymi wyrobami
Cabinet can be combined with following products / Корпус можно соединять со следующей продукцией

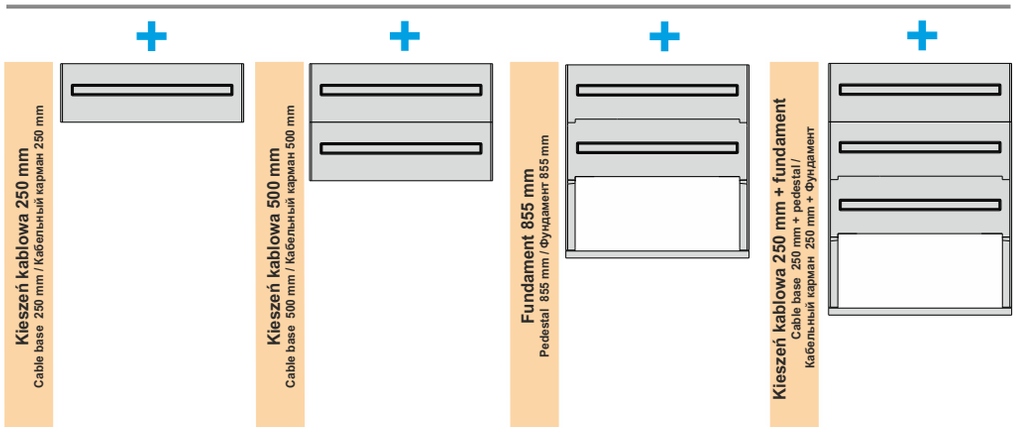

Istnieje możliwość zabudowania obudowy na jednej bądź większej ilości kieszeni kablowych oraz zastosowania kieszeni kablowej z denkiem (KKDN)
There is a possibility of mounting the cabinet on one or more cable bases as well as using cable base with bottom.
Существует возможность конфигурации корпусов на одном или нескольких кабельных карманах, а так же использование кабельного кармана с дном(KKDN)

Producent zastrzega sobie prawo wprowadzania zmian technicznych / The producer reserves the right to introduce technical modifications / Производитель оставляет за собой право вносить технические изменения

INCOBEX
www.incobex.pl office@incobex.pl
tel. +48 (033) 822 70 63, fax. +48 (033) 822 70 64

Obudowy / Cabinets / Корпуса
SSTN 93X42/3L, SSTN 93X50/3L, SSTN 93X58/3L, SSTN 93X84/3L

Typ / Type / Тип **STN 250**

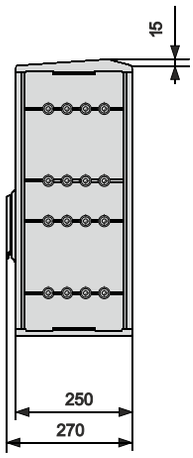

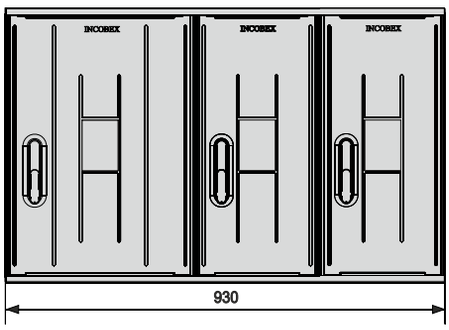

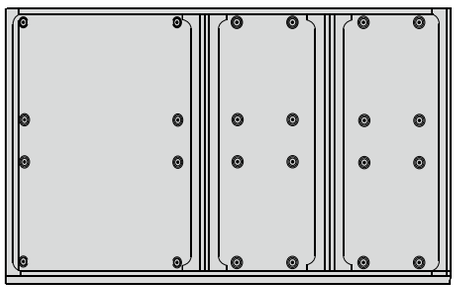

*) obudowy o szerokości 93cm należy łączyć z fundamentami - brak dna
*) obudowy o szerokości 93cm występują wyłącznie ze skośnym daszkiem



Obudowę można łączyć z poniższymi wyrobami

Cabinet can be combined with following products / Корпус можно соединять со следующей продукцией

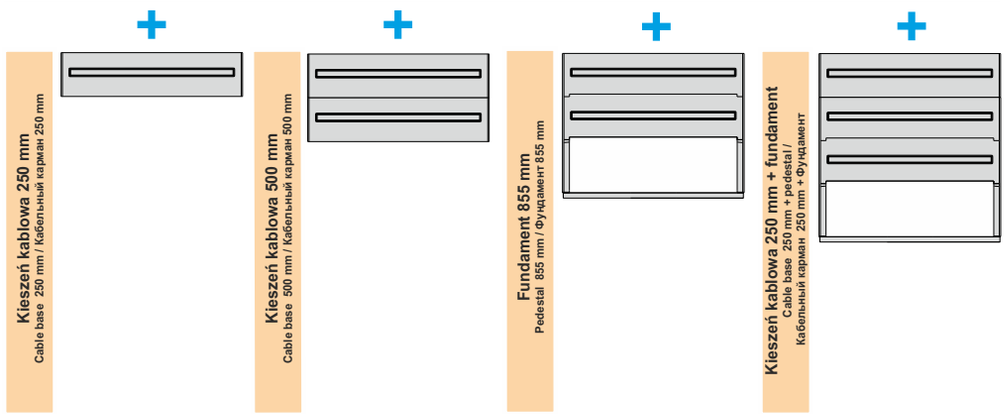

Obudowa + kieszeń kablowa 250 mm
Cabinet + cable base 250 mm
Корпус + Кабельный карман 250 mm

Typ / Type / Тип	Nr kat. / Art. no / Но. арт.	A
SSTN 93x42/3L+KKN	IOB-47123	690
SSTN 93x50/3L+KKN	IOB-47823	770
SSTN 93x58/3L+KKN	IOB-47223	850
SSTN 93x84/3L+KKN	IOB-47323	1110

Obudowa + kieszeń kablowa 500 mm
Cabinet + cable base 500 mm
Корпус + Кабельный карман 500 mm

Typ / Type / Тип	Nr kat. / Art. no / Но. арт.	A
SSTN 93x42/3L+KKN 500	IOB-47124	940
SSTN 93x50/3L+KKN 500	IOB-47824	1020
SSTN 93x58/3L+KKN 500	IOB-47224	1100
SSTN 93x84/3L+KKN 500	IOB-47324	1360

Obudowa + fundament 855 mm
Cabinet + pedestal 855 mm
Корпус + Фундамент 855 mm

Typ / Type / Тип	Nr kat. / Art. no / Но. арт.	A
SSTN 93x42/3L+FTN	IOB-47121	1295
SSTN 93x50/3L+FTN	IOB-47821	1375
SSTN 93x58/3L+FTN	IOB-47221	1455
SSTN 93x84/3L+FTN	IOB-47321	1715

Obudowa + kieszeń kablowa 250 mm + fundament
Cabinet + cable base 250 mm + pedestal
Корпус + Кабельный карман 250 mm + Фундамент

Typ / Type / Тип	Nr kat. / Art. no / Но. арт.	A
SSTN 93x42/3L+KKN+FTN	IOB-47122	1545
SSTN 93x50/3L+KKN+FTN	IOB-47822	1625
SSTN 93x58/3L+KKN+FTN	IOB-47222	1705
SSTN 93x84/3L+KKN+FTN	IOB-47322	1965

Istnieje możliwość zabudowania obudowy na jednej bądź większej ilości kieszeni kablowych oraz zastosowania kieszeni kablowej z denkiem (KKDN)
There is a possibility of mounting the cabinet on one or more cable bases as well as using cable base with bottom.
Существует возможность конфигурации корпусов на одном или нескольких кабельных карманах, а так же использование кабельного кармана с дном(KKDN)

Producent zastrzega sobie prawo wprowadzania zmian technicznych / The producer reserves the right to introduce technical modifications / Производитель оставляет за собой право вносить технические изменения

Obudowy / Cabinets / Корпуса
SSTN 93X42/3P, SSTN 93X50/3P, SSTN 93X58/3P, SSTN 93X84/3P

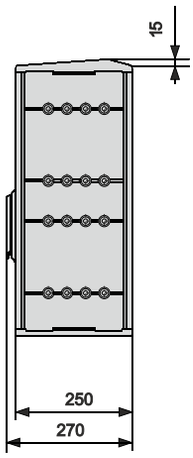

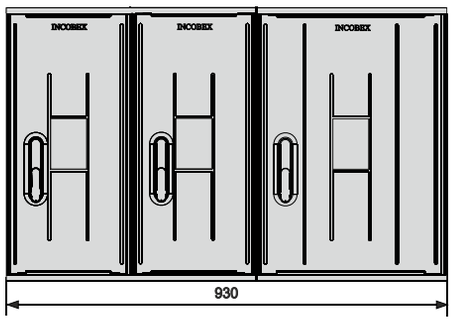

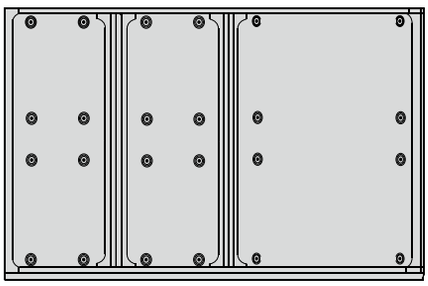

*) obudowy o szerokości 93cm należy łączyć z fundamentami - brak dna
*) obudowy o szerokości 93cm występują wyłącznie ze skośnym daszkiem

Obudowa + kieszeń kablowa 250 mm Cabinet + cable base 250 mm Корпус + Кабельный карман 250 mm		
Typ Type / Тип	**Nr kat. Art. no / Но. арт.**	**A**
SSTN 93x42/3P+KKN	IOB-47183	690
SSTN 93x50/3P+KKN	IOB-47883	770
SSTN 93x58/3P+KKN	IOB-47283	850
SSTN 93x84/3P+KKN	IOB-47383	1110

Obudowa + kieszeń kablowa 500 mm Cabinet + cable base 500 mm Корпус + Кабельный карман 500 mm		
Typ Type / Тип	**Nr kat. Art. no / Но. арт.**	**A**
SSTN 93x42/3P+KKN 500	IOB-47184	940
SSTN 93x50/3P+KKN 500	IOB-47884	1020
SSTN 93x58/3P+KKN 500	IOB-47284	1100
SSTN 93x84/3P+KKN 500	IOB-47384	1360

Obudowa + fundament 855 mm Cabinet + pedestal 855 mm Корпус + Фундамент 855 mm		
Typ Type / Тип	**Nr kat. Art. no / Но. арт.**	**A**
SSTN 93x42/3P+FTN	IOB-47181	1295
SSTN 93x50/3P+FTN	IOB-47881	1375
SSTN 93x58/3P+FTN	IOB-47281	1455
SSTN 93x84/3P+FTN	IOB-47381	1715

Obudowa + kieszeń kablowa 250 mm + fundament Cabinet + cable base 250 mm + pedestal Корпус + Кабельный карман 250 mm + Фундамент		
Typ Type / Тип	**Nr kat. Art. no / Но. арт.**	**A**
SSTN 93x42/3P+KKN+FTN	IOB-47182	1545
SSTN 93x50/3P+KKN+FTN	IOB-47882	1625
SSTN 93x58/3P+KKN+FTN	IOB-47282	1705
SSTN 93x84/3P+KKN+FTN	IOB-47382	1965



Obudowę należy łączyć z poniższymi wyrobami
Cabinet can be combined with following products / Корпус можно соединять со следующей продукцией

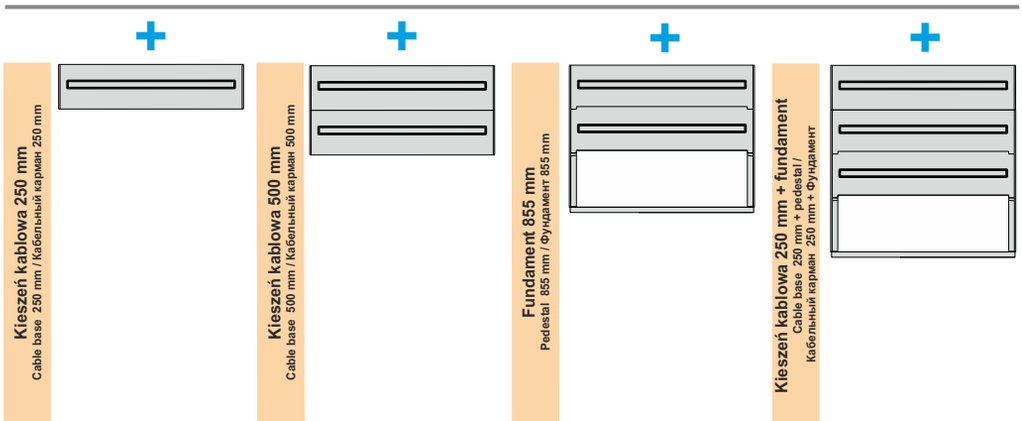

Istnieje możliwość zabudowania obudowy na jednej bądź większej ilości kieszeni kablowych oraz zastosowania kieszeni kablowej z denkiem (KKDN)
There is a possibility of mounting the cabinet on one or more cable bases as well as using cable base with bottom.
Существует возможность конфигурации корпусов на одном или нескольких кабельных карманах, а так же использование кабельного кармана с дном(KKDN)

Producent zastrzega sobie prawo wprowadzania zmian technicznych / The producer reserves the right to introduce technical modifications / Производитель оставляет за собой право вносить технические изменения

INCOBEX
www.incobex.pl office@incobex.pl
tel. +48 (033) 822 70 63, fax. +48 (033) 822 70 64

Obudowy / Cabinets / Корпуса
SSTN 93X42/3S, SSTN 93X50/3S, SSTN 93X58/3S, SSTN 93X84/3S

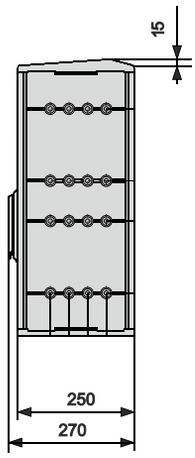

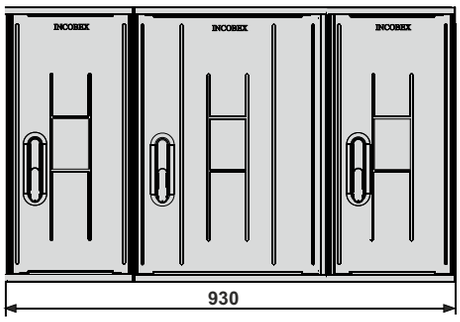

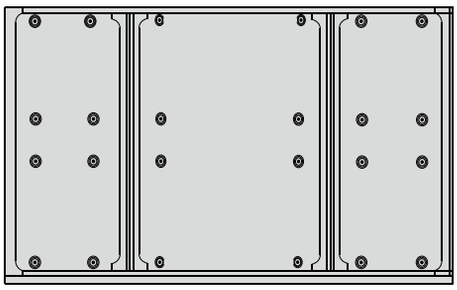

*) obudowy o szerokości 93cm należy łączyć z fundamentami - brak dna
*) obudowy o szerokości 93cm występują wyłącznie ze skośnym daszkiem



Obudowa + kieszeń kablowa 250 mm
Cabinet + cable base 250 mm
Корпус + Кабельный карман 250 mm

Typ Type / Тип	Nr kat. Art. no / Но. арт.	A
SSTN 93x42/3S+KKN	IOB-47133	690
SSTN 93x50/3S+KKN	IOB-47833	770
SSTN 93x58/3S+KKN	IOB-47233	850
SSTN 93x84/3S+KKN	IOB-47333	1110

Obudowa + kieszeń kablowa 500 mm
Cabinet + cable base 500 mm
Корпус + Кабельный карман 500 mm

Typ Type / Тип	Nr kat. Art. no / Но. арт.	A
SSTN 93x42/3S+KKN 500	IOB-47134	940
SSTN 93x50/3S+KKN 500	IOB-47834	1020
SSTN 93x58/3S+KKN 500	IOB-47234	1100
SSTN 93x84/3S+KKN 500	IOB-47334	1360

Obudowa + fundament 855 mm
Cabinet + pedestal 855 mm
Корпус + Фундамент 855 mm

Typ Type / Тип	Nr kat. Art. no / Но. арт.	A
SSTN 93x42/3S+FTN	IOB-47131	1295
SSTN 93x50/3S+FTN	IOB-47831	1375
SSTN 93x58/3S+FTN	IOB-47231	1455
SSTN 93x84/3S+FTN	IOB-47331	1715

Obudowa + kieszeń kablowa 250 mm + fundament
Cabinet + cable base 250 mm + pedestal
Корпус + Кабельный карман 250 mm + Фундамент

Typ Type / Тип	Nr kat. Art. no / Но. арт.	A
SSTN 93x42/3S+KKN+FTN	IOB-47132	1545
SSTN 93x50/3S+KKN+FTN	IOB-47832	1625
SSTN 93x58/3S+KKN+FTN	IOB-47232	1705
SSTN 93x84/3S+KKN+FTN	IOB-47332	1965

Obudowę można łączyć z poniższymi wyrobami
Cabinet can be combined with following products / Корпус можно соединять со следующей продукцией

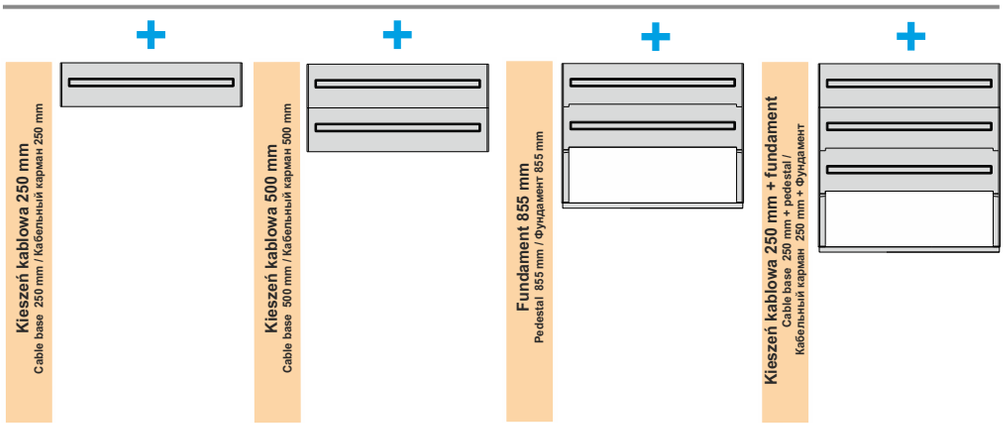

Istnieje możliwość zabudowania obudowy na jednej bądź większej ilości kieszeni kablowych oraz zastosowania kieszeni kablowej z denkiem (KKDN)
There is a possibility of mounting the cabinet on one or more cable bases as well as using cable base with bottom.
Существует возможность конфигурации корпусов на одном или нескольких кабельных карманах, а так же использование кабельного кармана с дном(KKDN)

Producent zastrzega sobie prawo wprowadzania zmian technicznych / The producer reserves the right to introduce technical modifications / Производитель оставляет за собой право вносить технические изменения

INCOBEX
www.incobex.pl office@incobex.pl
tel. +48 (033) 822 70 63, fax. +48 (033) 822 70 64

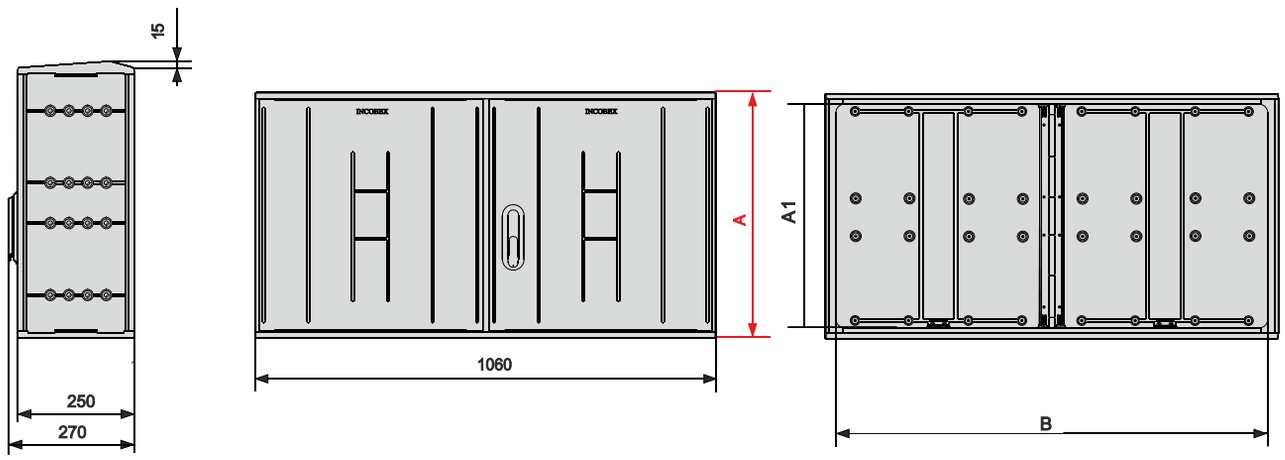

Obudowa + kieszeń kablowa 250 mm Cabinet + cable base 250 mm Корпус + Кабельный карман 250 mm		
Typ Type / Тип	**Nr kat. Art. no / Ho. арт.**	**A**
STN 106x58+KKN SSTN 106x58+KKN	IOB-35213 IOB-45213	830 850
STN 106x84+KKN SSTN 106x84+KKN	IOB-35313 IOB-45313	1090 1110

Obudowa + kieszeń kablowa 500 mm Cabinet + cable base 500 mm Корпус + Кабельный карман 500 mm		
Typ Type / Тип	**Nr kat. Art. no / Ho. арт.**	**A**
STN 106x58+KKN 500 SSTN 106x58+KKN 500	IOB-35214 IOB-45214	1080 1100
STN 106x84+KKN 500 SSTN 106x84+KKN 500	IOB-35314 IOB-45314	1340 1360

Obudowa + fundament 855 mm Cabinet + pedestal 855 mm Корпус + Фундамент 855 mm		
Typ Type / Тип	**Nr kat. Art. no / Ho. арт.**	**A**
STN 106x58+FTN SSTN 106x58+FTN	IOB-35211 IOB-45211	1435 1455
STN 106x84+FTN SSTN 106x84+FTN	IOB-35311 IOB-45311	1695 1715

Obudowa + kieszeń kablowa 250 mm + fundament Cabinet + cable base 250 mm + pedestal Корпус + Кабельный карман 250 mm + Фундамент		
Typ Type / Тип	**Nr kat. Art. no / Ho. арт.**	**A**
STN 106x58+KKN+FTN SSTN 106x58+KKN+FTN	IOB-35212 IOB-45212	1685 1705
STN 106x84+KKN+FTN SSTN 106x84+KKN+FTN	IOB-35312 IOB-45312	1945 1965

Typ Type / Тип	**Nr kat. Art. no / Ho. арт.**	**A**	**A1**	**B**	**B1**
STN 106x58 SSTN 106x58	IOB-35210 IOB-45210	580	526	1060	-
STN 106x84 SSTN 106x84	IOB-35310 IOB-45310	840	786	1060	-



Obudowę można łączyć z poniższymi wyrobami

Cabinet can be combined with following products / Корпус можно соединять со следующей продукцией

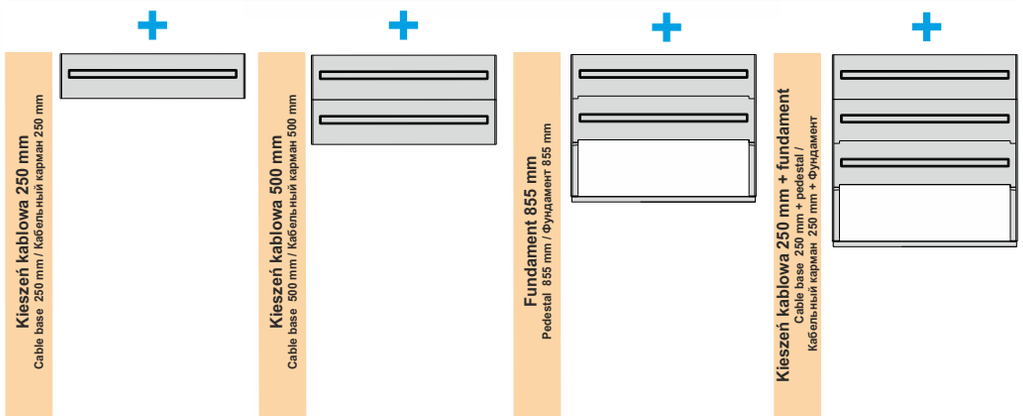

Istnieje możliwość zabudowania obudowy na jednej bądź większej ilości kieszeni kablowych oraz zastosowania kieszeni kablowej z denkiem (KKDN)

There is a possibility of mounting the cabinet on one or more cable bases as well as using cable base with bottom.

Существует возможность конфигурации корпусов на одном или нескольких кабельных карманах, а так же использование кабельного кармана с дном(KKDN)

Producent zastrzega sobie prawo wprowadzania zmian technicznych / The producer reserves the right to introduce technical modifications / Производитель оставляет за собой право вносить технические изменения

Obudowy / Cabinets / Корпуса
STN 106X42/2, STN 106X50/2, STN 106X58/2, STN 106X84/2

Typ / Type / Тип **STN 250**

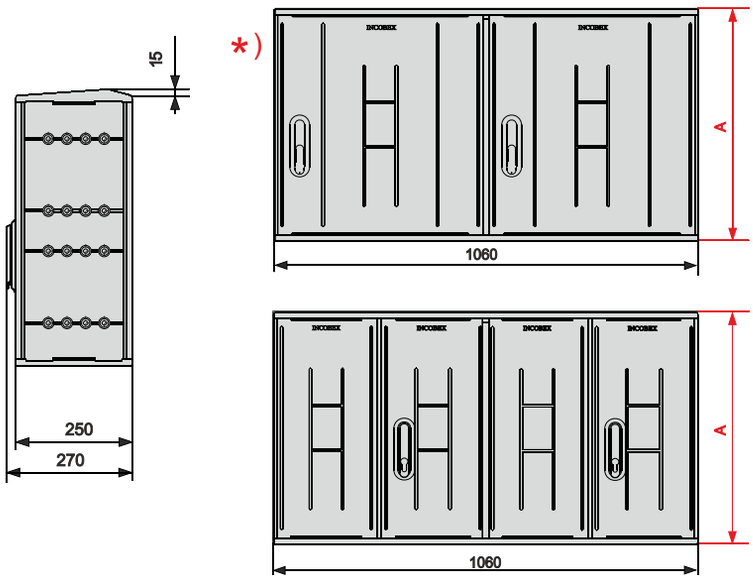

Typ Type / Тип	Nr kat. Art. no / Ho. арт.	A	A1	B	B1
STN 106x42/2 SSTN 106x42/2	IOB-35120 IOB-45120	420	366	480	-
STN 106x50/2 SSTN 106x50/2	IOB-35820 IOB-45820	500	446	480	-
STN 106x58/2 SSTN 106x58/2	IOB-35220 IOB-45220	580	526	480	-
STN 106x84/2 SSTN 106x84/2	IOB-35320 IOB-45320	840	786	480	-

*) dostępne dla wysokości 580mm i 840mm



Obudowa + kieszeń kablowa 250 mm
Cabinet + cable base 250 mm
Корпус + Кабельный карман 250 mm

Typ Type / Тип	Nr kat. Art. no / Ho. арт.	A
STN 106x42/2+KKN SSTN 106x42/2+KKN	IOB-35123 IOB-45123	670 690
STN 106x50/2+KKN SSTN 106x50/2+KKN	IOB-34833 IOB-44833	750 770
STN 106x58/2+KKN SSTN 106x58/2+KKN	IOB-35223 IOB-45223	830 850
STN 106x84/2+KKN SSTN 106x84/2+KKN	IOB-35323 IOB-45323	1090 1110

Obudowa + kieszeń kablowa 500 mm
Cabinet + cable base 500 mm
Корпус + Кабельный карман 500 mm

Typ Type / Тип	Nr kat. Art. no / Ho. арт.	A
STN 106x42/2+KKN 500 SSTN 106x42/2+KKN 500	IOB-35124 IOB-45124	920 940
STN 106x50/2+KKN 500 SSTN 106x50/2+KKN 500	IOB-35824 IOB-45824	1000 1020
STN 106x58/2+KKN 500 SSTN 106x58/2+KKN 500	IOB-35224 IOB-45224	1080 1100
STN 106x84/2+KKN 500 SSTN 106x84/2+KKN 500	IOB-35324 IOB-45324	1340 1360

Obudowa + fundament 855 mm
Cabinet + pedestal 855 mm
Корпус + Фундамент 855 mm

Typ Type / Тип	Nr kat. Art. no / Ho. арт.	A
STN 106x42/2+FTN SSTN 106x42/2+FTN	IOB-35121 IOB-45121	1275 1295
STN 106x50/2+FTN SSTN 106x50/2+FTN	IOB-35821 IOB-45821	1355 1375
STN 106x58/2+FTN SSTN 106x58/2+FTN	IOB-35221 IOB-45221	1435 1455
STN 106x84/2+FTN SSTN 106x84/2+FTN	IOB-35321 IOB-45321	1695 1715

Obudowa + kieszeń kablowa 250 mm + fundament
Cabinet + cable base 250 mm + pedestal
Корпус + Кабельный карман 250 mm + Фундамент

Typ Type / Тип	Nr kat. Art. no / Ho. арт.	A
STN 106x42/2+KKN+FTN SSTN 106x42/2+KKN+FTN	IOB-35122 IOB-45122	1525 1545
STN 106x50/2+KKN+FTN SSTN 106x50/2+KKN+FTN	IOB-35822 IOB-45822	1605 1625
STN 106x58/2+KKN+FTN SSTN 106x58/2+KKN+FTN	IOB-35222 IOB-45222	1685 1705
STN 106x84/2+KKN+FTN SSTN 106x84/2+KKN+FTN	IOB-35322 IOB-45322	1945 1965

Obudowę można łączyć z poniższymi wyrobami

Cabinet can be combined with following products / Корпус можно соединять со следующей продукцией

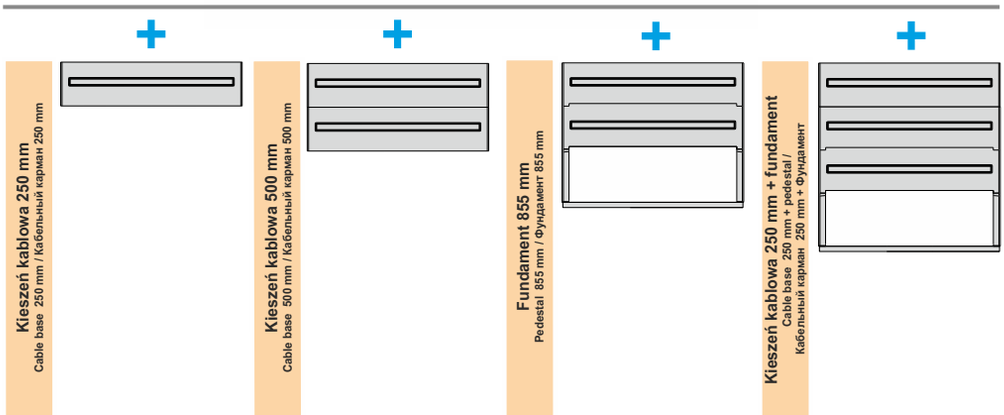

Istnieje możliwość zabudowania obudowy na jednej bądź większej ilości kieszeni kablowych oraz zastosowania kieszeni kablowej z denkiem (KKDN)

There is a possibility of mounting the cabinet on one or more cable bases as well as using cable base with bottom.

Существует возможность конфигурации корпусов на одном или нескольких кабельных карманах, а так же использование кабельного кармана с дном(KKDN)

Producent zastrzega sobie prawo wprowadzania zmian technicznych / The producer reserves the right to introduce technical modifications / Производитель оставляет за собой право вносить технические изменения

Obudowy / Cabinets / Корпуса
STN 106X42/3S, STN 106X50/3S, STN 106X58/3S, STN 106X84/3S

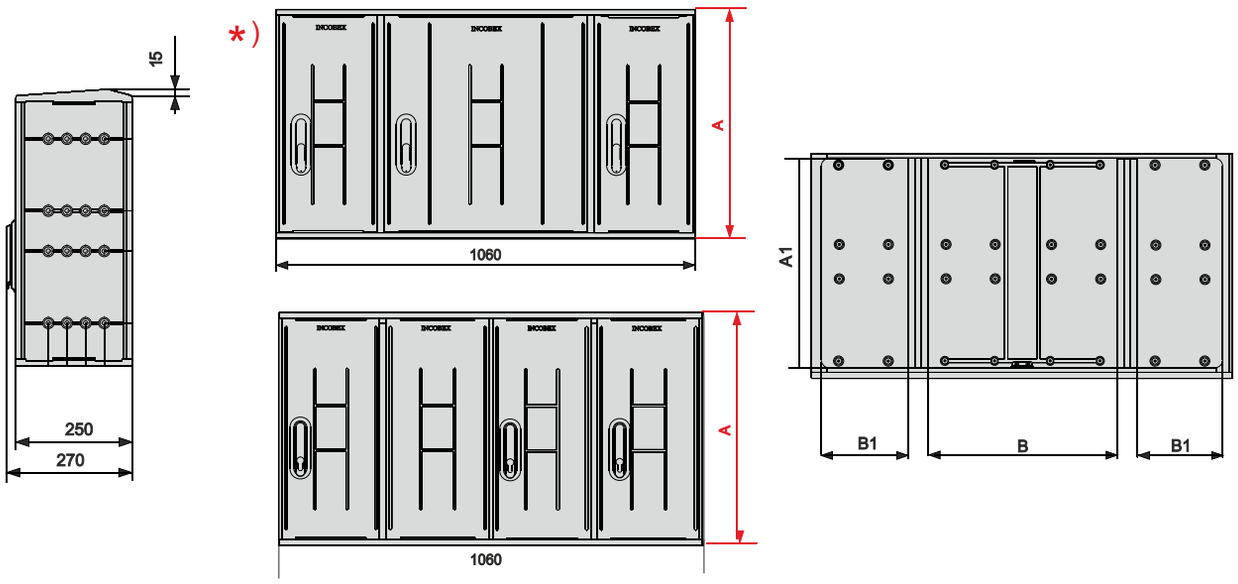

Obudowa + kieszeń kablowa 250 mm
Cabinet + cable base 250 mm
Корпус + Кабельный карман 250 mm

Typ Type / Тип	Nr kat. Art. no / Ho. арт.	A
STN 106x42/3S+KKN	IOB-35133	670
SSTN 106x42/3S+KKN	IOB-45133	690
STN 106x50/3S+KKN	IOB-35833	750
SSTN 106x50/3S+KKN	IOB-45833	770
STN 106x58/3S+KKN	IOB-35233	830
SSTN 106x58/3S+KKN	IOB-45233	850
STN 106x84/3S+KKN	IOB-35333	1090
SSTN 106x84/3S+KKN	IOB-45333	1110

Obudowa + kieszeń kablowa 500 mm
Cabinet + cable base 500 mm
Корпус + Кабельный карман 500 mm

Typ Type / Тип	Nr kat. Art. no / Ho. арт.	A
STN 106x42/3S+KKN 500	IOB-35134	920
SSTN 106x42/3S+KKN 500	IOB-45134	940
STN 106x50/3S+KKN 500	IOB-35834	1000
SSTN 106x50/3S+KKN 500	IOB-45834	1020
STN 106x58/3S+KKN 500	IOB-35234	1080
SSTN 106x58/3S+KKN 500	IOB-45234	1100
STN 106x84/3S+KKN 500	IOB-35334	1340
SSTN 106x84/3S+KKN 500	IOB-45334	1360

Obudowa + fundament 855 mm
Cabinet + pedestal 855 mm
Корпус + Фундамент 855 mm

Typ Type / Тип	Nr kat. Art. no / Ho. арт.	A
STN 106x42/3S+FTN	IOB-35131	1275
SSTN 106x42/3S+FTN	IOB-45131	1295
STN 106x50/3S+FTN	IOB-35831	1355
SSTN 106x50/3S+FTN	IOB-45831	1375
STN 106x58/3S+FTN	IOB-35231	1435
SSTN 106x58/3S+FTN	IOB-45231	1455
STN 106x84/3S+FTN	IOB-35331	1695
SSTN 106x84/3S+FTN	IOB-45331	1715

Obudowa + kieszeń kablowa 250 mm + fundament
Cabinet + cable base 250 mm + pedestal
Корпус + Кабельный карман 250 mm + Фундамент

Typ Type / Тип	Nr kat. Art. no / Ho. арт.	A
STN 106x42/3S+KKN+FTN	IOB-35132	1525
SSTN 106x42/3S+KKN+FTN	IOB-45132	1545
STN 106x50/3S+KKN+FTN	IOB-35832	1605
SSTN 106x50/3S+KKN+FTN	IOB-45832	1625
STN 106x58/3S+KKN+FTN	IOB-35232	1685
SSTN 106x58/3S+KKN+FTN	IOB-45232	1705
STN 106x84/3S+KKN+FTN	IOB-35332	1945
SSTN 106x84/3S+KKN+FTN	IOB-45332	1965

Typ Type / Тип	Nr kat. Art. no / Ho. арт.	A	A1	B	B1
STN 106x42/3S	IOB-35130	420	366	480	215
SSTN 106x42/3S	IOB-45130				
STN 106x50/3S	IOB-35830	500	446	480	215
SSTN 106x50/3S	IOB-45830				
STN 106x58/3S	IOB-35230	580	526	480	215
SSTN 106x58/3S	IOB-45230				
STN 106x84/3S	IOB-35330	840	786	480	215
SSTN 106x84/3S	IOB-45330				

*) dla wysokości 420 mm dostępne w wersji z drzwiami podwójnymi



Obudowę można łączyć z poniższymi wyrobami
Cabinet can be combined with following products / Корпус можно соединять со следующей продукцией

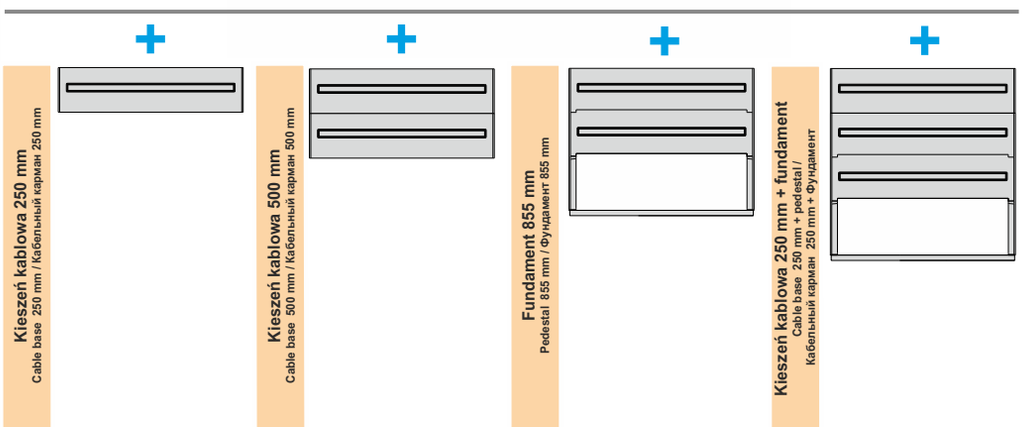

Istnieje możliwość zabudowania obudowy na jednej bądź większej ilości kieszeni kablowych oraz zastosowania kieszeni kablowej z denkiem (KKDN)
There is a possibility of mounting the cabinet on one or more cable bases as well as using cable base with bottom.
Существует возможность конфигурации корпусов на одном или нескольких кабельных карманах, а так же использование кабельного кармана с дном(KKDN)

Producent zastrzega sobie prawo wprowadzania zmian technicznych / The producer reserves the right to introduce technical modifications / Производитель оставляет за собой право вносить технические изменения

INCOBEX
www.incobex.pl office@incobex.pl
tel. +48 (033) 822 70 63, fax. +48 (033) 822 70 64

Obudowy / Cabinets / Корпуса
STN 106X42/3L, STN 106X50/3L, STN 106X58/3L, STN 106X84/3L

Typ / Type / Тип **STN 250**

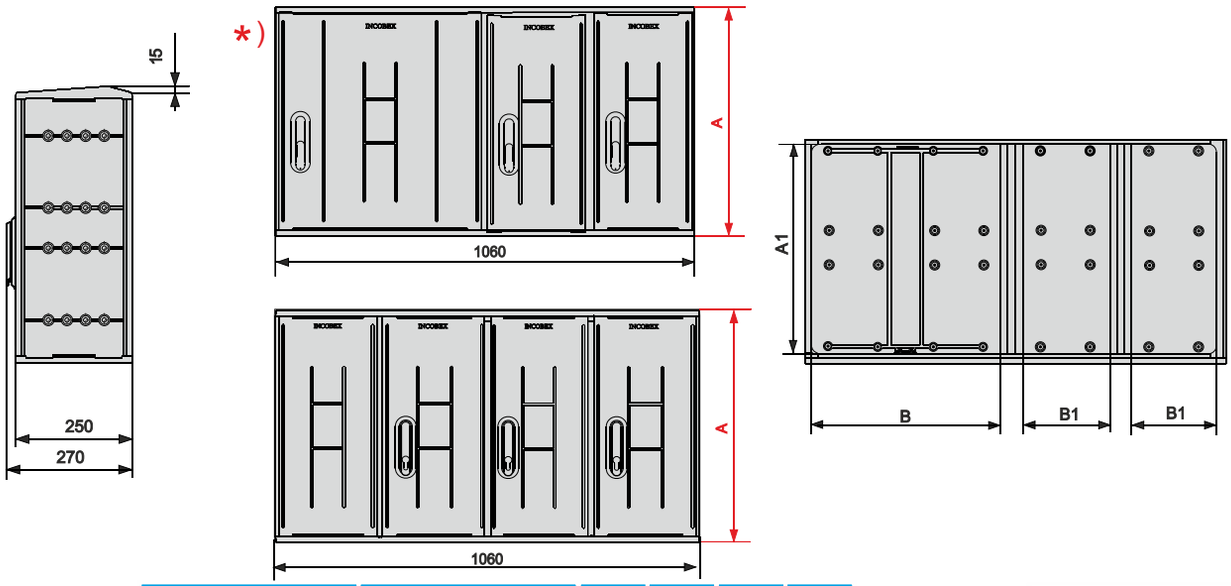

Typ Type / Тип	Nr kat. Art. no / Но. арт.	A	A1	B	B1
STN 106x42/3L SSTN 106x42/3L	IOB-35170 IOB-45170	420	366	480	215
STN 106x50/3L SSTN 106x50/3L	IOB-35870 IOB-45870	500	446	480	215
STN 106x58/3L SSTN 106x58/3L	IOB-35270 IOB-45270	580	526	480	215
STN 106x84/3L SSTN 106x84/3L	IOB-35370 IOB-45370	840	786	480	215

*) dla wysokości 420 mm dostępne w wersji z drzwiami podwójnymi



Obudowę można łączyć z poniższymi wyrobami

Cabinet can be combined with following products / Корпус можно соединять со следующей продукцией

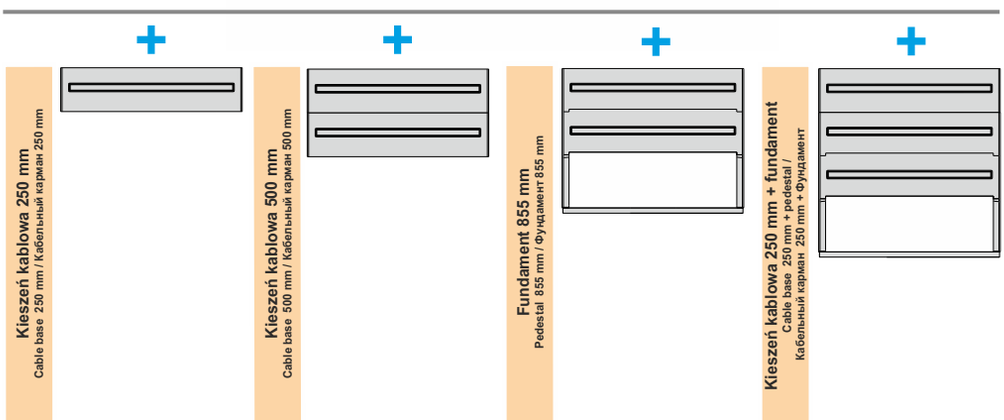

Obudowa + kieszeń kablowa 250 mm
Cabinet + cable base 250 mm
Корпус + Кабельный карман 250 mm

Typ Type / Тип	Nr kat. Art. no / Но. арт.	A
STN 106x42/3L+KKN SSTN 106x42/3L+KKN	IOB-35123 IOB-45123	670 690
STN 106x50/3L+KKN SSTN 106x50/3L+KKN	IOB-34823 IOB-44823	750 770
STN 106x58/3L+KKN SSTN 106x58/3L+KKN	IOB-35223 IOB-45223	830 850
STN 106x84/3L+KKN SSTN 106x84/3L+KKN	IOB-35323 IOB-45323	1090 1110

Obudowa + kieszeń kablowa 500 mm
Cabinet + cable base 500 mm
Корпус + Кабельный карман 500 mm

Typ Type / Тип	Nr kat. Art. no / Но. арт.	A
STN 106x42/3L+KKN 500 SSTN 106x42/3L+KKN 500	IOB-35124 IOB-45124	920 940
STN 106x50/3L+KKN 500 SSTN 106x50/3L+KKN 500	IOB-35824 IOB-45824	1000 1020
STN 106x58/3L+KKN 500 SSTN 106x58/3L+KKN 500	IOB-35224 IOB-45224	1080 1100
STN 106x84/3L+KKN 500 SSTN 106x84/3L+KKN 500	IOB-35324 IOB-45324	1340 1360

Obudowa + fundament 855 mm
Cabinet + pedestal 855 mm
Корпус + Фундамент 855 mm

Typ Type / Тип	Nr kat. Art. no / Но. арт.	A
STN 106x42/3L+FTN SSTN 106x42/3L+FTN	IOB-35121 IOB-45121	1275 1295
STN 106x50/3L+FTN SSTN 106x50/3L+FTN	IOB-35821 IOB-45821	1355 1375
STN 106x58/3L+FTN SSTN 106x58/3L+FTN	IOB-35221 IOB-45221	1435 1455
STN 106x84/3L+FTN SSTN 106x84/3L+FTN	IOB-35321 IOB-45321	1695 1715

Obudowa + kieszeń kablowa 250 mm + fundament
Cabinet + cable base 250 mm + pedestal
Корпус + Кабельный карман 250 mm + Фундамент

Typ Type / Тип	Nr kat. Art. no / Но. арт.	A
STN 106x42/3L+KKN+FTN SSTN 106x42/3L+KKN+FTN	IOB-35122 IOB-45122	1525 1545
STN 106x50/3L+KKN+FTN SSTN 106x50/3L+KKN+FTN	IOB-35822 IOB-45822	1605 1625
STN 106x58/3L+KKN+FTN SSTN 106x58/3L+KKN+FTN	IOB-35222 IOB-45222	1685 1705
STN 106x84/3L+KKN+FTN SSTN 106x84/3L+KKN+FTN	IOB-35322 IOB-45322	1945 1965

Istnieje możliwość zabudowania obudowy na jednej bądź większej ilości kieszeni kablowych oraz zastosowania kieszeni kablowej z denkiem (KKDN)

There is a possibility of mounting the cabinet on one or more cable bases as well as using cable base with bottom.

Существует возможность конфигурации корпусов на одном или нескольких кабельных карманах, а так же использование кабельного кармана с дном(KKDN)

Producent zastrzega sobie prawo wprowadzania zmian technicznych / The producer reserves the right to introduce technical modifications / Производитель оставляет за собой право вносить технические изменения

Obudowy / Cabinets / Корпуса
STN 106X42/3P, STN 106X50/3P, STN 106X58/3P, STN 106X84/3P

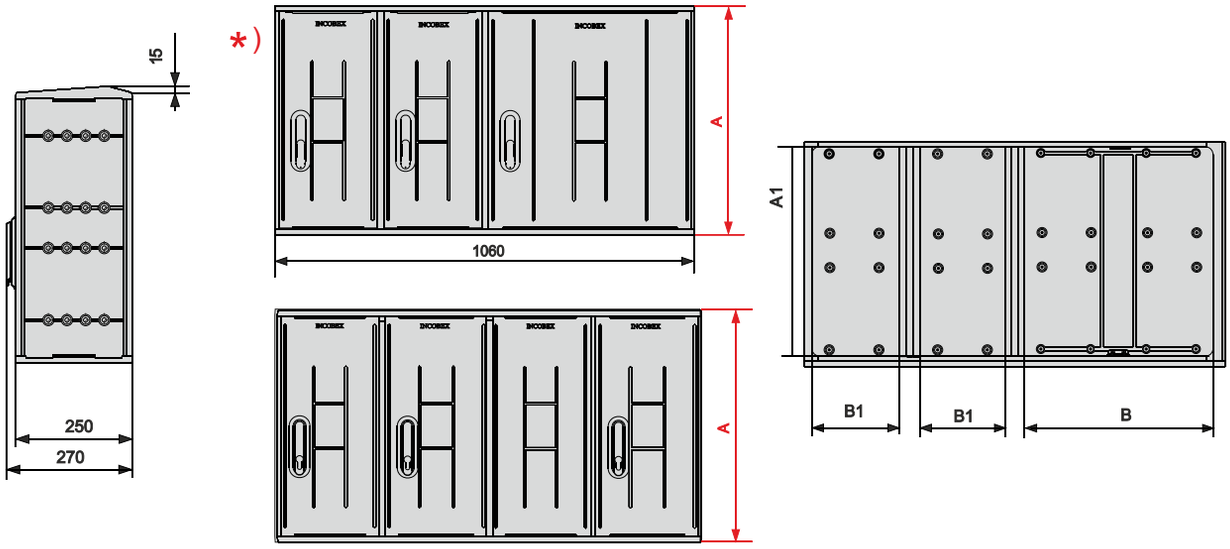

Typ / Type / Тип	Nr kat. / Art. no / Ho. арт.	A	A1	B	B1
STN 106x42/3P SSTN 106x42/3P	IOB-35180 IOB-45180	420	366	480	215
STN 106x50/3P SSTN 106x50/3P	IOB-35880 IOB-45880	500	446	480	215
STN 106x58/3P SSTN 106x58/3P	IOB-35280 IOB-45280	580	526	480	215
STN 106x84/3P SSTN 106x84/3P	IOB-35380 IOB-45380	840	786	480	215

) dla wysokości 420 mm dostępne w wersji z drzwiami podwójnymi

Obudowa + kieszeń kablowa 250 mm
Cabinet + cable base 250 mm
Корпус + Кабельный карман 250 mm

Typ / Type / Тип	Nr kat. / Art. no / Ho. арт.	A
STN 106x42/3P+KKN SSTN 106x42/3P+KKN	IOB-35183 IOB-45183	670 690
STN 106x50/3P+KKN SSTN 106x50/3P+KKN	IOB-35883 IOB-45883	750 770
STN 106x58/3P+KKN SSTN 106x58/3P+KKN	IOB-35283 IOB-45283	830 850
STN 106x84/3P+KKN SSTN 106x84/3P+KKN	IOB-35383 IOB-45383	1090 1110

Obudowa + kieszeń kablowa 500 mm
Cabinet + cable base 500 mm
Корпус + Кабельный карман 500 mm

Typ / Type / Тип	Nr kat. / Art. no / Ho. арт.	A
STN 106x42/3P+KKN 500 SSTN 106x42/3P+KKN 500	IOB-35184 IOB-45184	920 940
STN 106x50/3P+KKN 500 SSTN 106x50/3P+KKN 500	IOB-35884 IOB-45884	1000 1020
STN 106x58/3P+KKN 500 SSTN 106x58/3P+KKN 500	IOB-35284 IOB-45284	1080 1100
STN 106x84/3P+KKN 500 SSTN 106x84/3P+KKN 500	IOB-35384 IOB-45384	1340 1360

Obudowa + fundament 855 mm
Cabinet + pedestal 855 mm
Корпус + Фундамент 855 mm

Typ / Type / Тип	Nr kat. / Art. no / Ho. арт.	A
STN 106x42/3P+FTN SSTN 106x42/3P+FTN	IOB-35181 IOB-45181	1275 1295
STN 106x50/3P+FTN SSTN 106x50/3P+FTN	IOB-35881 IOB-45881	1355 1375
STN 106x58/3P+FTN SSTN 106x58/3P+FTN	IOB-35281 IOB-45281	1435 1455
STN 106x84/3P+FTN SSTN 106x84/3P+FTN	IOB-35381 IOB-45381	1695 1715

Obudowa + kieszeń kablowa 250 mm + fundament
Cabinet + cable base 250 mm + pedestal
Корпус + Кабельный карман 250 mm + Фундамент

Typ / Type / Тип	Nr kat. / Art. no / Ho. арт.	A
STN 106x42/3P+KKN+FTN SSTN 106x42/3P+KKN+FTN	IOB-35182 IOB-45182	1525 1545
STN 106x50/3P+KKN+FTN SSTN 106x50/3P+KKN+FTN	IOB-35882 IOB-45882	1605 1625
STN 106x58/3P+KKN+FTN SSTN 106x58/3P+KKN+FTN	IOB-35282 IOB-45282	1685 1705
STN 106x84/3P+KKN+FTN SSTN 106x84/3P+KKN+FTN	IOB-35382 IOB-45382	1945 1965



Obudowę można łączyć z poniższymi wyrobami

Cabinet can be combined with following products / Корпус можно соединять со следующей продукцией

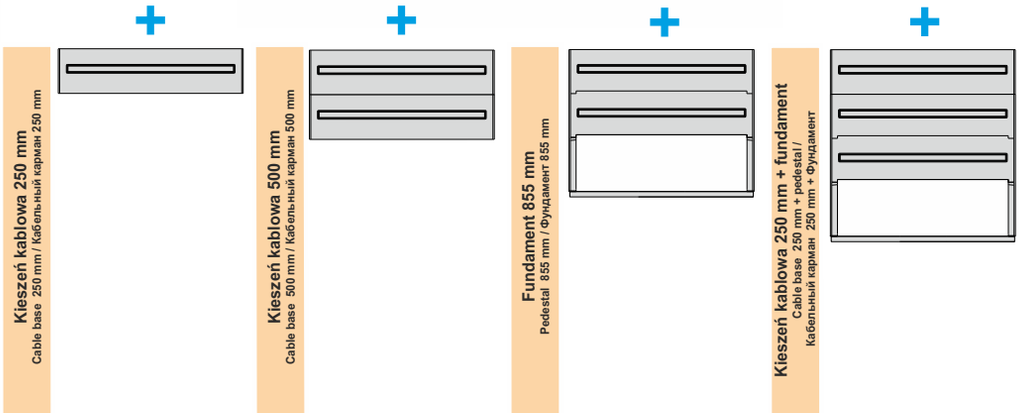

Istnieje możliwość zabudowania obudowy na jednej bądź większej ilości kieszeni kablowych oraz zastosowania kieszeni kablowej z denkiem (KKDN)

There is a possibility of mounting the cabinet on one or more cable bases as well as using cable base with bottom.

Существует возможность конфигурации корпусов на одном или нескольких кабельных карманах, а так же использование кабельного кармана с дном(KKDN)

Producent zastrzega sobie prawo wprowadzania zmian technicznych / The producer reserves the right to introduce technical modifications / Производитель оставляет за собой право вносить технические изменения

INCOBEX
www.incobex.pl office@incobex.pl
tel. +48 (033) 822 70 63, fax. +48 (033) 822 70 64

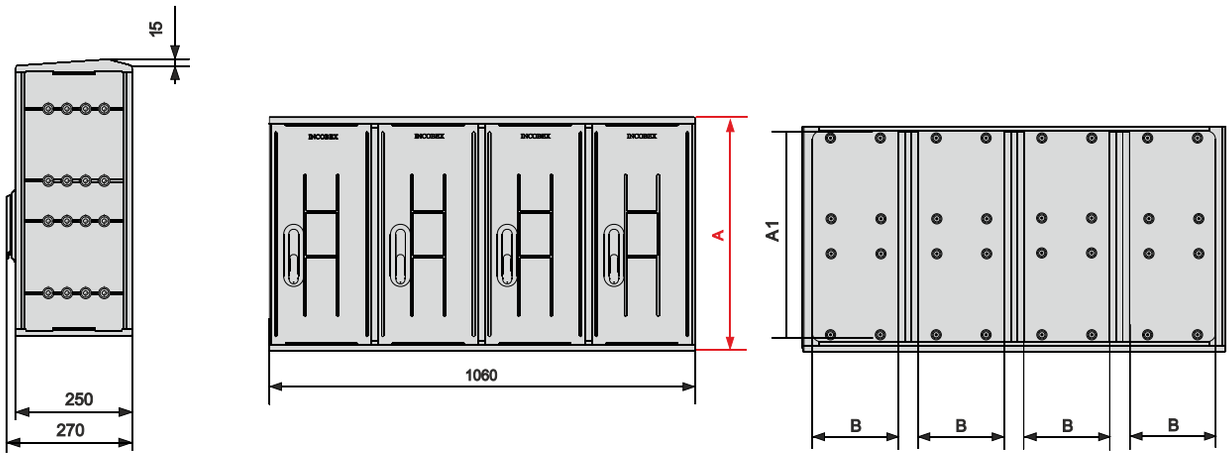

Typ Type / Тип	Nr kat. Art. no / Но. арт.	A	A1	B	B1
STN 106x42/4 SSTN 106x42/4	IOB-35140 IOB-45140	420	366	215	-
STN 106x50/4 SSTN 106x50/4	IOB-35840 IOB-45840	500	446	215	-
STN 106x58/4 SSTN 106x58/4	IOB-35240 IOB-45240	580	526	215	-
STN 106x84/4 SSTN 106x84/4	IOB-35340 IOB-45340	840	786	215	-



Obudowę można łączyć z poniższymi wyrobami

Cabinet can be combined with following products / Корпус можно соединять со следующей продукцией

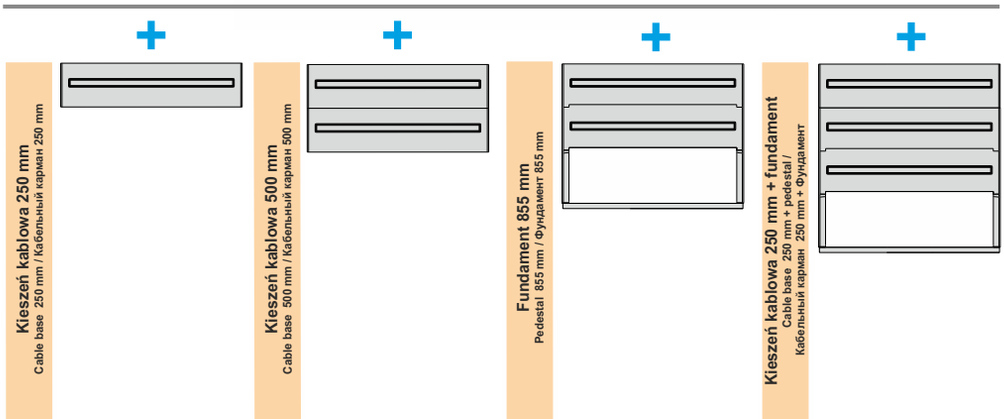

Obudowa + kieszeń kablowa 250 mm
Cabinet + cable base 250 mm
Корпус + Кабельный карман 250 mm

Typ Type / Тип	Nr kat. Art. no / Но. арт.	A
STN 106x42/4+KKN SSTN 106x42/4+KKN	IOB-35143 IOB-45143	670 690
STN 106x50/4+KKN SSTN 106x50/4+KKN	IOB-34843 IOB-44843	750 770
STN 106x58/4+KKN SSTN 106x58/4+KKN	IOB-35243 IOB-45243	830 850
STN 106x84/4+KKN SSTN 106x84/4+KKN	IOB-35343 IOB-45343	1090 1110

Obudowa + kieszeń kablowa 500 mm
Cabinet + cable base 500 mm
Корпус + Кабельный карман 500 mm

Typ Type / Тип	Nr kat. Art. no / Но. арт.	A
STN 106x42/4+KKN 500 SSTN 106x42/4+KKN 500	IOB-35144 IOB-45144	920 940
STN 106x50/4+KKN 500 SSTN 106x50/4+KKN 500	IOB-35844 IOB-45844	1000 1020
STN 106x58/4+KKN 500 SSTN 106x58/4+KKN 500	IOB-35244 IOB-45244	1080 1100
STN 106x84/4+KKN 500 SSTN 106x84/4+KKN 500	IOB-35344 IOB-45344	1340 1360

Obudowa + fundament 855 mm
Cabinet + pedestal 855 mm
Корпус + Фундамент 855 mm

Typ Type / Тип	Nr kat. Art. no / Но. арт.	A
STN 106x42/4+FTN SSTN 106x42/4+FTN	IOB-35141 IOB-45141	1275 1295
STN 106x50/4+FTN SSTN 106x50/4+FTN	IOB-35841 IOB-45841	1355 1375
STN 106x58/4+FTN SSTN 106x58/4+FTN	IOB-35241 IOB-45241	1435 1455
STN 106x84/4+FTN SSTN 106x84/4+FTN	IOB-35341 IOB-45341	1695 1715

Obudowa + kieszeń kablowa 250 mm + fundament
Cabinet + cable base 250 mm + pedestal
Корпус + Кабельный карман 250 mm + Фундамент

Typ Type / Тип	Nr kat. Art. no / Но. арт.	A
STN 106x42/4+KKN+FTN SSTN 106x42/4+KKN+FTN	IOB-35142 IOB-45142	1525 1545
STN 106x50/4+KKN+FTN SSTN 106x50/4+KKN+FTN	IOB-35842 IOB-45842	1605 1625
STN 106x58/4+KKN+FTN SSTN 106x58/4+KKN+FTN	IOB-35242 IOB-45242	1685 1705
STN 106x84/4+KKN+FTN SSTN 106x84/4+KKN+FTN	IOB-35342 IOB-45342	1945 1965

Istnieje możliwość zabudowania obudowy na jednej bądź większej ilości kieszeni kablowych oraz zastosowania kieszeni kablowej z denkiem (KKDN)

There is a possibility of mounting the cabinet on one or more cable bases as well as using cable base with bottom.

Существует возможность конфигурации корпусов на одном или нескольких кабельных карманах, а так же использование кабельного кармана с дном(KKDN)

Producent zastrzega sobie prawo wprowadzania zmian technicznych / The producer reserves the right to introduce technical modifications / Производитель оставляет за собой право вносить технические изменения

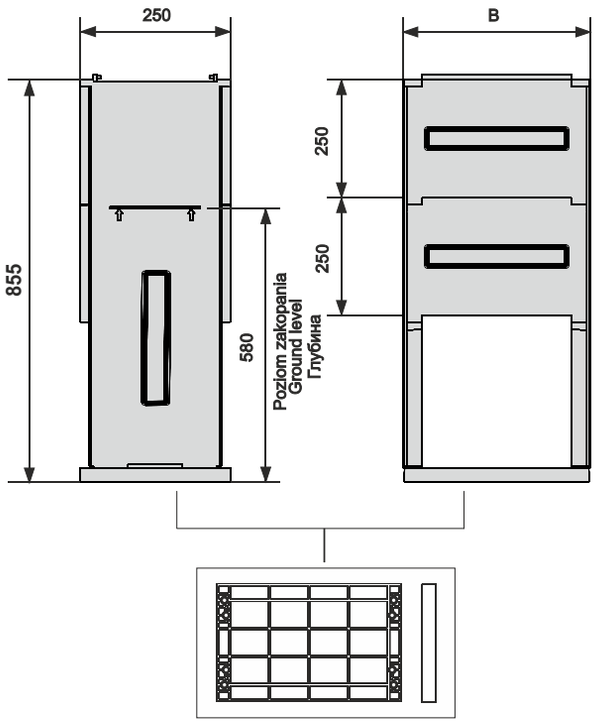

Płyta ustojowa plastikowa
Stabilizing plastic grid
Стабилизирующая пластмассовая плита

Fundament
Pedestals/ Фундаменты

Typ Type / Тип	Nr kat. Art. no / Но. арт.	B
FTN 26	IOB-50301	260
FTN 40	IOB-51301	400
FTN 53	IOB-52301	530
FTN 66	IOB-53301	660
FTN 80	IOB-54301	800
FTN 93	IOB-57801	930
FTN 106	IOB-55301	1060

Fundament z kieszenią kablową
Pedestal with cable base / Фундаменты с кабельным карманом

Typ Type / Тип	Nr kat. Art. no / Но. арт.	B
FTN 26+KKN	IOB-50302	260
FTN 40+KKN	IOB-51302	400
FTN 53+KKN	IOB-52302	530
FTN 66+KKN	IOB-53302	660
FTN 80+KKN	IOB-54302	800
FTN 93+KKN	IOB-57302	930
FTN 106+KKN	IOB-55302	1060

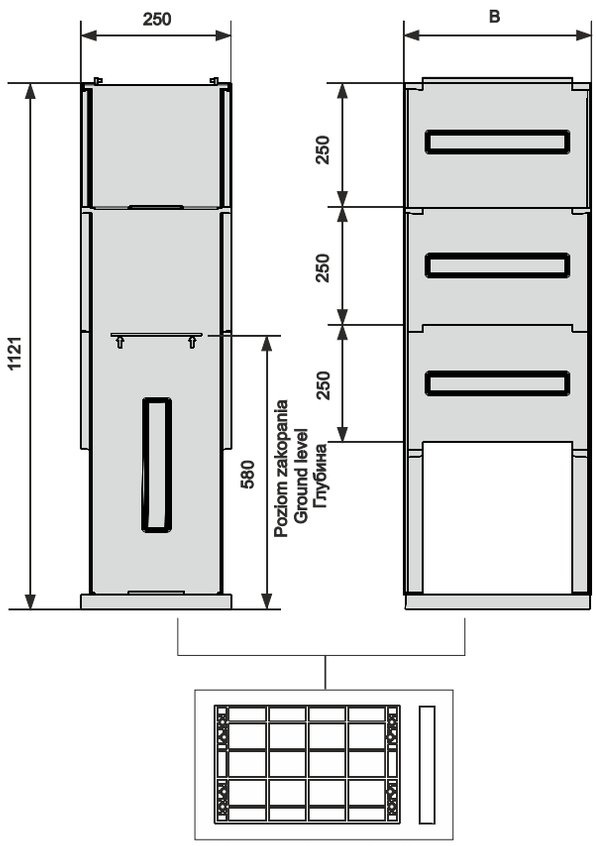

Płyta ustojowa plastikowa
Stabilizing plastic grid
Стабилизирующая пластмассовая плита

INCOBEX
www.incobex.pl office@incobex.pl
tel. +48 (033) 822 70 63, fax. +48 (033) 822 70 64

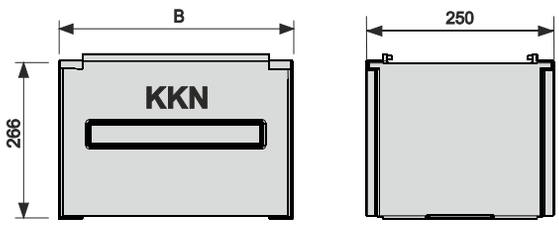

Kieszeń kablowa
Cable base / Кабельный карман

Typ Type / Тип	Nr kat. Art. no / Но. арт.	B
KKN 26	IOB-50000	260
KKN 40	IOB-51000	400
KKN 53	IOB-52000	500
KKN 66	IOB-53000	530
KKN 80	IOB-54000	660
KKN 93	IOB-57000	800
KKN 106	IOB-55000	1060

Kieszeń kablowa z denkiem
Cable base with bottom / Кабельный карман с дном

Typ Type / Тип	Nr kat. Art. no / Но. арт.	B
KKDN 26	IOB-50003	260
KKDN 40	IOB-51003	400
KKDN 53	IOB-52003	530
KKDN 66	IOB-53003	660
KKDN 80	IOB-54003	800
KKDN 106	IOB-55003	1060

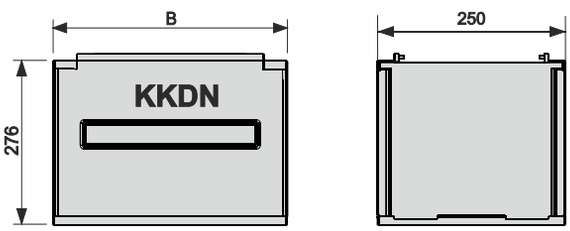

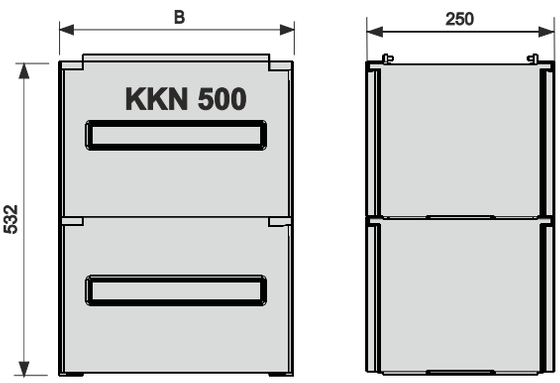

Kieszeń kablowa h=500mm
Cable base h=500mm / Кабельный карман h=500mm

Typ Type / Тип	Nr kat. Art. no / Но. арт.	B
KKN 26x500	IOB-50004	260
KKN 40x500	IOB-51004	400
KKN 53x500	IOB-52004	530
KKN 66x500	IOB-53004	660
KKN 80x500	ION-54004	800
KKN 93x500	IOB-58004	930
KKN 106x500	IOB-55004	1060

Kieszeń kablowa z denkiem h=500mm
Cable base with bottom h=500mm / Кабельный карман с дном h=500mm

Typ Type / Тип	Nr kat. Art. no / Но. арт.	B
KKDN 26x500	IOB-50005	260
KKDN 40x500	IOB-51005	400
KKDN 53x500	IOB-52005	580
KKDN 66x500	IOB-53005	660
KKDN 80x500	IOB-54005	800
KKDN 106x500	IOB-55005	1060

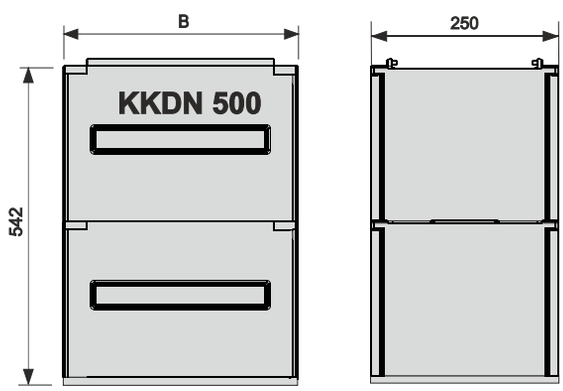

APATOR

Rozłączniki izolacyjne smartARS pro | mSDF 80 | RBK pro

nowy wymiar bezpieczeństwa





smartARS pro

z modułem kontroli stanu wkładek bezpiecznikowych

- informacja o przepaleniu, poprawnej pracy lub zaniku napięcia
- możliwość połączenia z systemem typu SCADA
- komunikacja za pomocą styków bezpotencjałowych NO/NC
- niewielkie gabaryty modułu
- informacja o niebezpiecznym napięciu na zaciskach odpływowych przy przepalonej wkładce

mSDF 80

- rozłącznik izolacyjny z bezpiecznikami z serii COMPASS
- pełne bezpieczeństwo i łatwy montaż
- materiały izolacyjne samogasnące V0
- przechodni wałek od czoła i od strony napędu
- styki dynamiczne samooczyszczające się
- wysoka zdolność zwarciowa i łączeniowa

RBK pro

- wykonany z termoplastycznego poliamidu wzmocnionego włóknem szklanym o najwyższej klasie palności V0
- komora gaszeniowa wyposażona w metalowe płytki gaszące łuk elektryczny
- galwanicznie srebrzone styki zapewniające niskie straty mocy
- możliwość dokonania pomiaru kontrolnego - otwory pomiarowe w pokrywie rozłącznika
- możliwość kontroli stanu wkładki bezpiecznikowej

aparatura łączeniowa

www.apator.com

Obudowy termoutwardzalne
STN 320



INCOBEX

TYPOSZEREG
SERIES /размерный ряд

	← 260 →	← 400 →	← 530 →	← 665 →	← 800 →
↕ 420	26x42 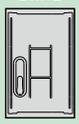	40x42 	53x42 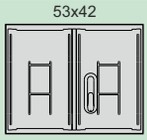 53x42/2 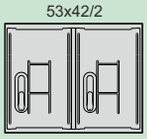	66x42 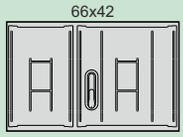 66x42/2L 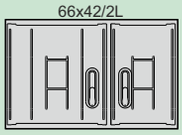 66x42/2P 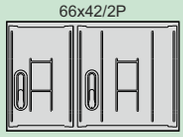	80x42 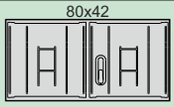 80x42/2L 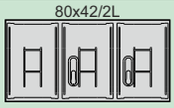 80x42/2P 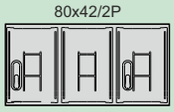 80x42/2 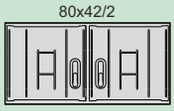 80x42/3 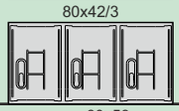
↕ 580	26x58 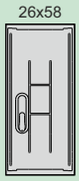	40x58 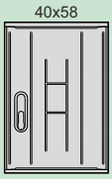	53x58 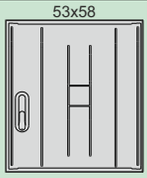 53x58/2 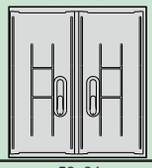	66x58  66x58/2L 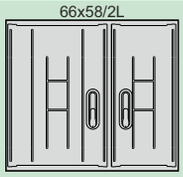 66x58/2P 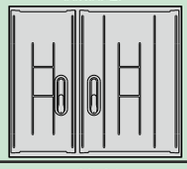	80x58 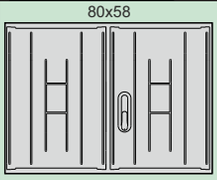 80x58/2L 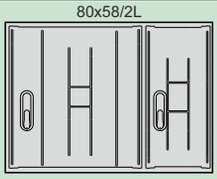 80x58/2 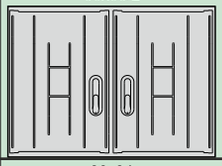 80x58/3 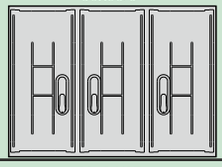
↕ 840	26x84 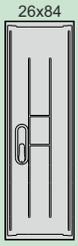	26x84 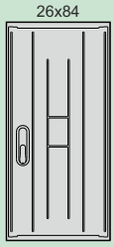	53x84 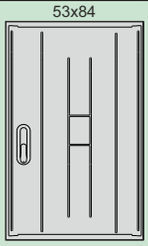 53x84/2 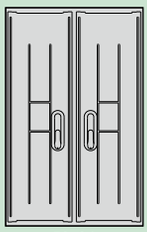 53x84 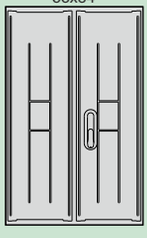	66x84 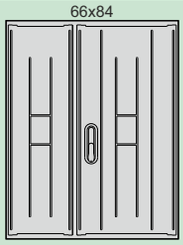 66x84/2L 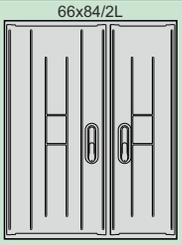 66x84/2P 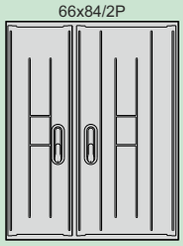	80x84 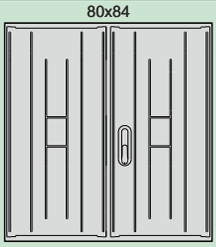 80x84/2P 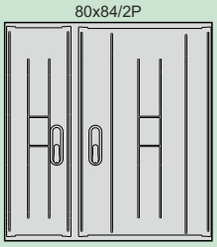 80x84/2 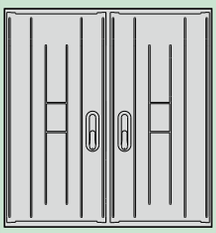 80x84/2L 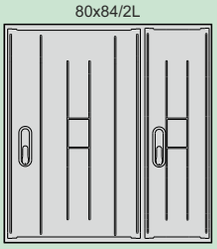 80x84/3 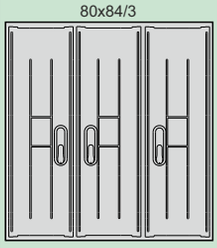
↕ 855	FTN 26 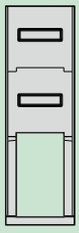	FTN 40 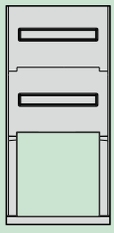	FTN 53 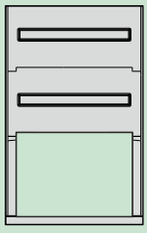	FTN 66 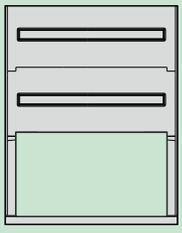	FTN 66

INCOBEX
www.incobex.pl office@incobex.pl
tel. +48 (033) 822 70 63, fax. +48 (033) 822 70 64

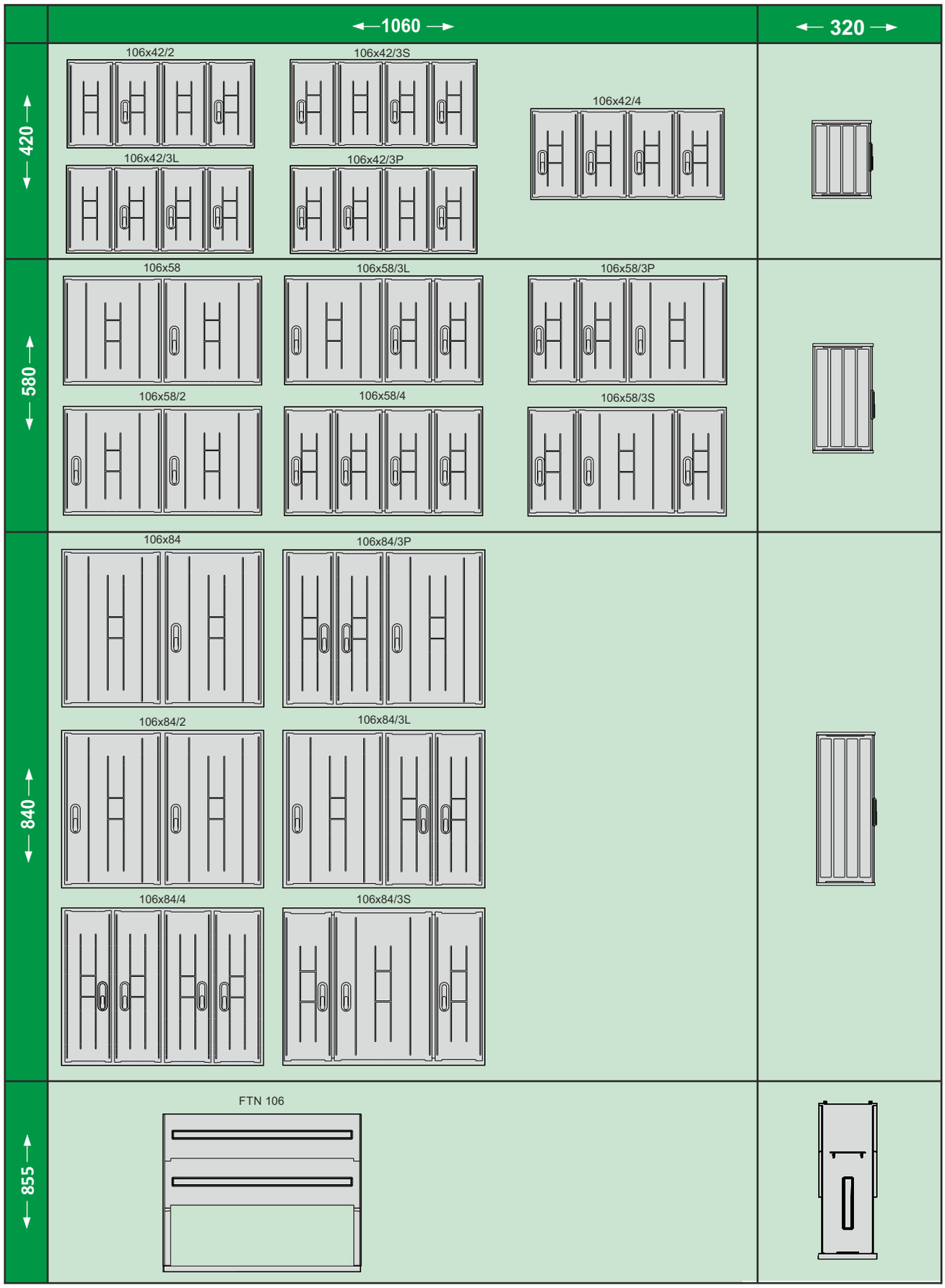
1060
320
420
106x42/2
106x42/3S
106x42/4
106x42/3L
106x42/3P
580
106x58
106x58/3L
106x58/3P
106x58/2
106x58/4
106x58/3S
840
106x84
106x84/3P
106x84/2
106x84/3L
106x84/4
106x84/3S
855
FTN 106

Obudowy / Cabinets / Корпуса
STN 26x42, STN 26x58, STN 26x84

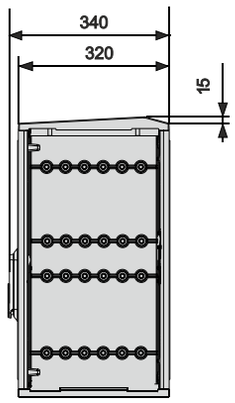

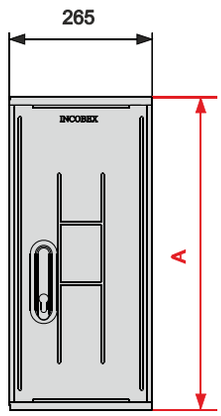

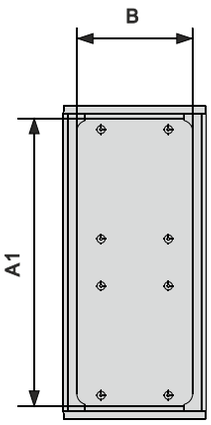

Obudowa + kieszeń kablowa 250 mm Cabinet + cable base 250 mm Корпус + Кабельный карман 250 mm		
Typ Type / Тип	**Nr kat. Art. no / Но. арт.**	**A**
STN 26x42/32+KKN SSTN 26x42/32+KKN	ION-30113 ION-40113	670 690
STN 26x58/32+KKN SSTN 26x58/32+KKN	ION-30213 ION-40213	830 850
STN 26x84/32+KKN SSTN 26x84/32+KKN	ION-30313 ION-40313	1090 1110

Obudowa + kieszeń kablowa 500 mm Cabinet + cable base 500 mm Корпус + Кабельный карман 500 mm		
Typ Type / Тип	**Nr kat. Art. no / Но. арт.**	**A**
STN 26x42/32+KKN 500 SSTN 26x42/32+KKN 500	ION-30114 ION-40114	920 940
STN 26x58/32+KKN 500 SSTN 26x58/32+KKN 500	ION-30214 ION-40214	1080 1100
STN 26x84/32+KKN 500 SSTN 26x84/32+KKN 500	ION-30314 ION-40314	1340 1360

Obudowa + fundament 855 mm Cabinet + pedestal 855 mm Корпус + Фундамент 855 mm		
Typ Type / Тип	**Nr kat. Art. no / Но. арт.**	**A**
STN 26x42/32+FTN SSTN 26x42/32+FTN	ION-30111 ION-40111	1275 1295
STN 26x58/32+FTN SSTN 26x58/32+FTN	ION-30211 ION-40211	1435 1455
STN 26x84/32+FTN SSTN 26x84/32+FTN	ION-30311 ION-40311	1695 1715

Obudowa + kieszeń kablowa 250 mm + fundament Cabinet + cable base 250 mm + pedestal Korpus + Кабельный карман 250 mm + Фундамент		
Typ Type / Тип	**Nr kat. Art. no / Но. арт.**	**A**
STN 26x42/32+KKN+FTN SSTN 26x42/32+KKN+FTN	ION-30112 ION-40112	1525 1545
STN 26x58/32+KKN+FTN SSTN 26x58/32+KKN+FTN	ION-30212 ION-40212	1685 1705
STN 26x84/32+KKN+FTN SSTN 26x84/32+KKN+FTN	ION-30312 ION-40312	1945 1965

Typ Type / Тип	Nr kat. Art. no / Но. арт.	A	A1	B	B1
STN 26x42/32 SSTN 26x42/32	ION-30110 ION-40110	420	366	215	-
STN 26x58/32 SSTN 26x58/32	ION-30210 ION-40210	580	526	215	-
STN 26x84x32 SSTN 26x84/32	ION-30310 ION-40310	840	786	215	-



Obudowę można łączyć z poniższymi wyrobami
Cabinet can be combined with following products / Корпус можно соединять со следующей продукцией

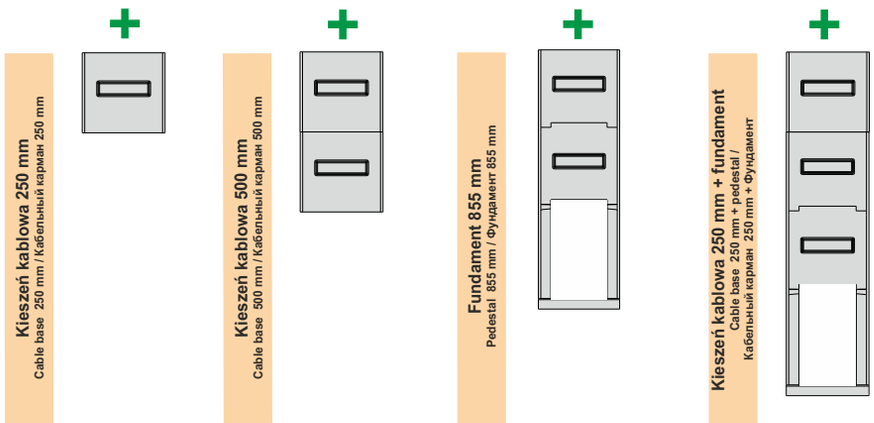

Istnieje możliwość zabudowania obudowy na jednej bądź większej ilości kieszeni kablowych oraz zastosowania kieszeni kablowej z denkiem (KKDN)
There is a possibility of mounting the cabinet on one or more cable bases as well as using cable base with bottom.
Существует возможность конфигурации корпусов на одном или нескольких кабельных карманах, а так же использование кабельного кармана с дном(KKDN)

Producent zastrzega sobie prawo wprowadzania zmian technicznych / The producer reserves the right to introduce technical modifications / Производитель оставляет за собой право вносить технические изменения

INCOBEX
www.incobex.pl office@incobex.pl
tel. +48 (033) 822 70 63, fax. +48 (033) 822 70 64

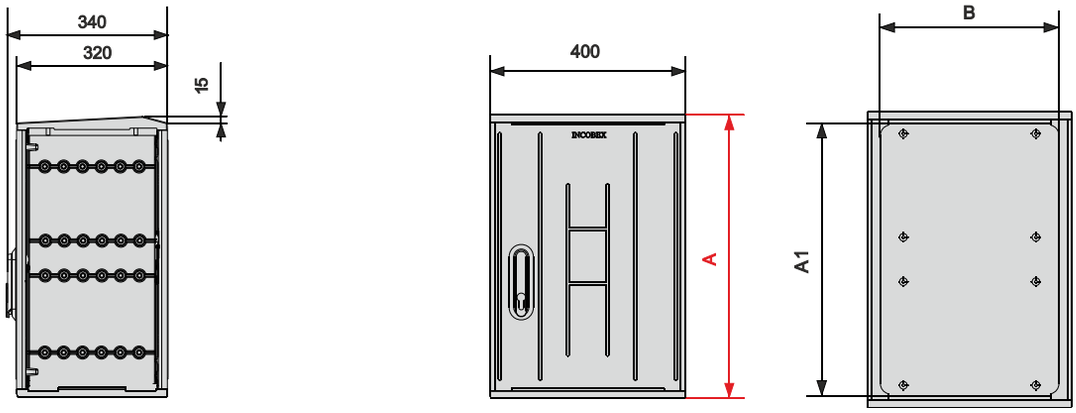

Typ Type / Тип	Nr kat. Art. no / Но. арт.	A	A1	B	B1
STN 40x42/32 SSTN 40x42/32	ION-31110 ION-41110	420	374	350	-
STN 40x58/32 SSTN 40x58/32	ION-31210 ION-41210	580	534	350	-
STN 40x84/32 SSTN 40x84/32	ION-31310 ION-41310	840	794	350	-



Obudowa + kieszeń kablowa 250 mm
Cabinet + cable base 250 mm
Корпус + Кабельный карман 250 mm

Typ Type / Тип	Nr kat. Art. no / Но. арт.	A
STN 40x42/32+KKN SSTN 40x42/32+KKN	ION-31113 ION-41113	670 690
STN 40x58/32+KKN SSTN 40x58/32+KKN	ION-31213 ION-41213	830 850
STN 40x84/32+KKN SSTN 40x84/32+KKN	ION-31313 ION-41313	1090 1110

Obudowa + kieszeń kablowa 500 mm
Cabinet + cable base 500 mm
Корпус + Кабельный карман 500 mm

Typ Type / Тип	Nr kat. Art. no / Но. арт.	A
STN 40x42/32+KKN 500 SSTN 40x42/32+KKN 500	ION-31114 ION-41114	920 940
STN 40x58/32+KKN 500 SSTN 40x58/32+KKN 500	ION-31214 ION-41214	1080 1100
STN 40x84/32+KKN 500 SSTN 40x84/32+KKN 500	ION-31314 ION-41314	1340 1360

Obudowa + fundament 855 mm
Cabinet + pedestal 855 mm
Корпус + Фундамент 855 mm

Typ Type / Тип	Nr kat. Art. no / Но. арт.	A
STN 40x42/32+FTN SSTN 40x42/32+FTN	ION-31111 ION-41111	1275 1295
STN 40x58/32+FTN SSTN 40x58/32+FTN	ION-31211 ION-41211	1435 1455
STN 40x84/32+FTN SSTN 40x84/32+FTN	ION-31311 ION-41311	1695 1715

Obudowa + kieszeń kablowa 250 mm + fundament
Cabinet + cable base 250 mm + pedestal
Корпус + Кабельный карман 250 mm + Фундамент

Typ Type / Тип	Nr kat. Art. no / Но. арт.	A
STN 40x42/32+KKN+FTN SSTN 40x42/32+KKN+FTN	ION-31112 ION-41112	1525 1545
STN 40x58/32+KKN+FTN SSTN 40x58/32+KKN+FTN	ION-31212 ION-41212	1685 1705
STN 40x84/32+KKN+FTN SSTN 40x84/32+KKN+FTN	ION-31312 ION-41312	1945 1965

Obudowę można łączyć z poniższymi wyrobami

Cabinet can be combined with following products / Корпус можно соединять со следующей продукцией

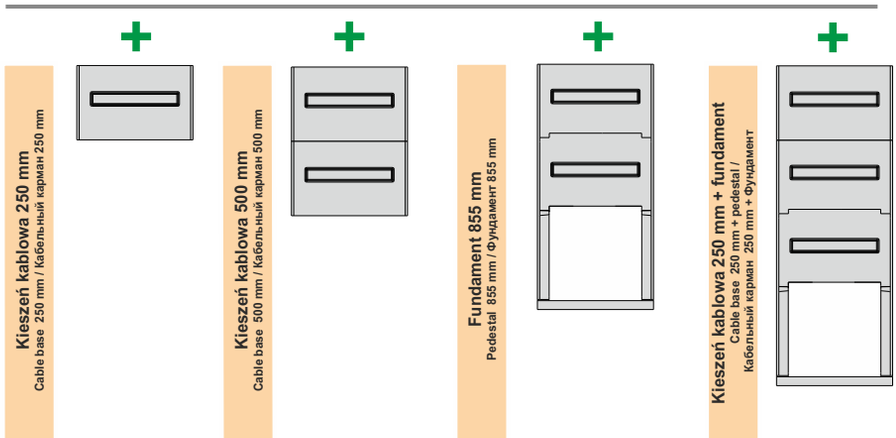

Istnieje możliwość zabudowania obudowy na jednej bądź większej ilości kieszeni kablowych oraz zastosowania kieszeni kablowej z denkiem (KKDN)

There is a possibility of mounting the cabinet on one or more cable bases as well as using cable base with bottom.

Существует возможность конфигурации корпусов на одном или нескольких кабельных карманах, а так же использование кабельного кармана с дном(KKDN)

Producent zastrzega sobie prawo wprowadzania zmian technicznych / The producer reserves the right to introduce technical modifications / Производитель оставляет за собой право вносить технические изменения

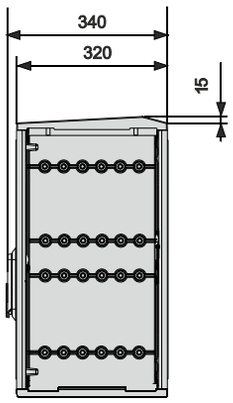

*)

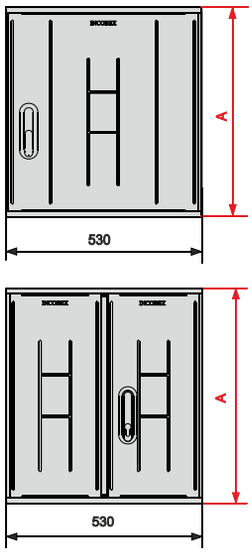

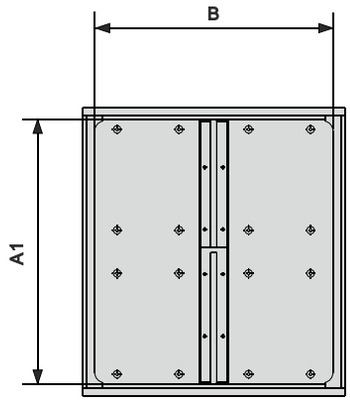

Obudowa + kieszeń kablowa 250 mm
Cabinet + cable base 250 mm
Корпус + Кабельный карман 250 mm

Typ Type / Тип	Nr kat. Art. no / Но. арт.	A
STN 53x42/32+KKN SSTN 53x42/32+KKN	ION-32113 ION-42113	670 690
STN 53x58/32+KKN SSTN 53x58/32+KKN	ION-32213 ION-42213	830 850
STN 53x84/32+KKN SSTN 53x84/32+KKN	ION-32313 ION-42313	1090 1110

Obudowa + kieszeń kablowa 500 mm
Cabinet + cable base 500 mm
Корпус + Кабельный карман 500 mm

Typ Type / Тип	Nr kat. Art. no / Но. арт.	A
STN 53x42/32+KKN 500 SSTN 53x42/32+KKN 500	ION-32114 ION-42114	920 940
STN 53x58/32+KKN 500 SSTN 53x58/32+KKN 500	ION-32214 ION-42214	1080 1100
STN 53x84/32+KKN 500 SSTN 53x84/32+KKN 500	ION-32314 ION-42314	1340 1360

Obudowa + fundament 855 mm
Cabinet + pedestal 855 mm
Корпус + Фундамент 855 mm

Typ Type / Тип	Nr kat. Art. no / Но. арт.	A
STN 53x42/32+FTN SSTN 53x42/32+FTN	ION-32111 ION-42111	1275 1295
STN 53x58/32+FTN SSTN 53x58/32+FTN	ION-32211 ION-42211	1435 1455
STN 53x84/32+FTN SSTN 53x84/32+FTN	ION-32311 ION-42311	1695 1715

Obudowa + kieszeń kablowa 250 mm + fundament
Cabinet + cable base 250 mm + pedestal
Корпус + Кабельный карман 250 mm + Фундамент

Typ Type / Тип	Nr kat. Art. no / Но. арт.	A
STN 53x42/32+KKN+FTN SSTN 53x42/32+KKN+FTN	ION-32112 ION-42112	1525 1545
STN 53x58/32+KKN+FTN SSTN 53x58/32+KKN+FTN	ION-32212 ION-42212	1685 1705
STN 53x84/32+KKN+FTN SSTN 53x84/32+KKN+FTN	ION-32312 ION-42312	1945 1965

Typ Type / Тип	Nr kat. Art. no / Но. арт.	A	A1	B	B1
STN 53x42/32 SSTN 53x42/32	ION-32110 ION-42110	420	366	480	-
STN 53x58/32 SSTN 53x58/32	ION-32210 ION-42210	580	526	480	-
STN 53x84/32 SSTN 53x84/32	ION-32310 ION-42310	840	786	480	-

*)dostępne dla wysokości 580 i 840 mm



Obudowę można łączyć z poniższymi wyrobami
Cabinet can be combined with following products / Корпус можно соединять со следующей продукцией

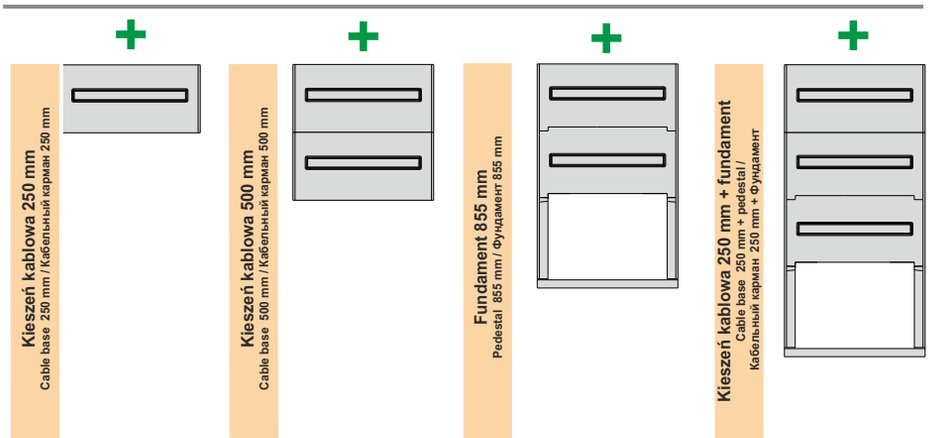

Istnieje możliwość zabudowania obudowy na jednej bądź większej ilości kieszeni kablowych oraz zastosowania kieszeni kablowej z denkiem (KKDN)
There is a possibility of mounting the cabinet on one or more cable bases as well as using cable base with bottom.
Существует возможность конфигурации корпусов на одном или нескольких кабельных карманах, а так же использование кабельного кармана с дном(KKDN)

Producent zastrzega sobie prawo wprowadzania zmian technicznych / The producer reserves the right to introduce technical modifications / Производитель оставляет за собой право вносить технические изменения

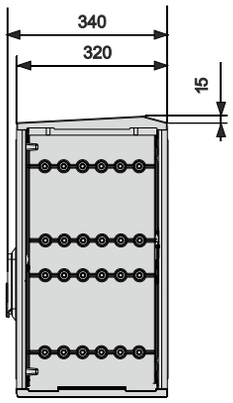

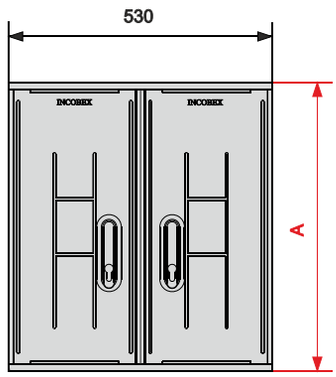

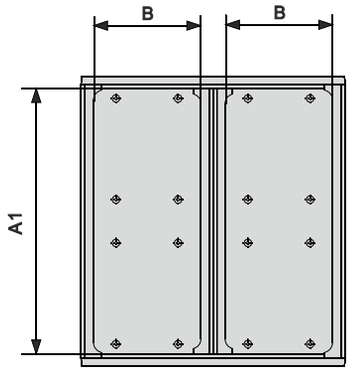

Typ Type / Тип	Nr kat. Art. no / Но. арт.	A	A1	B	B1
STN 53x42/32 SSTN 53x42/32	ION-32120 ION-41110	420	374	215	-
STN 53x58/32 SSTN 53x58/32	ION-32220 ION-42220	580	534	215	-
STN 53x84/32 SSTN 53x84/32	ION-32320 ION-42320	840	794	215	-



Obudowę można łączyć z poniższymi wyrobami

Cabinet can be combined with following products / Корпус можно соединять со следующей продукцией

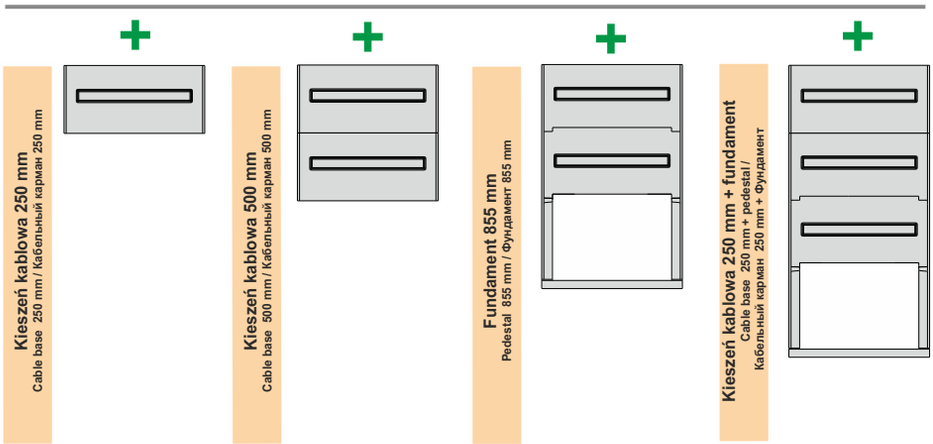

Obudowa + kieszeń kablowa 250 mm
Cabinet + cable base 250 mm
Корпус + Кабельный карман 250 mm

Typ Type / Тип	Nr kat. Art. no / Но. арт.	A
STN 53x42/32+KKN SSTN 53x42/32+KKN	ION-32123 ION-42123	670 690
STN 53x58/32+KKN SSTN 53x58/32+KKN	ION-32223 ION-42223	830 850
STN 53x84/32+KKN SSTN 53x84/32+KKN	ION-32323 ION-42323	1090 1110

Obudowa + kieszeń kablowa 500 mm
Cabinet + cable base 500 mm
Корпус + Кабельный карман 500 mm

Typ Type / Тип	Nr kat. Art. no / Но. арт.	A
STN 53x42/32+KKN 500 SSTN 53x42/32+KKN 500	ION-32124 ION-42124	920 940
STN 53x58/32+KKN 500 SSTN 53x58/32+KKN 500	ION-32224 ION-42224	1080 1100
STN 53x84/32+KKN 500 SSTN 53x84/32+KKN 500	ION-32324 ION-42324	1340 1360

Obudowa + fundament 855 mm
Cabinet + pedestal 855 mm
Корпус + Фундамент 855 mm

Typ Type / Тип	Nr kat. Art. no / Но. арт.	A
STN 53x42/32+FTN SSTN 53x42/32+FTN	ION-32121 ION-42121	1275 1295
STN 53x58/32+FTN SSTN 53x58/32+FTN	ION-32221 ION-42221	1435 1455
STN 53x84/32+FTN SSTN 53x84/32+FTN	ION-32321 ION-42321	1695 1715

Obudowa + kieszeń kablowa 250 mm + fundament
Cabinet + cable base 250 mm + pedestal
Корпус + Кабельный карман 250 mm + Фундамент

Typ Type / Тип	Nr kat. Art. no / Но. арт.	A
STN 53x42/32+KKN+FTN SSTN 53x42/32+KKN+FTN	ION-32122 ION-42122	1525 1545
STN 53x58/32+KKN+FTN SSTN 53x58/32+KKN+FTN	ION-32222 ION-42222	1685 1705
STN 53x84/32+KKN+FTN SSTN 53x84/32+KKN+FTN	ION-32322 ION-42322	1945 1965

Istnieje możliwość zabudowania obudowy na jednej bądź większej ilości kieszeni kablowych oraz zastosowania kieszeni kablowej z denkiem (KKDN)

There is a possibility of mounting the cabinet on one or more cable bases as well as using cable base with bottom.

Существует возможность конфигурации корпусов на одном или нескольких кабельных карманах, а так же использование кабельного кармана с дном(KKDN)

Producent zastrzega sobie prawo wprowadzania zmian technicznych / The producer reserves the right to introduce technical modifications / Производитель оставляет за собой право вносить технические изменения

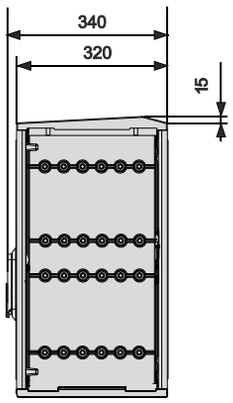

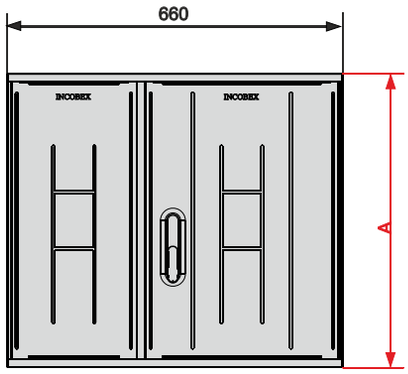

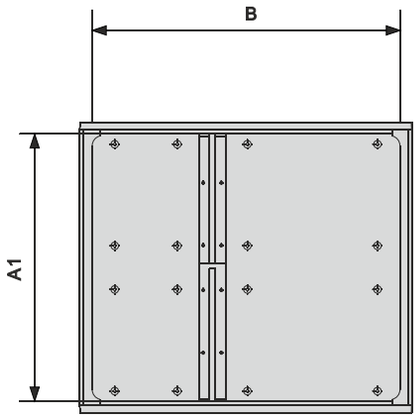

Obudowa + kieszeń kablowa 250 mm
Cabinet + cable base 250 mm
Корпус + Кабельный карман 250 mm

Typ Type / Тип	Nr kat. Art. no / Но. арт.	A
STN 66x42/32+KKN SSTN 66x42/32+KKN	ION-33113 ION-43113	670 690
STN 66x58/32+KKN SSTN 66x58/32+KKN	ION-33213 ION-43213	830 850
STN 66x84/32+KKN SSTN 66x84/32+KKN	ION-33313 ION-43313	1090 1110

Obudowa + kieszeń kablowa 500 mm
Cabinet + cable base 500 mm
Корпус + Кабельный карман 500 mm

Typ Type / Тип	Nr kat. Art. no / Но. арт.	A
STN 66x42/32+KKN 500 SSTN 66x42/32+KKN 500	ION-33114 ION-43114	920 940
STN 66x58/32+KKN 500 SSTN 66x58/32+KKN 500	ION-33214 ION-43214	1080 1100
STN 66x84/32+KKN 500 SSTN 66x84/32+KKN 500	ION-33314 ION-43314	1340 1360

Obudowa + fundament 855 mm
Cabinet + pedestal 855 mm
Корпус + Фундамент 855 mm

Typ Type / Тип	Nr kat. Art. no / Но. арт.	A
STN 66x42/32+FTN SSTN 66x42/32+FTN	ION-33111 ION-43111	1275 1295
STN 66x58/32+FTN SSTN 66x58/32+FTN	ION-33211 ION-43211	1435 1455
STN 66x84/32+FTN SSTN 66x84/32+FTN	ION-33311 ION-43311	1695 1715

Obudowa + kieszeń kablowa 250 mm + fundament
Cabinet + cable base 250 mm + pedestal
Корпус + Кабельный карман 250 mm + Фундамент

Typ Type / Тип	Nr kat. Art. no / Но. арт.	A
STN 66x42/32+KKN+FTN SSTN 66x42/32+KKN+FTN	ION-33112 ION-43112	1525 1545
STN 66x58/32+KKN+FTN SSTN 66x58/32+KKN+FTN	ION-33212 ION-43212	1685 1705
STN 66x84/32+KKN+FTN SSTN 66x84/32+KKN+FTN	ION-33312 ION-43312	1945 1965

Typ Type / Тип	Nr kat. Art. no / Но. арт.	A	A1	B	B1
STN 66x42/32 SSTN 66x42/32	ION-33110 ION-43110	420	366	615	-
STN 66x58/32 SSTN 66x58/32	ION-33210 ION-43210	580	526	615	-
STN 66x84/32 SSTN 66x84/32	ION-33310 ION-43310	840	786	615	-



Obudowę można łączyć z poniższymi wyrobami

Cabinet can be combined with following products / Корпус можно соединять со следующей продукцией

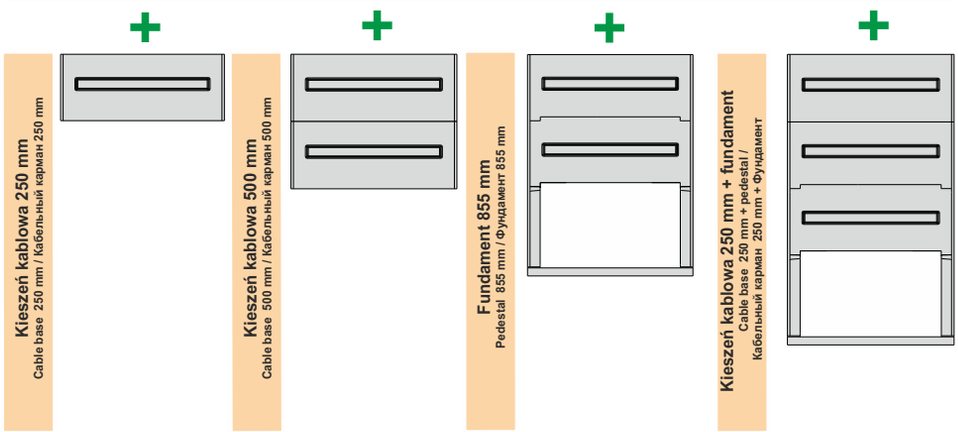

Istnieje możliwość zabudowania obudowy na jednej bądź większej ilości kieszeni kablowych oraz zastosowania kieszeni kablowej z denkiem (KKDN)

There is a possibility of mounting the cabinet on one or more cable bases as well as using cable base with bottom.

Существует возможность конфигурации корпусов на одном или нескольких кабельных карманах, а так же использование кабельного кармана с дном(KKDN)

Producent zastrzega sobie prawo wprowadzania zmian technicznych / The producer reserves the right to introduce technical modifications / Производитель оставляет за собой право вносить технические изменения

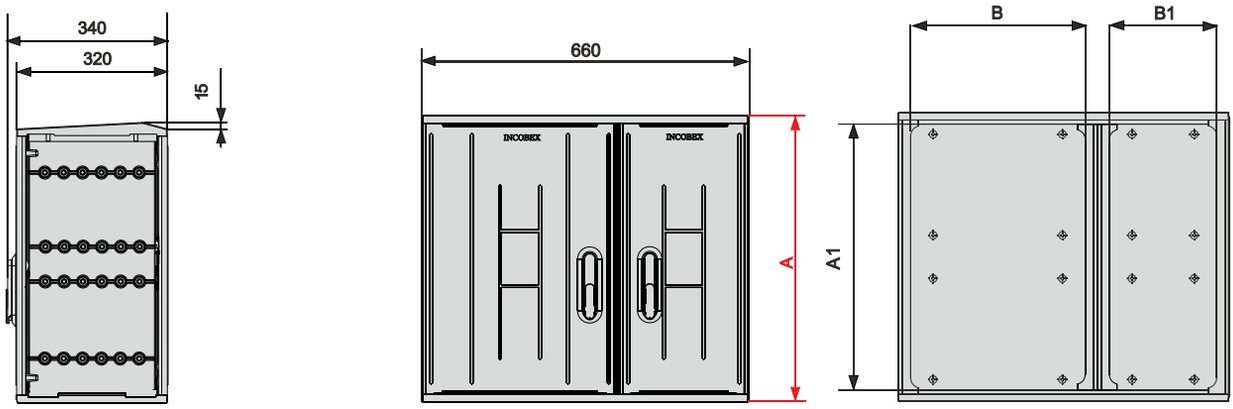

Typ Type / Тип	Nr kat. Art. no / Но. арт.	A	A1	B	B1
STN 66x42/2L/32 SSTN 66x42/2L/32	ION-33150 ION-43150	420	374	350	215
STN 66x58/2L/32 SSTN 66x58/2L/32	ION-33250 ION-43250	580	534	350	215
STN 66x84/2L/32 SSTN 66x84/2L/32	ION-33350 ION-43350	840	794	350	215



Obudowę można łączyć z poniższymi wyrobami

Cabinet can be combined with following products / Корпус можно соединять со следующей продукцией

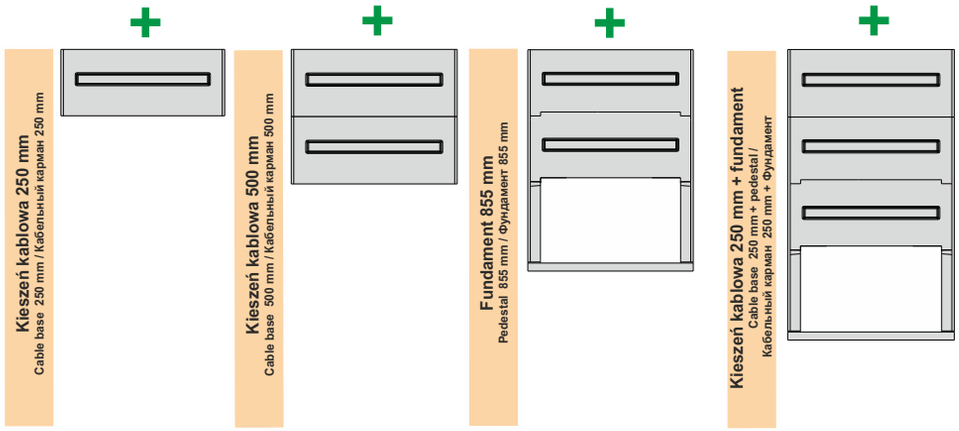

Obudowa + kieszeń kablowa 250 mm
Cabinet + cable base 250 mm
Корпус + Кабельный карман 250 mm

Typ Type / Тип	Nr kat. Art. no / Но. арт.	A
STN 66x42/2L/32+KKN SSTN 53x42/2L/32+KKN	ION-33153 ION-43153	670 690
STN 66x58/2L/32+KKN SSTN 66x58/2L/32+KKN	ION-33253 ION-43253	830 850
STN 66x84/2L/32+KKN SSTN 66x84/2L/32+KKN	ION-33353 ION-43353	1090 1110

Obudowa + kieszeń kablowa 500 mm
Cabinet + cable base 500 mm
Корпус + Кабельный карман 500 mm

Typ Type / Тип	Nr kat. Art. no / Но. арт.	A
STN 66x42/2L/32+KKN 500 SSTN 66x42/2L/32+KKN 500	ION-33154 ION-43154	920 940
STN 66x58/2L/32+KKN 500 SSTN 66x58/2L/32+KKN 500	ION-33254 ION-43254	1080 1100
STN 66x84/2L/32+KKN 500 SSTN 66x84/2L/32+KKN 500	ION-33354 ION-43354	1340 1360

Obudowa + fundament 855 mm
Cabinet + pedestal 855 mm
Корпус + Фундамент 855 mm

Typ Type / Тип	Nr kat. Art. no / Но. арт.	A
STN 66x42/2L/32+FTN SSTN 66x42/2L/32+FTN	ION-33151 ION-43151	1275 1295
STN 66x58/2L/32+FTN SSTN 66x58/2L/32+FTN	ION-33251 ION-43251	1435 1455
STN 66x84/2L/32+FTN SSTN 66x84/2L/32+FTN	ION-33351 ION-43351	1695 1715

Obudowa + kieszeń kablowa 250 mm + fundament
Cabinet + cable base 250 mm + pedestal
Корпус + Кабельный карман 250 mm + Фундамент

Typ Type / Тип	Nr kat. Art. no / Но. арт.	A
STN 66x42/2L/32+KKN+FTN SSTN 66x42/2L/32+KKN+FTN	ION-33152 ION-43152	1525 1545
STN 66x58/2L/32+KKN+FTN SSTN 66x58/2L/32+KKN+FTN	ION-33252 ION-43252	1685 1705
STN 66x84/2L/32+KKN+FTN SSTN 66x84/2L/32+KKN+FTN	ION-33352 ION-43352	1945 1965

Istnieje możliwość zabudowania obudowy na jednej bądź większej ilości kieszeni kablowych oraz zastosowania kieszeni kablowej z denkiem (KKDN)

There is a possibility of mounting the cabinet on one or more cable bases as well as using cable base with bottom.

Существует возможность конфигурации корпусов на одном или нескольких кабельных карманах, а так же использование кабельного кармана с дном(KKDN)

Producent zastrzega sobie prawo wprowadzania zmian technicznych / The producer reserves the right to introduce technical modifications / Производитель оставляет за собой право вносить технические изменения

Obudowy / Cabinets / Корпуса
STN 66x42/2P, STN 66x58/2P, STN 66x84/2P

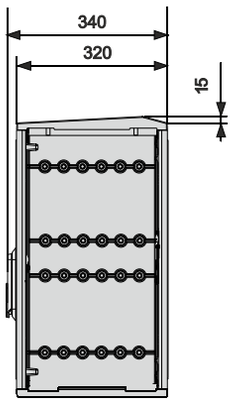

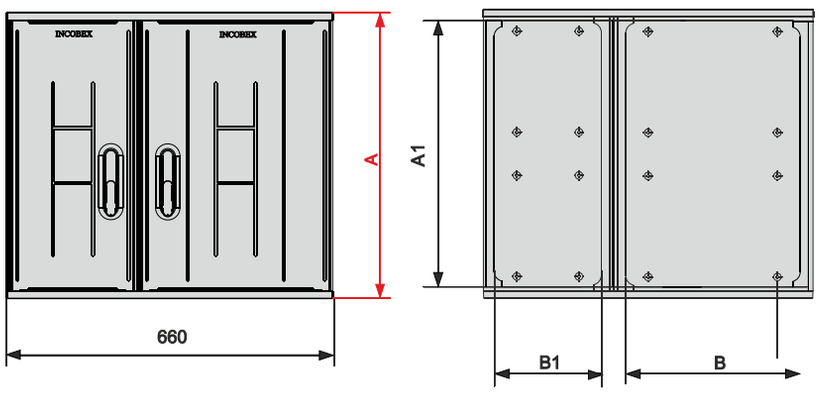

Obudowa + kieszeń kablowa 250 mm
Cabinet + cable base 250 mm
Корпус + Кабельный карман 250 mm

Typ Type / Тип	Nr kat. Art. no / Но. арт.	A
STN 66x42/2P/32+KKN SSTN 53x42/2P/32+KKN	ION-33163 ION-43163	670 690
STN 66x58/2P/32+KKN SSTN 66x58/2P/32+KKN	ION-33263 ION-43263	830 850
STN 66x84/2P/32+KKN SSTN 66x84/2P/32+KKN	ION-33363 ION-43363	1090 1110

Obudowa + kieszeń kablowa 500 mm
Cabinet + cable base 500 mm
Корпус + Кабельный карман 500 mm

Typ Type / Тип	Nr kat. Art. no / Но. арт.	A
STN 66x42/2P/32+KKN 500 SSTN 66x42/2P/32+KKN 500	ION-33164 ION-43164	920 940
STN 66x58/2P/32+KKN 500 SSTN 66x58/2P/32+KKN 500	ION-33264 ION-43264	1080 1100
STN 66x84/2P/32+KKN 500 SSTN 66x84/2P/32+KKN 500	ION-33364 ION-43364	1340 1360

Obudowa + fundament 855 mm
Cabinet + pedestal 855 mm
Корпус + Фундамент 855 mm

Typ Type / Тип	Nr kat. Art. no / Но. арт.	A
STN 66x42/2P/32+FTN SSTN 66x42/2P/32+FTN	ION-33161 ION-43161	1275 1295
STN 66x58/2P/32+FTN SSTN 66x58/2P/32+FTN	ION-33261 ION-43261	1435 1455
STN 66x84/2P/32+FTN SSTN 66x84/2P/32+FTN	ION-33361 ION-43361	1695 1715

Obudowa + kieszeń kablowa 250 mm + fundament
Cabinet + cable base 250 mm + pedestal
Корпус + Кабельный карман 250 mm + Фундамент

Typ Type / Тип	Nr kat. Art. no / Но. арт.	A
STN 66x42/2P/32+KKN+FTN SSTN 66x42/2P/32+KKN+FTN	ION-33162 ION-43162	1525 1545
STN 66x58/2P/32+KKN+FTN SSTN 66x58/2P/32+KKN+FTN	ION-33262 ION-43262	1685 1705
STN 66x84/2P/32+KKN+FTN SSTN 66x84/2P/32+KKN+FTN	ION-33362 ION-43362	1945 1965

Typ Type / Тип	Nr kat. Art. no / Но. арт.	A	A1	B	B1
STN 66x42/2P/32 SSTN 66x42/2P/32	ION-33160 ION-43160	420	366	350	215
STN 66x58/2P/32 SSTN 66x58/2P/32	ION-33260 ION-43260	580	526	350	215
STN 66x84/2P/32 SSTN 66x84/2P/32	ION-33360 ION-43360	840	786	350	215



Obudowę można łączyć z poniższymi wyrobami
Cabinet can be combined with following products / Корпус можно соединять со следующей продукцией

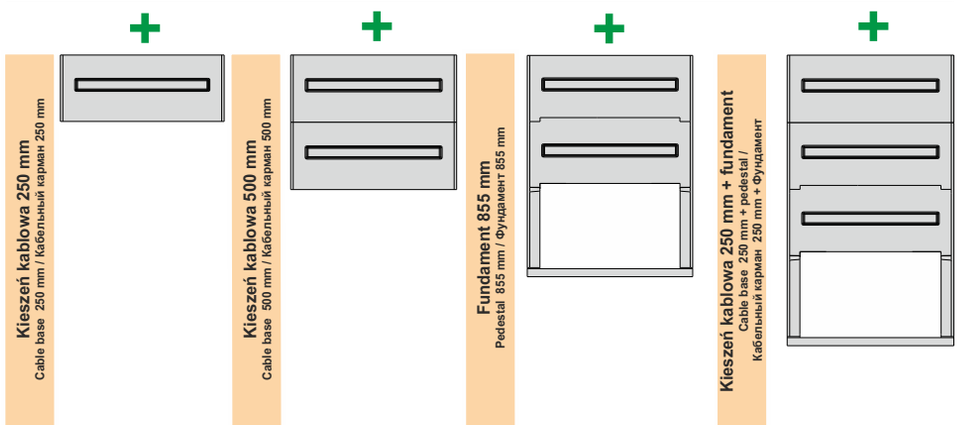

Istnieje możliwość zabudowania obudowy na jednej bądź większej ilości kieszeni kablowych oraz zastosowania kieszeni kablowej z denkiem (KKDN)
There is a possibility of mounting the cabinet on one or more cable bases as well as using cable base with bottom.
Существует возможность конфигурации корпусов на одном или нескольких кабельных карманах, а так же использование кабельного кармана с дном(KKDN)

Producent zastrzega sobie prawo wprowadzania zmian technicznych / The producer reserves the right to introduce technical modifications / Производитель оставляет за собой право вносить технические изменения

INCOBEX
www.incobex.pl office@incobex.pl
tel. +48 (033) 822 70 63, fax. +48 (033) 822 70 64

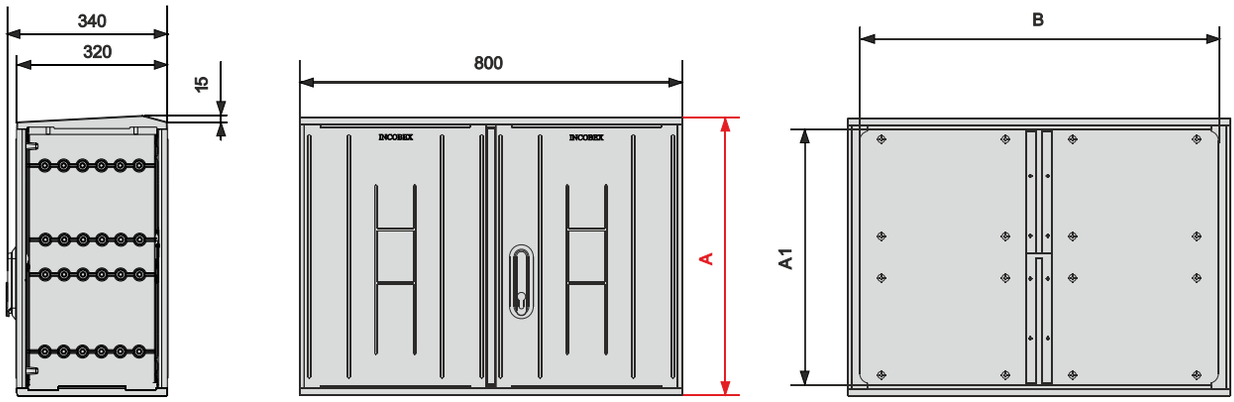

Typ Type / Тип	Nr kat. Art. no / Но. арт.	A	A1	B	B1
STN 80x42/32 SSTN 80x42/32	ION-34110 ION-44110	420	374	750	-
STN 80x58/32 SSTN 80x58/32	ION-34210 ION-44210	580	534	750	-
STN 80x84/32 SSTN 80x84/32	ION-34310 ION-44310	840	794	750	-



Obudowa + kieszeń kablowa 250 mm
Cabinet + cable base 250 mm
Корпус + Кабельный карман 250 mm

Typ Type / Тип	Nr kat. Art. no / Но. арт.	A
STN 80x42/32+KKN SSTN 80x42/32+KKN	ION-34113 ION-44113	670 690
STN 80x58/32+KKN SSTN 80x58/32+KKN	ION-34213 ION-44213	830 850
STN 80x84/32+KKN SSTN 80x84/32+KKN	ION-34313 ION-44313	1090 1110

Obudowa + kieszeń kablowa 500 mm
Cabinet + cable base 500 mm
Корпус + Кабельный карман 500 mm

Typ Type / Тип	Nr kat. Art. no / Но. арт.	A
STN 80x42/32+KKN 500 SSTN 80x42/32+KKN 500	ION-34114 ION-44114	920 940
STN 80x58/32+KKN 500 SSTN 80x58/32+KKN 500	ION-34214 ION-44214	1080 1100
STN 80x84/32+KKN 500 SSTN 80x84/32+KKN 500	ION-34314 ION-44314	1340 1360

Obudowa + fundament 855 mm
Cabinet + pedestal 855 mm
Корпус + Фундамент 855 mm

Typ Type / Тип	Nr kat. Art. no / Но. арт.	A
STN 80x42/32+FTN SSTN 80x42/32+FTN	ION-34111 ION-44111	1275 1295
STN 80x58/32+FTN SSTN 80x58/32+FTN	ION-34211 ION-44211	1435 1455
STN 80x84/32+FTN SSTN 80x84/32+FTN	ION-34311 ION-44311	1695 1715

Obudowa + kieszeń kablowa 250 mm + fundament
Cabinet + cable base 250 mm + pedestal
Корпус + Кабельный карман 250 mm + Фундамент

Typ Type / Тип	Nr kat. Art. no / Но. арт.	A
STN 80x42/32+KKN+FTN SSTN 8042/32+KKN+FTN	ION-34112 ION-44112	1525 1545
STN 80x58/32+KKN+FTN SSTN 80x58/32+KKN+FTN	ION-34212 ION-44212	1685 1705
STN 80x84/32+KKN+FTN SSTN 80x84/32+KKN+FTN	ION-34312 ION-44312	1945 1965

Obudowę można łączyć z poniższymi wyrobami

Cabinet can be combined with following products / Корпус можно соединять со следующей продукцией

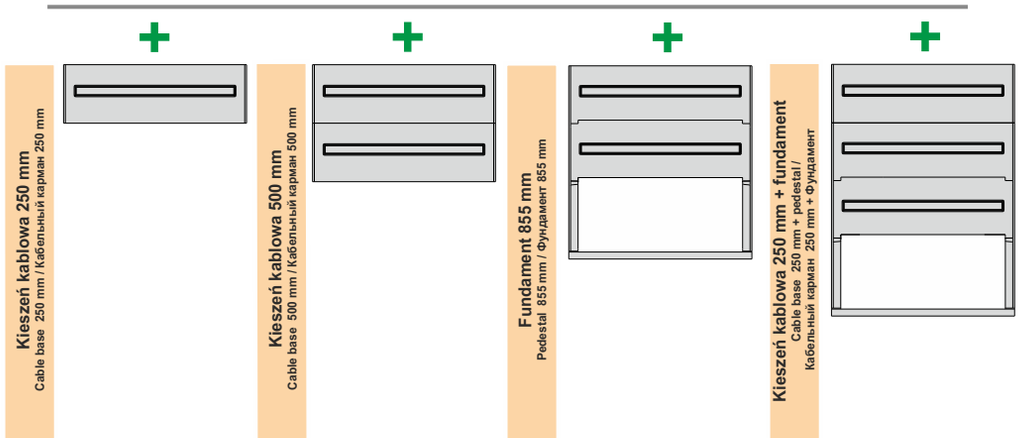

Istnieje możliwość zabudowania obudowy na jednej bądź większej ilości kieszeni kablowych oraz zastosowania kieszeni kablowej z denkiem (KKDN)

There is a possibility of mounting the cabinet on one or more cable bases as well as using cable base with bottom.

Существует возможность конфигурации корпусов на одном или нескольких кабельных карманах, а так же использование кабельного кармана с дном(KKDN)

Producent zastrzega sobie prawo wprowadzania zmian technicznych / The producer reserves the right to introduce technical modifications / Производитель оставляет за собой право вносить технические изменения

Obudowy / Cabinets / Корпуса
STN 80X42/2, STN 80X58/2, STN 80X84/2

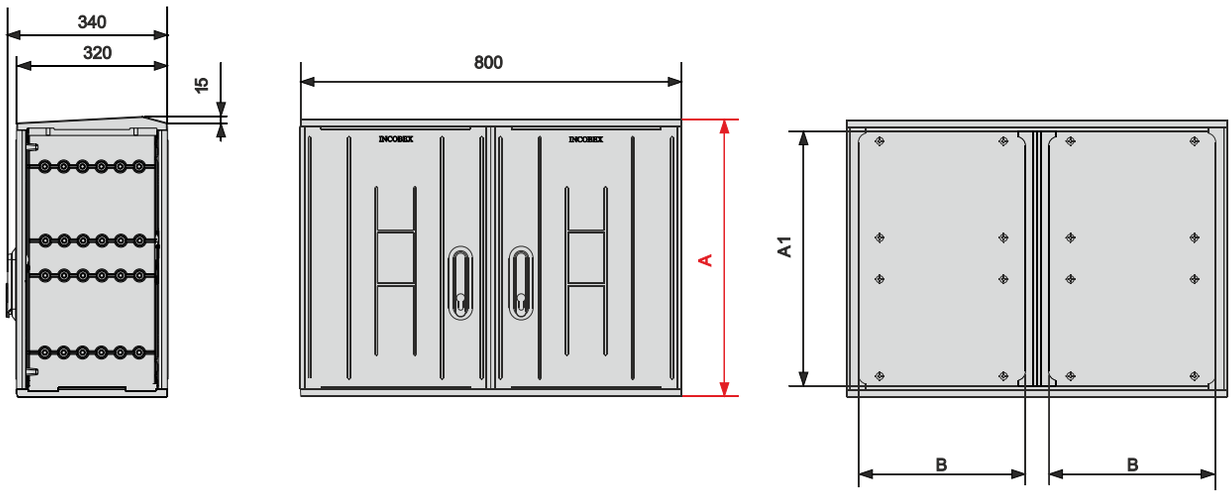

Typ Type / Тип	Nr kat. Art. no / Но. арт.	A	A1	B	B1
STN 80x42/2/32 SSTN 80x42/2/32	ION-34120 ION-44120	420	366	350	-
STN 80x58/2/32 SSTN 80x58/2/32	ION-34220 ION-44220	580	526	350	-
STN 80x84/2/32 SSTN 8066x84/2/32	ION-34320 ION-44320	840	786	350	-

Obudowa + kieszeń kablowa 250 mm
Cabinet + cable base 250 mm
Корпус + Кабельный карман 250 mm

Typ Type / Тип	Nr kat. Art. no / Но. арт.	A
STN 80x42/2/32+KKN SSTN 80x42/2/32+KKN	ION-34123 ION-44123	670 690
STN 80x58/2/32+KKN SSTN 80x58/2/32+KKN	ION-34223 ION-44223	830 850
STN 80x84/2/32+KKN SSTN 80x84/2/32+KKN	ION-34323 ION-44323	1090 1110

Obudowa + kieszeń kablowa 500 mm
Cabinet + cable base 500 mm
Корпус + Кабельный карман 500 mm

Typ Type / Тип	Nr kat. Art. no / Но. арт.	A
STN 80x42/2/32+KKN 500 SSTN 80x42/2/32+KKN 500	ION-34124 ION-44124	920 940
STN 80x58/2/32+KKN 500 SSTN 80x58/2/32+KKN 500	ION-34224 ION-44224	1080 1100
STN 80x84/2/32+KKN 500 SSTN 80x84/2/32+KKN 500	ION-34324 ION-44324	1340 1360

Obudowa + fundament 855 mm
Cabinet + pedestal 855 mm
Корпус + Фундамент 855 mm

Typ Type / Тип	Nr kat. Art. no / Но. арт.	A
STN 80x42/2/32+FTN SSTN 80x42/2/32+FTN	ION-34121 ION-44121	1275 1295
STN 80x58/2/32+FTN SSTN 80x58/2/32+FTN	ION-34221 ION-44221	1435 1455
STN 80x84/2/32+FTN SSTN 80x84/2/32+FTN	ION-34321 ION-44321	1695 1715

Obudowa + kieszeń kablowa 250 mm + fundament
Cabinet + cable base 250 mm + pedestal
Корпус + Кабельный карман 250 mm + Фундамент

Typ Type / Тип	Nr kat. Art. no / Но. арт.	A
STN 80x42/2/32+KKN+FTN SSTN 80x42/2/32+KKN+FTN	ION-34122 ION-44122	1525 1545
STN 80x58/2/32+KKN+FTN SSTN 80x58/2/32+KKN+FTN	ION-34222 ION-44222	1685 1705
STN 80x84/2/32+KKN+FTN SSTN 80x84/2/32+KKN+FTN	ION-34322 ION-44322	1945 1965



Obudowę można łączyć z poniższymi wyrobami
Cabinet can be combined with following products / Корпус можно соединять со следующей продукцией

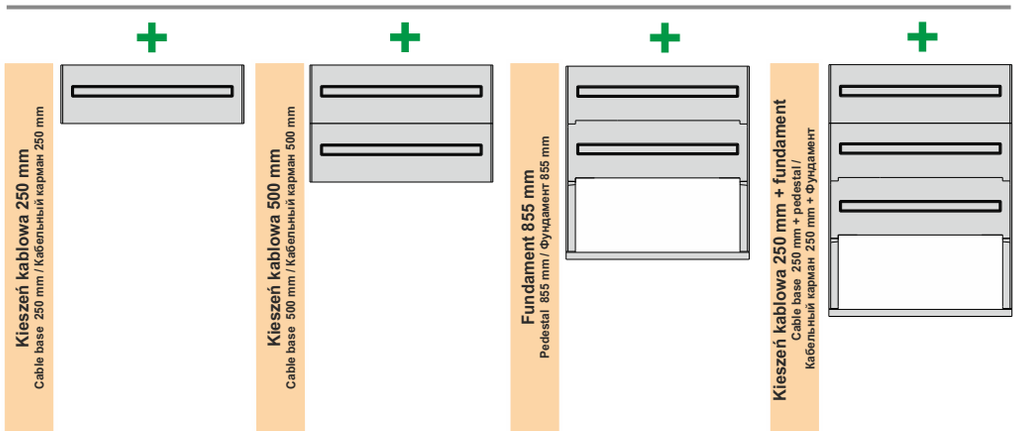

Istnieje możliwość zabudowania obudowy na jednej bądź większej ilości kieszeni kablowych oraz zastosowania kieszeni kablowej z denkiem (KKDN)
There is a possibility of mounting the cabinet on one or more cable bases as well as using cable base with bottom.
Существует возможность конфигурации корпусов на одном или нескольких кабельных карманах, а так же использование кабельного кармана с дном(KKDN)

Producent zastrzega sobie prawo wprowadzania zmian technicznych / The producer reserves the right to introduce technical modifications / Производитель оставляет за собой право вносить технические изменения

INCOBEX
www.incobex.pl office@incobex.pl
tel. +48 (033) 822 70 63, fax. +48 (033) 822 70 64

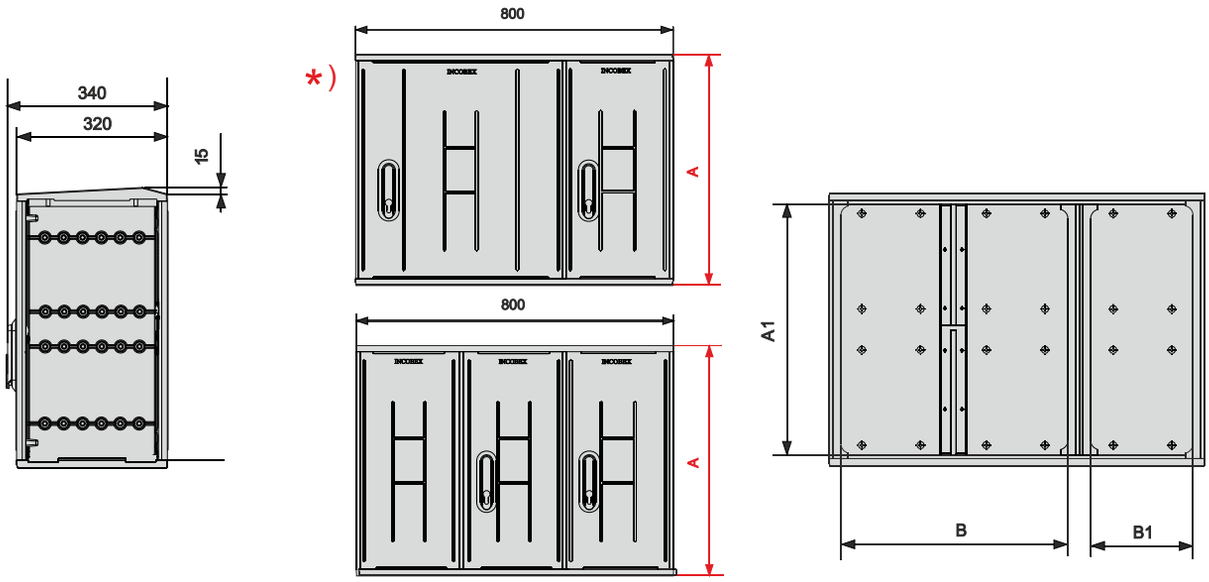

Typ Type / Тип	Nr kat. Art. no / Но. арт.	A	A1	B	B1
STN 80x42/2L/32 SSTN 80x42/2L/32	ION-34150 ION-44150	420	374	480	215
STN 80x58/2L/32 SSTN 80x58/2L/32	ION-34250 ION-44250	580	534	480	215
STN 80x84/2L/32 SSTN 80x84/2L/32	ION-34350 ION-44350	840	794	480	215

)dostępne dla wysokości 580 i 840 mm



Obudowę można łączyć z poniższymi wyrobami

Cabinet can be combined with following products / Корпус можно соединять со следующей продукцией

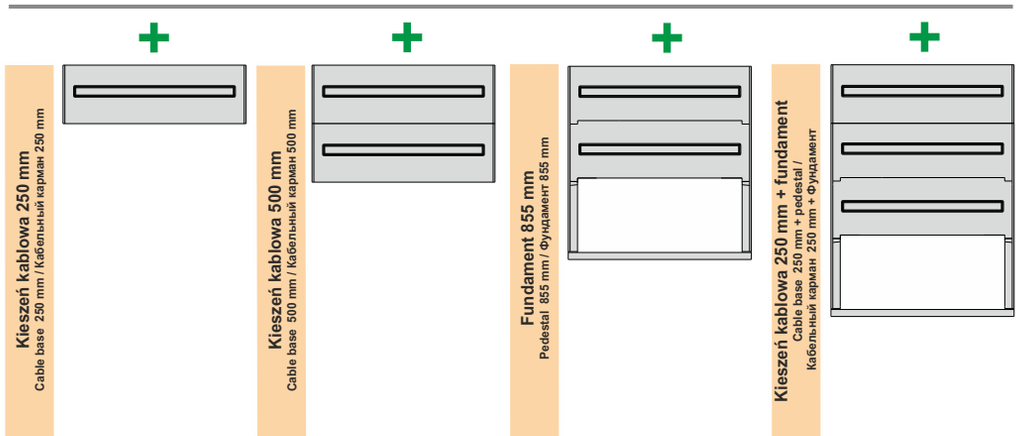

Obudowa + kieszeń kablowa 250 mm
Cabinet + cable base 250 mm
Корпус + Кабельный карман 250 mm

Typ Type / Тип	Nr kat. Art. no / Но. арт.	A
STN 80x42/2L/32+KKN SSTN 80x42/2L/32+KKN	ION-34153 ION-44153	670 690
STN 80x58/2L/32+KKN SSTN 80x58/2L/32+KKN	ION-34253 ION-44253	830 850
STN 80x84/2L/32+KKN SSTN 80x84/2L/32+KKN	ION-34353 ION-44353	1090 1110

Obudowa + kieszeń kablowa 500 mm
Cabinet + cable base 500 mm
Корпус + Кабельный карман 500 mm

Typ Type / Тип	Nr kat. Art. no / Но. арт.	A
STN 80x42/2L/32+KKN 500 SSTN 80x42/2L/32+KKN 500	ION-34154 ION-44154	920 940
STN 80x58/2L/32+KKN 500 SSTN 80x58/2L/32+KKN 500	ION-34254 ION-44254	1080 1100
STN 80x84/2L/32+KKN 500 SSTN 80x84/2L/32+KKN 500	ION-34354 ION-44354	1340 1360

Obudowa + fundament 855 mm
Cabinet + pedestal 855 mm
Корпус + Фундамент 855 mm

Typ Type / Тип	Nr kat. Art. no / Но. арт.	A
STN 80x42/2L/32+FTN SSTN 80x42/2L/32+FTN	ION-34151 ION-44151	1275 1295
STN 80x58/2L/32+FTN SSTN 80x58/2L/32+FTN	ION-34251 ION-44251	1435 1455
STN 80x84/2L/32+FTN SSTN 80x84/2L/32+FTN	ION-34351 ION-44351	1695 1715

Obudowa + kieszeń kablowa 250 mm + fundament
Cabinet + cable base 250 mm + pedestal
Корпус + Кабельный карман 250 mm + Фундамент

Typ Type / Тип	Nr kat. Art. no / Но. арт.	A
STN 80x42/2L/32+KKN+FTN SSTN 80x42/2L/32+KKN+FTN	ION-34152 ION-44152	1525 1545
STN 80x58/2L/32+KKN+FTN SSTN 80x58/2L/32+KKN+FTN	ION-34252 ION-44252	1685 1705
STN 80x84/2L/32+KKN+FTN SSTN 80x84/2L/32+KKN+FTN	ION-34352 ION-44352	1945 1965

Istnieje możliwość zabudowania obudowy na jednej bądź większej ilości kieszeni kablowych oraz zastosowania kieszeni kablowej z denkiem (KKDN)

There is a possibility of mounting the cabinet on one or more cable bases as well as using cable base with bottom.

Существует возможность конфигурации корпусов на одном или нескольких кабельных карманах, а так же использование кабельного кармана с дном(KKDN)

Producent zastrzega sobie prawo wprowadzania zmian technicznych / The producer reserves the right to introduce technical modifications / Производитель оставляет за собой право вносить технические изменения

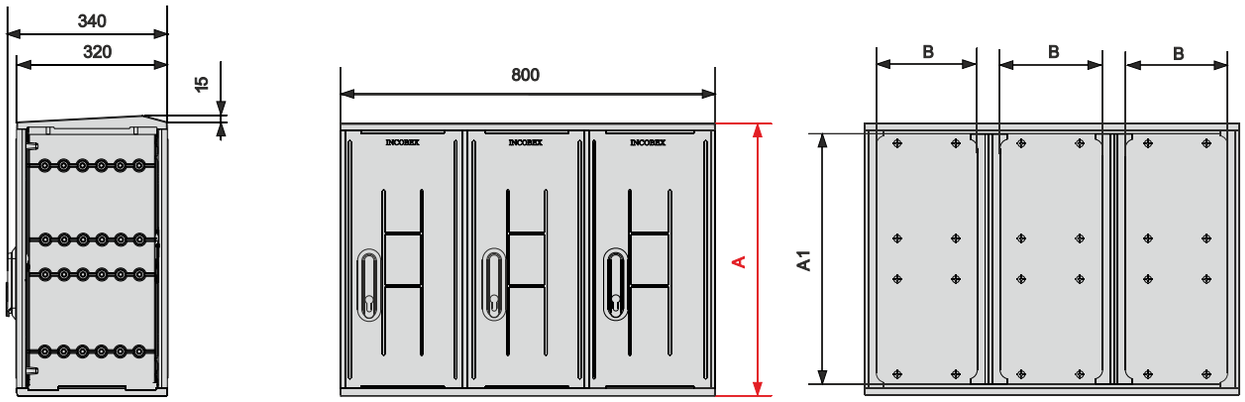

Typ Type / Тип	Nr kat. Art. no / Но. арт.	A	A1	B	B1
STN 80x42/3/32 SSTN 80x42/3/32	ION-34130 ION-44130	420	374	215	-
STN 80x58/3/32 SSTN 80x58/3/32	ION-34230 ION-44230	580	534	215	-
STN 80x84/3/32 SSTN 80x84/3/32	ION-34330 ION-44330	840	794	215	-

Obudowa + kieszeń kablowa 250 mm
Cabinet + cable base 250 mm
Корпус + Кабельный карман 250 mm

Typ Type / Тип	Nr kat. Art. no / Но. арт.	A
STN 80x42/3/32+KKN SSTN 80x42/3/32+KKN	ION-34133 ION-44133	670 690
STN 80x58/3/32+KKN SSTN 80x58/3/32+KKN	ION-34233 ION-44233	830 850
STN 80x84/3/32+KKN SSTN 80x84/3/32+KKN	ION-34333 ION-44333	1090 1110

Obudowa + kieszeń kablowa 500 mm
Cabinet + cable base 500 mm
Корпус + Кабельный карман 500 mm

Typ Type / Тип	Nr kat. Art. no / Но. арт.	A
STN 80x42/3/32+KKN 500 SSTN 80x42/3/32+KKN 500	ION-34134 ION-44134	920 940
STN 80x58/3/32+KKN 500 SSTN 80x58/3/32+KKN 500	ION-34234 ION-44234	1080 1100
STN 80x84/3/32+KKN 500 SSTN 80x84/3/32+KKN 500	ION-34334 ION-44334	1340 1360

Obudowa + fundament 855 mm
Cabinet + pedestal 855 mm
Корпус + Фундамент 855 mm

Typ Type / Тип	Nr kat. Art. no / Но. арт.	A
STN 80x42/3/32+FTN SSTN 80x42/3/32+FTN	ION-34131 ION-44131	1275 1295
STN 80x58/3/32+FTN SSTN 80x58/3/32+FTN	ION-34231 ION-44231	1435 1455
STN 80x84/3/32+FTN SSTN 80x84/3/32+FTN	ION-34331 ION-44331	1695 1715

Obudowa + kieszeń kablowa 250 mm + fundament
Cabinet + cable base 250 mm + pedestal
Корпус + Кабельный карман 250 mm + Фундамент

Typ Type / Тип	Nr kat. Art. no / Но. арт.	A
STN 80x42/3/32+KKN+FTN SSTN 80x42/3/32+KKN+FTN	ION-34132 ION-44132	1525 1545
STN 80x58/3/32+KKN+FTN SSTN 80x58/3/32+KKN+FTN	ION-34232 ION-44232	1685 1705
STN 80x84/3/32+KKN+FTN SSTN 80x84/3/32+KKN+FTN	ION-34332 ION-44332	1945 1965



Obudowę można łączyć z poniższymi wyrobami
Cabinet can be combined with following products / Корпус можно соединять со следующей продукцией

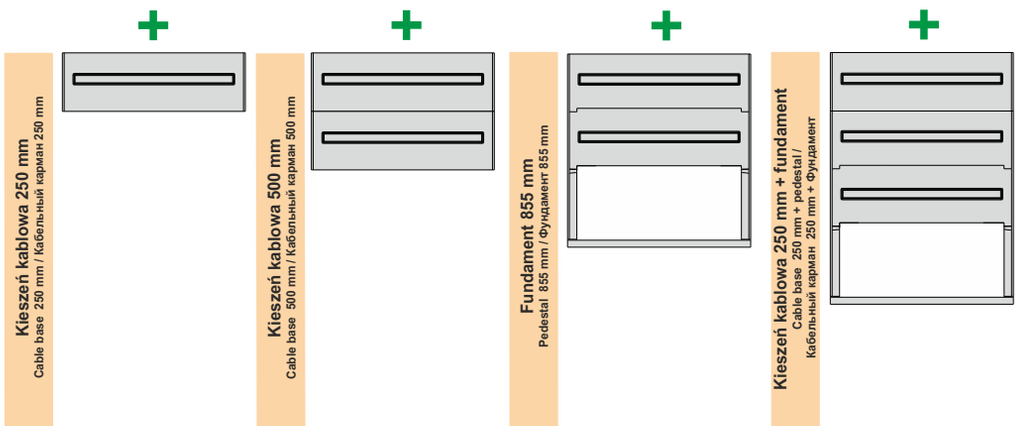

Istnieje możliwość zabudowania obudowy na jednej bądź większej ilości kieszeni kablowych oraz zastosowania kieszeni kablowej z denkiem (KKDN)
There is a possibility of mounting the cabinet on one or more cable bases as well as using cable base with bottom.
Существует возможность конфигурации корпусов на одном или нескольких кабельных карманах, а так же использование кабельного кармана с дном(KKDN)

Producent zastrzega sobie prawo wprowadzania zmian technicznych / The producer reserves the right to introduce technical modifications / Производитель оставляет за собой право вносить технические изменения

Obudowy / Cabinets / Корпуса
STN 80X42/2P, STN 80X58/2P, STN 80X84/2P

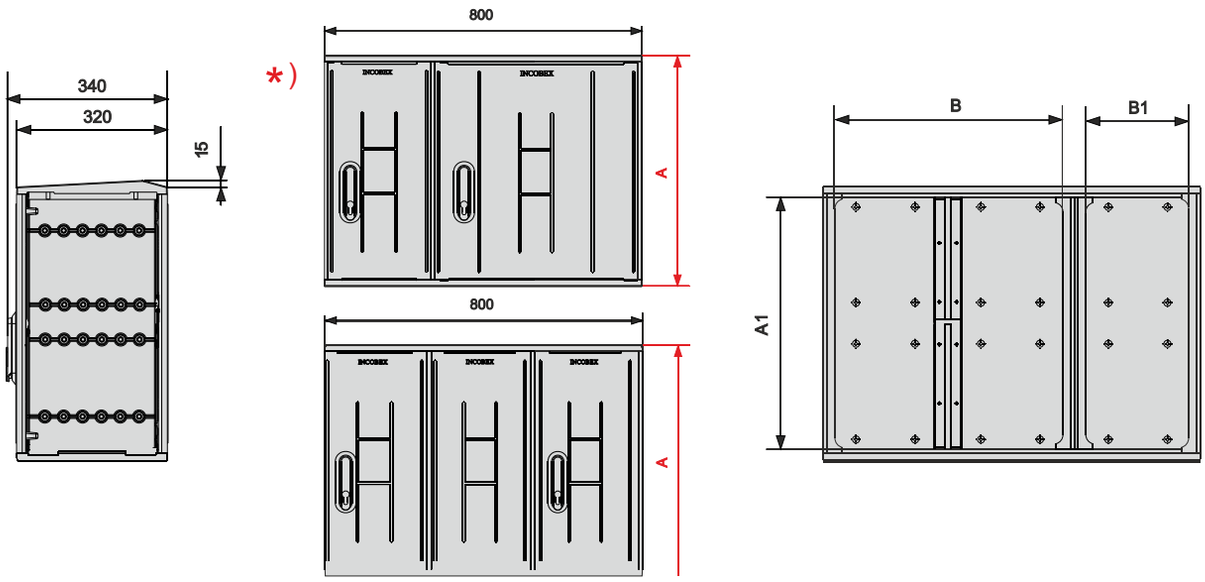

Typ Type / Тип	Nr kat. Art. no / Но. арт.	A	A1	B	B1
STN 80x42/2P/32 SSTN 80x42/2P/32	ION-34160 ION-44160	420	366	480	215
STN 80x58/2P/32 SSTN 80x58/2P/32	ION-34260 ION-44260	580	526	480	215
STN 80x84/2P/32 SSTN 80x84/2P/32	ION-34360 ION-44360	840	786	480	215

*)dostępne dla wysokości 580 i 840 mm



Obudowa + kieszeń kablowa 250 mm
Cabinet + cable base 250 mm
Корпус + Кабельный карман 250 mm

Typ Type / Тип	Nr kat. Art. no / Но. арт.	A
STN 80x42/2P/32+KKN SSTN 80x42/2P/32+KKN	ION-34163 ION-44153	670 690
STN 80x58/2P/32+KKN SSTN 80x58/2P/32+KKN	ION-34263 ION-44263	830 850
STN 80x84/2P/32+KKN SSTN 80x84/2P/32+KKN	ION-34363 ION-44363	1090 1110

Obudowa + kieszeń kablowa 500 mm
Cabinet + cable base 500 mm
Корпус + Кабельный карман 500 mm

Typ Type / Тип	Nr kat. Art. no / Но. арт.	A
STN 80x42/2P/32+KKN 500 SSTN 80x42/2P/32+KKN 500	ION-34164 ION-44164	920 940
STN 80x58/2P/32+KKN 500 SSTN 80x58/2P/32+KKN 500	ION-34264 ION-44264	1080 1100
STN 80x84/2P/32+KKN 500 SSTN 80x84/2P/32+KKN 500	ION-34364 ION-44364	1340 1360

Obudowa + fundament 855 mm
Cabinet + pedestal 855 mm
Корпус + Фундамент 855 mm

Typ Type / Тип	Nr kat. Art. no / Но. арт.	A
STN 80x42/2P/32+FTN SSTN 80x42/2P/32+FTN	ION-34161 ION-44161	1275 1295
STN 80x58/2P/32+FTN SSTN 80x58/2P/32+FTN	ION-34261 ION-44261	1435 1455
STN 80x84/2P/32+FTN SSTN 80x84/2P/32+FTN	ION-34361 ION-44361	1695 1715

Obudowa + kieszeń kablowa 250 mm + fundament
Cabinet + cable base 250 mm + pedestal
Корпус + Кабельный карман 250 mm + Фундамент

Typ Type / Тип	Nr kat. Art. no / Но. арт.	A
STN 80x42/2P/32+KKN+FTN SSTN 80x42/2P/32+KKN+FTN	ION-34162 ION-44162	1525 1545
STN 80x58/2P/32+KKN+FTN SSTN 80x58/2P/32+KKN+FTN	ION-34262 ION-44262	1685 1705
STN 80x84/2P/32+KKN+FTN SSTN 80x84/2P/32+KKN+FTN	ION-34362 ION-44362	1945 1965

Obudowę można łączyć z poniższymi wyrobami
Cabinet can be combined with following products / Корпус можно соединять со следующей продукцией

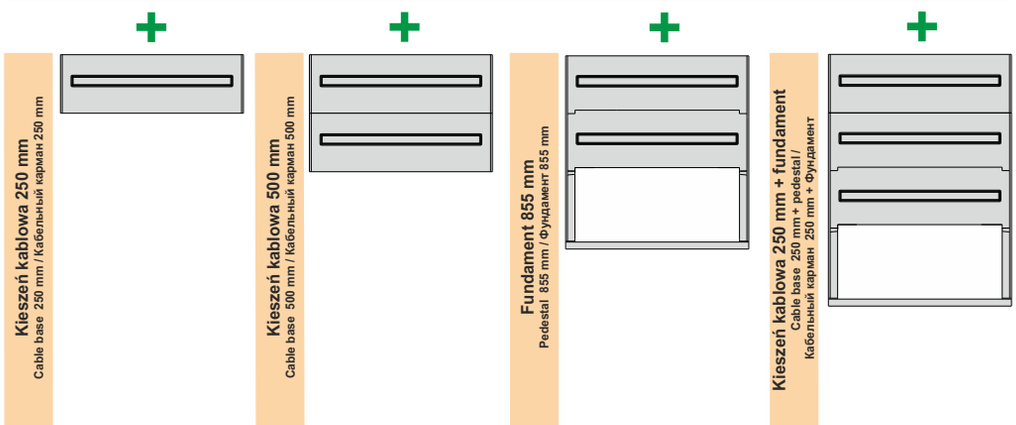

Istnieje możliwość zabudowania obudowy na jednej bądź większej ilości kieszeni kablowych oraz zastosowania kieszeni kablowej z denkiem (KKDN)
There is a possibility of mounting the cabinet on one or more cable bases as well as using cable base with bottom.
Существует возможность конфигурации корпусов на одном или нескольких кабельных карманах, а так же использование кабельного кармана с дном(KKDN)

Producent zastrzega sobie prawo wprowadzania zmian technicznych / The producer reserves the right to introduce technical modifications / Производитель оставляет за собой право вносить технические изменения

INCOBEX
www.incobex.pl office@incobex.pl
tel. +48 (033) 822 70 63, fax. +48 (033) 822 70 64

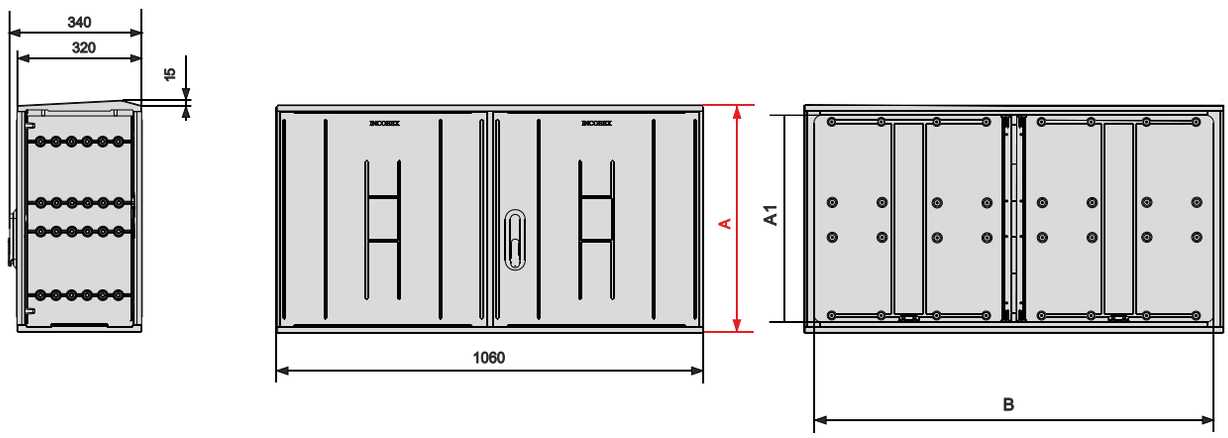

Obudowa + kieszeń kablowa 250 mm Cabinet + cable base 250 mm Корпус + Кабельный карман 250 mm		
Typ Type / Тип	**Nr kat. Art. no / Но. арт.**	**A**
STN 106x58/32+KKN SSTN 106x58/32+KKN	ION-35213 ION-45213	830 850
STN 106x84/32+KKN SSTN 106x84/32+KKN	ION-35313 ION-45313	1090 1110

Obudowa + kieszeń kablowa 500 mm Cabinet + cable base 500 mm Корпус + Кабельный карман 500 mm		
Typ Type / Тип	**Nr kat. Art. no / Но. арт.**	**A**
STN 106x58/32+KKN 500 SSTN 106x58/32+KKN 500	ION-35214 ION-45214	1080 1100
STN 106x84/32+KKN 500 SSTN 106x84/32+KKN 500	ION-35314 ION-45314	1340 1360

Obudowa + fundament 855 mm Cabinet + pedestal 855 mm Корпус + Фундамент 855 mm		
Typ Type / Тип	**Nr kat. Art. no / Но. арт.**	**A**
STN 106x58/32+FTN SSTN 106x58/32+FTN	ION-35211 ION-45211	1435 1455
STN 106x84/32+FTN SSTN 106x84/32+FTN	ION-35311 ION-45311	1695 1715

Obudowa + kieszeń kablowa 250 mm + fundament Cabinet + cable base 250 mm + pedestal Корпус + Кабельный карман 250 mm + Фундамент		
Typ Type / Тип	**Nr kat. Art. no / Но. арт.**	**A**
STN 106x58/32+KKN+FTN SSTN 106x58/32+KKN+FTN	ION-35212 ION-45212	1685 1705
STN 106x84/32+KKN+FTN SSTN 106x84/32+KKN+FTN	ION-35312 ION-45312	1945 1965

Typ Type / Тип	**Nr kat. Art. no / Но. арт.**	**A**	**A1**	**B**	**B1**
STN 106x58/32 SSTN 106x58/32	ION-35210 ION-45210	580	534	1060	-
STN 106x84/32 SSTN 106x84/32	ION-35310 ION-45310	840	794	1060	-



Obudowę można łączyć z poniższymi wyrobami

Cabinet can be combined with following products / Корпус можно соединять со следующей продукцией

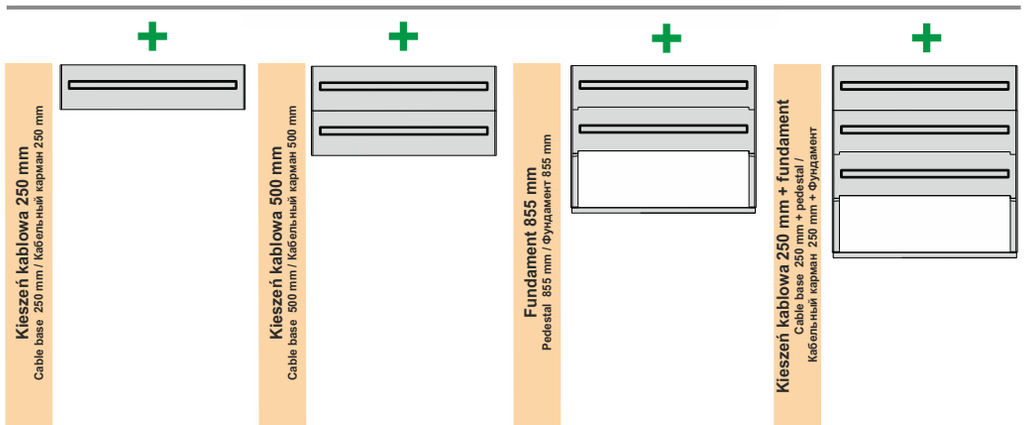

Istnieje możliwość zabudowania obudowy na jednej bądź większej ilości kieszeni kablowych oraz zastosowania kieszeni kablowej z denkiem (KKDN)

There is a possibility of mounting the cabinet on one or more cable bases as well as using cable base with bottom.

Существует возможность конфигурации корпусов на одном или нескольких кабельных карманах, а так же использование кабельного кармана с дном(KKDN)

Producent zastrzega sobie prawo wprowadzania zmian technicznych / The producer reserves the right to introduce technical modifications / Производитель оставляет за собой право вносить технические изменения

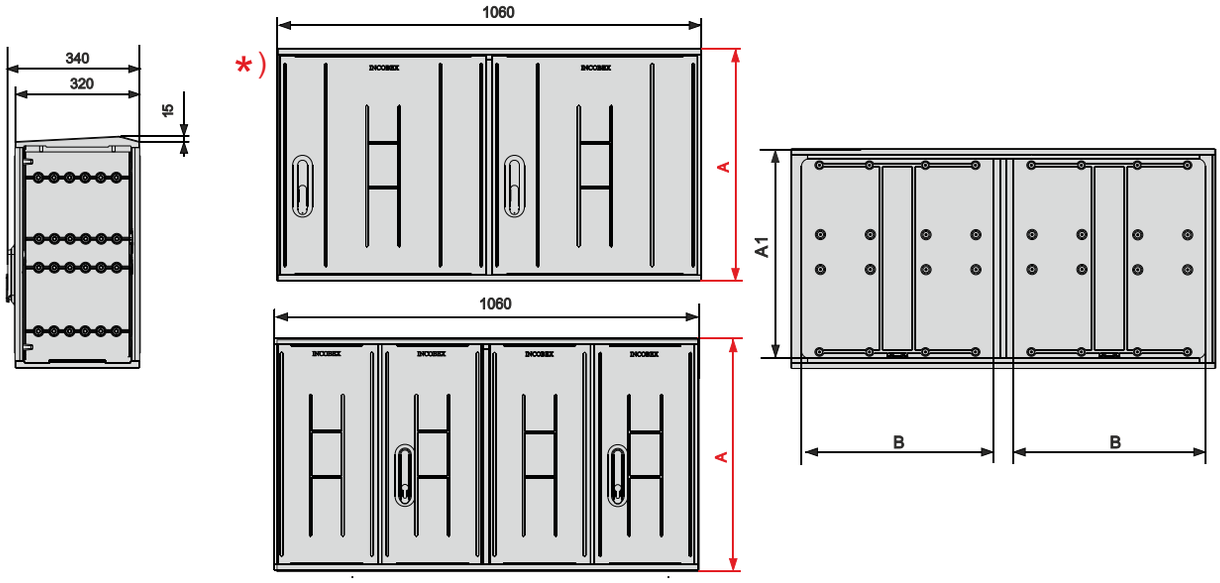

Typ Type / Тип	Nr kat. Art. no / Но. арт.	A	A1	B	B1
STN 106x42/2/32 SSTN 106x42/2/32	ION-35130 ION-45130	420	374	480	-
STN 106x58/2/32 SSTN 106x58/2/32	ION-35230 ION-45230	580	534	480	-
STN 106x84/2/32 SSTN 106x84/2/32	ION-35330 ION-45330	840	794	480	-

*)dla wysokości 420 mm dostępne tylko z drzwiami dwuskrzydłowymi



Obudowę można łączyć z poniższymi wyrobami

Cabinet can be combined with following products / Корпус можно соединять со следующей продукцией

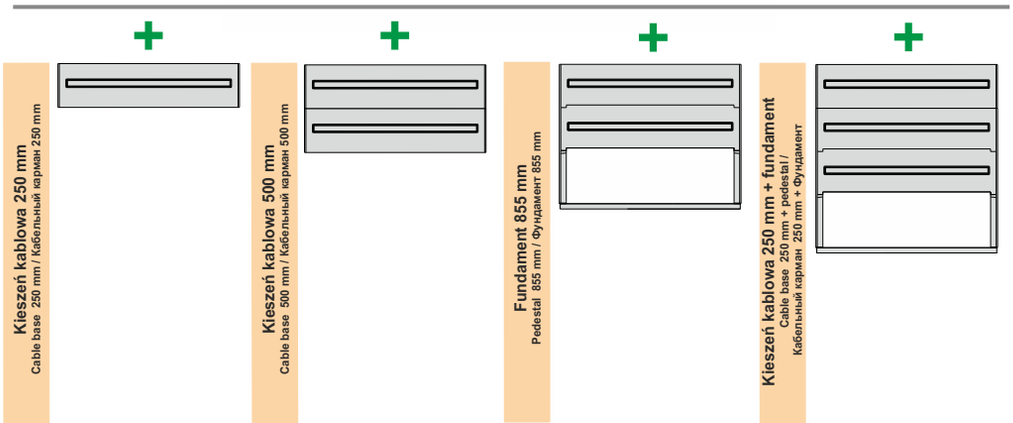

Obudowa + kieszeń kablowa 250 mm
Cabinet + cable base 250 mm
Корпус + Кабельный карман 250 mm

Typ Type / Тип	Nr kat. Art. no / Но. арт.	A
STN 106x42/2/32+KKN SSTN 106x42/2/32+KKN	ION-35123 ION-45123	670 690
STN 106x58/2/32+KKN SSTN 106x58/2/32+KKN	ION-35223 ION-45223	830 850
STN 106x84/2/32+KKN SSTN 106x84/2/32+KKN	ION-35323 ION-45323	1090 1110

Obudowa + kieszeń kablowa 500 mm
Cabinet + cable base 500 mm
Корпус + Кабельный карман 500 mm

Typ Type / Тип	Nr kat. Art. no / Но. арт.	A
STN 106x42/2/32+KKN 500 SSTN 106x42/2/32+KKN 500	ION-35124 ION-45124	920 940
STN 106x58/2/32+KKN 500 SSTN 106x58/2/32+KKN 500	ION-35224 ION-45224	1080 1100
STN 106x84/2/32+KKN 500 SSTN 106x84/2/32+KKN 500	ION-35324 ION-45324	1340 1360

Obudowa + fundament 855 mm
Cabinet + pedestal 855 mm
Корпус + Фундамент 855 mm

Typ Type / Тип	Nr kat. Art. no / Но. арт.	A
STN 106x42/2/32+FTN SSTN 106x42/2/32+FTN	ION-35121 ION-45121	1275 1295
STN 106x58/2/32+FTN SSTN 106x58/2/32+FTN	ION-35221 ION-45221	1435 1455
STN 106x84/2/32+FTN SSTN 106x84/2/32+FTN	ION-35321 ION-45321	1695 1715

Obudowa + kieszeń kablowa 250 mm + fundament
Cabinet + cable base 250 mm + pedestal
Корпус + Кабельный карман 250 mm + Фундамент

Typ Type / Тип	Nr kat. Art. no / Но. арт.	A
STN 106x42/2/32+KKN+FTN SSTN 106x42/2/32+KKN+FTN	ION-35122 ION-45122	1525 1545
STN 106x58/2/32+KKN+FTN SSTN 106x58/2/32+KKN+FTN	ION-35222 ION-45222	1685 1705
STN 106x84/2/32+KKN+FTN SSTN 106x84/2/32+KKN+FTN	ION-35322 ION-45322	1945 1965

Istnieje możliwość zabudowania obudowy na jednej bądź większej ilości kieszeni kablowych oraz zastosowania kieszeni kablowej z denkiem (KKDN)

There is a possibility of mounting the cabinet on one or more cable bases as well as using cable base with bottom.

Существует возможность конфигурации корпусов на одном или нескольких кабельных карманах, а так же использование кабельного кармана с дном(KKDN)

Producent zastrzega sobie prawo wprowadzania zmian technicznych / The producer reserves the right to introduce technical modifications / Производитель оставляет за собой право вносить технические изменения

Obudowy / Cabinets / Корпуса
STN 106X42/3S, STN 106X58/3S, STN 106X84/3S

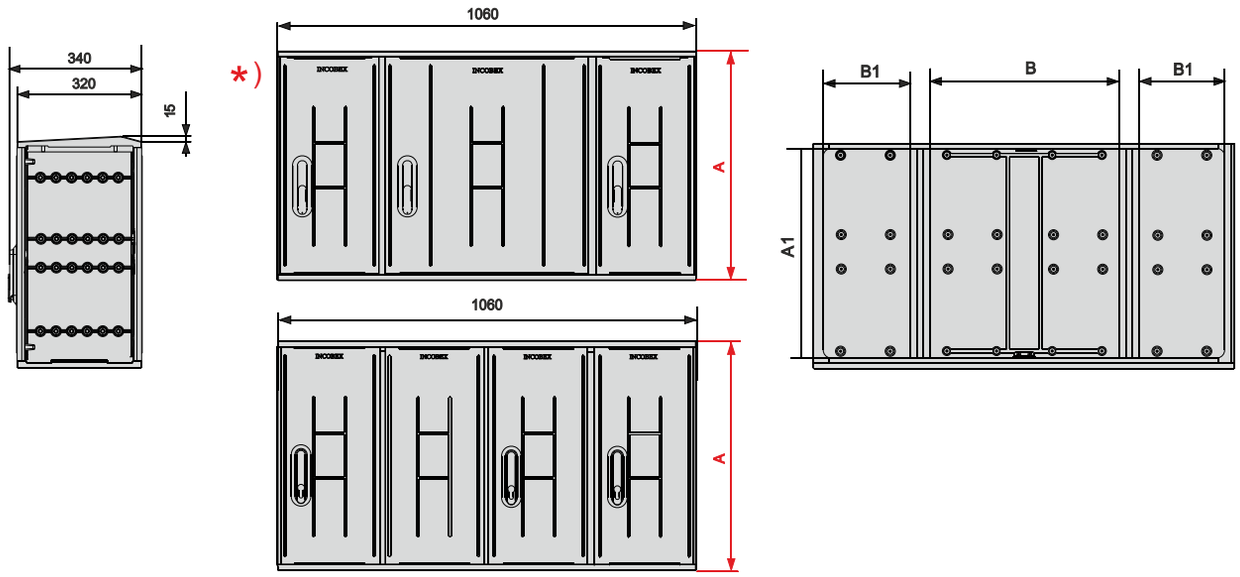

Obudowa + kieszeń kablowa 250 mm
Cabinet + cable base 250 mm
Корпус + Кабельный карман 250 mm

Typ Type / Тип	Nr kat. Art. no / Но. арт.	A
STN 106x42/3S/32+KKN SSTN 106x42/3S/32+KKN	ION-35133 ION-45133	670 690
STN 106x58/3S/32+KKN SSTN 106x58/3S/32+KKN	ION-35233 ION-45233	830 850
STN 106x84/3S/32+KKN SSTN 106x84/3S/32+KKN	ION-35333 ION-45333	1090 1110

Obudowa + kieszeń kablowa 500 mm
Cabinet + cable base 500 mm
Корпус + Кабельный карман 500 mm

Typ Type / Тип	Nr kat. Art. no / Но. арт.	A
STN 106x42/3S/32+KKN 500 SSTN 106x42/3S/32+KKN 500	ION-35134 ION-45134	920 940
STN 106x58/3S/32+KKN 500 SSTN 106x58/3S/32+KKN 500	ION-35234 ION-45234	1080 1100
STN 106x84/3S/32+KKN 500 SSTN 106x84/3S/32+KKN 500	ION-35334 ION-45334	1340 1360

Obudowa + fundament 855 mm
Cabinet + pedestal 855 mm
Корпус + Фундамент 855 mm

Typ Type / Тип	Nr kat. Art. no / Но. арт.	A
STN 106x42/3S/32+FTN SSTN 106x42/3S/32+FTN	ION-35131 ION-45131	1275 1295
STN 106x58/3S/32+FTN SSTN 106x58/3S/32+FTN	ION-35231 ION-45231	1435 1455
STN 106x84/3S/32+FTN SSTN 106x84/3S/32+FTN	ION-35331 ION-45331	1695 1715

Obudowa + kieszeń kablowa 250 mm + fundament
Cabinet + cable base 250 mm + pedestal
Корпус + Кабельный карман 250 mm + Фундамент

Typ Type / Тип	Nr kat. Art. no / Но. арт.	A
STN 106x42/3S/32+KKN+FTN SSTN 106x42/3S/32+KKN+FTN	ION-35132 ION-45132	1525 1545
STN 106x58/3S/32+KKN+FTN SSTN 106x58/3S/32+KKN+FTN	ION-35232 ION-45232	1685 1705
STN 106x84/3S/32+KKN+FTN SSTN 106x84/3S/32+KKN+FTN	ION-35332 ION-45332	1945 1965

Typ Type / Тип	Nr kat. Art. no / Но. арт.	A	A1	B	B1
STN 106x42/3S/32 SSTN 106x42/3S/32	ION-35130 ION-45130	420	366	480	215
STN 106x58/3S/32 SSTN 106x58/3S/32	ION-35230 ION-45230	580	526	480	215
STN 106x84/3S/32 SSTN 106x84/3S/32	ION-35330 ION-45330	840	786	480	215

*)dla wysokości 420 mm dostępne tylko z drzwiami dwuskrzydłowymi



Obudowę można łączyć z poniższymi wyrobami

Cabinet can be combined with following products / Корпус можно соединять со следующей продукцией

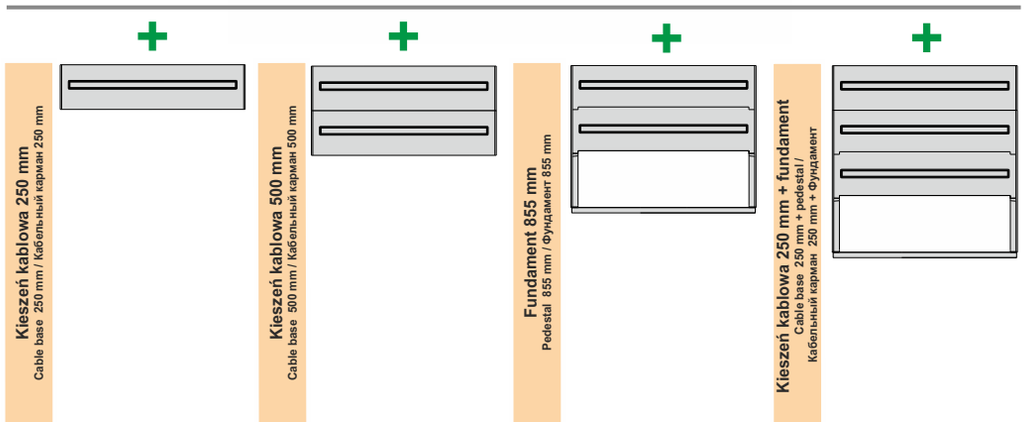

Istnieje możliwość zabudowania obudowy na jednej bądź większej ilości kieszeni kablowych oraz zastosowania kieszeni kablowej z denkiem (KKDN)

There is a possibility of mounting the cabinet on one or more cable bases as well as using cable base with bottom.

Существует возможность конфигурации корпусов на одном или нескольких кабельных карманах, а так же использование кабельного кармана с дном(KKDN)

Producent zastrzega sobie prawo wprowadzania zmian technicznych / The producer reserves the right to introduce technical modifications / Производитель оставляет за собой право вносить технические изменения

INCOBEX
www.incobex.pl office@incobex.pl
tel. +48 (033) 822 70 63, fax. +48 (033) 822 70 64

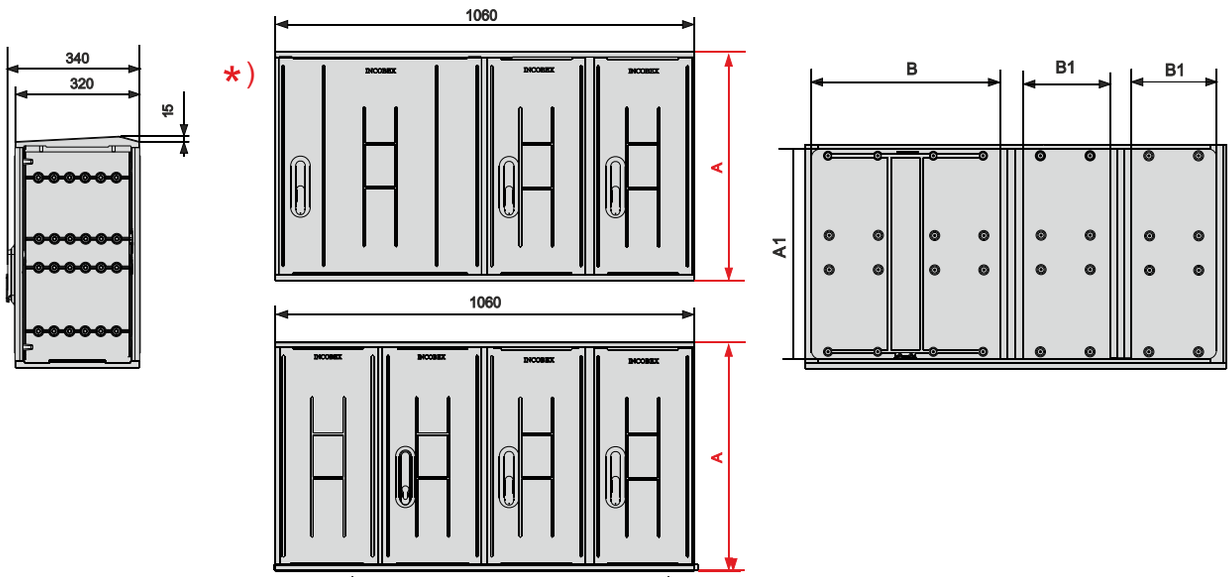

Typ Type / Тип	Nr kat. Art. no / Но. арт.	A	A1	B	B1
STN 106x42/3L/32 SSTN 106x42/3L/32	ION-35170 ION-45170	420	374	480	215
STN 106x58/3L/32 SSTN 106x58/3L/32	ION-35270 ION-45270	580	534	480	215
STN 106x84/3L/32 SSTN 106x84/3L/32	ION-35370 ION-45370	840	794	480	215

*)dla wysokości 420 mm dostępne tylko z drzwiami dwuskrzydłowymi



Obudowę można łączyć z poniższymi wyrobami

Cabinet can be combined with following products / Корпус можно соединять со следующей продукцией

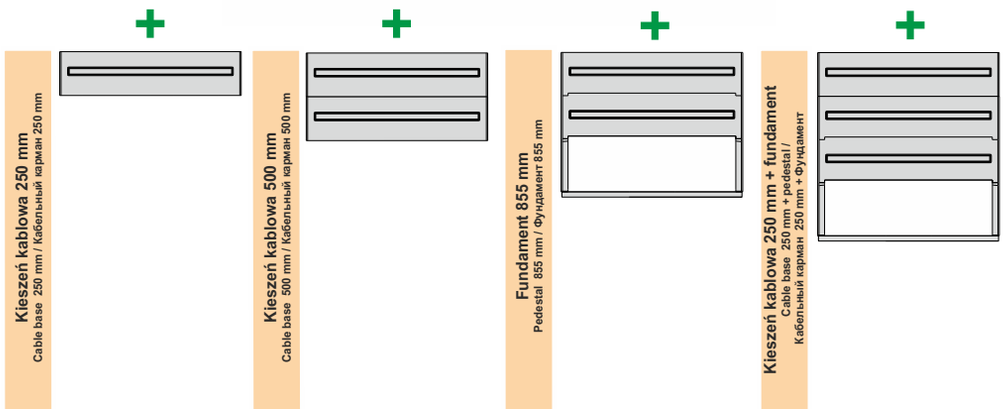

Obudowa + kieszeń kablowa 250 mm
Cabinet + cable base 250 mm
Корпус + Кабельный карман 250 mm

Typ Type / Тип	Nr kat. Art. no / Но. арт.	A
STN 106x42/3L/32+KKN SSTN 106x42/3L/32+KKN	ION-35173 ION-45173	670 690
STN 106x58/3L/32+KKN SSTN 106x58/3L/32+KKN	ION-35273 ION-45273	830 850
STN 106x84/3L/32+KKN SSTN 106x84/3L/32+KKN	ION-35373 ION-45373	1090 1110

Obudowa + kieszeń kablowa 500 mm
Cabinet + cable base 500 mm
Корпус + Кабельный карман 500 mm

Typ Type / Тип	Nr kat. Art. no / Но. арт.	A
STN 106x42/3L/32+KKN 500 SSTN 106x42/3L/32+KKN 500	ION-35174 ION-45174	920 940
STN 106x58/3L/32+KKN 500 SSTN 106x58/3L/32+KKN 500	ION-35274 ION-45274	1080 1100
STN 106x84/3L/32+KKN 500 SSTN 106x84/3L/32+KKN 500	ION-35374 ION-45374	1340 1360

Obudowa + fundament 855 mm
Cabinet + pedestal 855 mm
Корпус + Фундамент 855 mm

Typ Type / Тип	Nr kat. Art. no / Но. арт.	A
STN 106x42/3L/32+FTN SSTN 106x42/3L/32+FTN	ION-35171 ION-45171	1275 1295
STN 106x58/3L/32+FTN SSTN 106x58/3L/32+FTN	ION-35271 ION-45271	1435 1455
STN 106x84/3L/32+FTN SSTN 106x84/3L/32+FTN	ION-35371 ION-45371	1695 1715

Obudowa + kieszeń kablowa 250 mm + fundament
Cabinet + cable base 250 mm + pedestal
Корпус + Кабельный карман 250 mm + Фундамент

Typ Type / Тип	Nr kat. Art. no / Но. арт.	A
STN 106x42/3L/32+KKN+FTN SSTN 106x42/3L/32+KKN+FTN	ION-35172 ION-45172	1525 1545
STN 106x58/3L/32+KKN+FTN SSTN 106x58/3L/32+KKN+FTN	ION-35272 ION-45272	1685 1705
STN 106x84/3L/32+KKN+FTN SSTN 106x84/3L/32+KKN+FTN	ION-35372 ION-45372	1945 1965

Istnieje możliwość zabudowania obudowy na jednej bądź większej ilości kieszeni kablowych oraz zastosowania kieszeni kablowej z denkiem (KKDN)

There is a possibility of mounting the cabinet on one or more cable bases as well as using cable base with bottom.

Существует возможность конфигурации корпусов на одном или нескольких кабельных карманах, а так же использование кабельного кармана с дном(KKDN)

Producent zastrzega sobie prawo wprowadzania zmian technicznych / The producer reserves the right to introduce technical modifications / Производитель оставляет за собой право вносить технические изменения

Obudowy / Cabinets / Корпуса
STN 106X42/3P, STN 106X58/3P, STN 106X84/3P

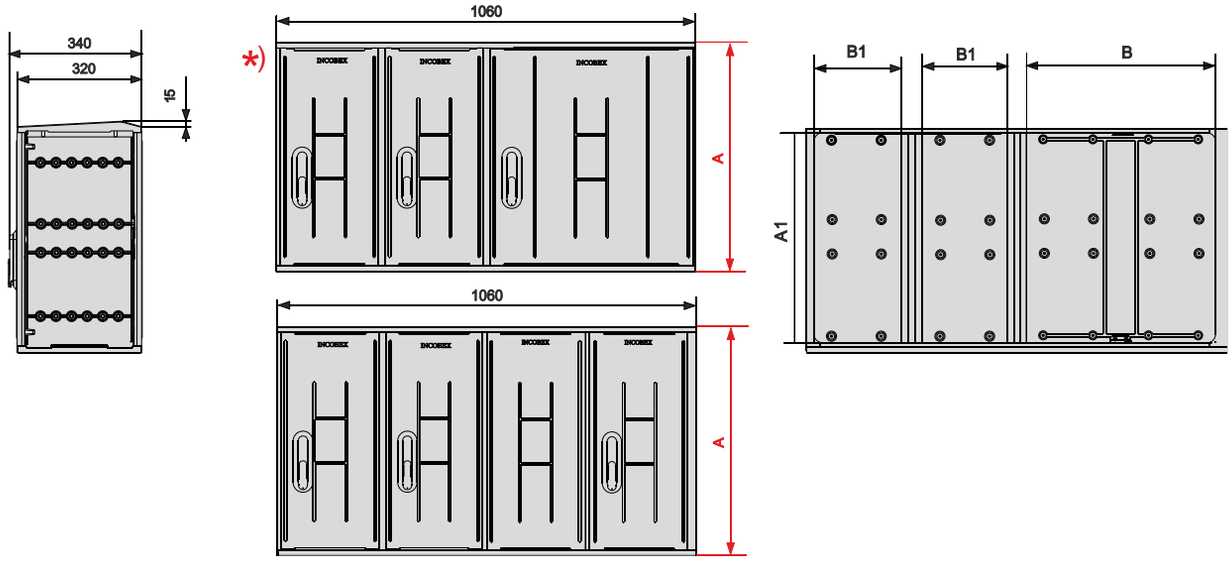

Obudowa + kieszeń kablowa 250 mm
Cabinet + cable base 250 mm
Корпус + Кабельный карман 250 mm

Typ Type / Тип	Nr kat. Art. no / Но. арт.	A
STN 106x42/3P/32+KKN SSTN 106x42/3P/32+KKN	ION-35183 ION-45183	670 690
STN 106x58/3P/32+KKN SSTN 106x58/3P/32+KKN	ION-35283 ION-45283	830 850
STN 106x84/3P/32+KKN SSTN 106x84/3P/32+KKN	ION-35383 ION-45383	1090 1110

Obudowa + kieszeń kablowa 500 mm
Cabinet + cable base 500 mm
Корпус + Кабельный карман 500 mm

Typ Type / Тип	Nr kat. Art. no / Но. арт.	A
STN 106x42/3P/32+KKN 500 SSTN 106x42/3P/32+KKN 500	ION-35184 ION-45184	920 940
STN 106x58/3P/32+KKN 500 SSTN 106x58/3P/32+KKN 500	ION-35284 ION-45284	1080 1100
STN 106x84/3P/32+KKN 500 SSTN 106x84/3P/32+KKN 500	ION-35384 ION-45384	1340 1360

Obudowa + fundament 855 mm
Cabinet + pedestal 855 mm
Корпус + Фундамент 855 mm

Typ Type / Тип	Nr kat. Art. no / Но. арт.	A
STN 106x42/3P/32+FTN SSTN 106x42/3P/32+FTN	ION-35181 ION-45181	1275 1295
STN 106x58/3P/32+FTN SSTN 106x58/3P/32+FTN	ION-35281 ION-45281	1435 1455
STN 106x84/3P/32+FTN SSTN 106x84/3P/32+FTN	ION-35381 ION-45381	1695 1715

Obudowa + kieszeń kablowa 250 mm + fundament
Cabinet + cable base 250 mm + pedestal
Корпус + Кабельный карман 250 mm + Фундамент

Typ Type / Тип	Nr kat. Art. no / Но. арт.	A
STN 106x42/3P/32+KKN+FTN SSTN 106x42/3P/32+KKN+FTN	ION-35182 ION-45182	1525 1545
STN 106x58/3P/32+KKN+FTN SSTN 106x58/3P/32+KKN+FTN	ION-35282 ION-45282	1685 1705
STN 106x84/3P/32+KKN+FTN SSTN 106x84/3P/32+KKN+FTN	ION-35382 ION-45382	1945 1965

Typ Type / Тип	Nr kat. Art. no / Но. арт.	A	A1	B	B1
STN 106x42/3P/32 SSTN 106x42/3P/32	ION-35180 ION-45180	420	366	480	215
STN 106x58/3P/32 SSTN 106x58/3P/32	ION-35280 ION-45280	580	526	480	215
STN 106x84/3P/32 SSTN 106x84/3P/32	ION-35380 ION-45380	840	786	480	215

*)dla wysokości 420 mm dostępne tylko z drzwiami dwuskrzydłowymi



Obudowę można łączyć z poniższymi wyrobami

Cabinet can be combined with following products / Корпус можно соединять со следующей продукцией

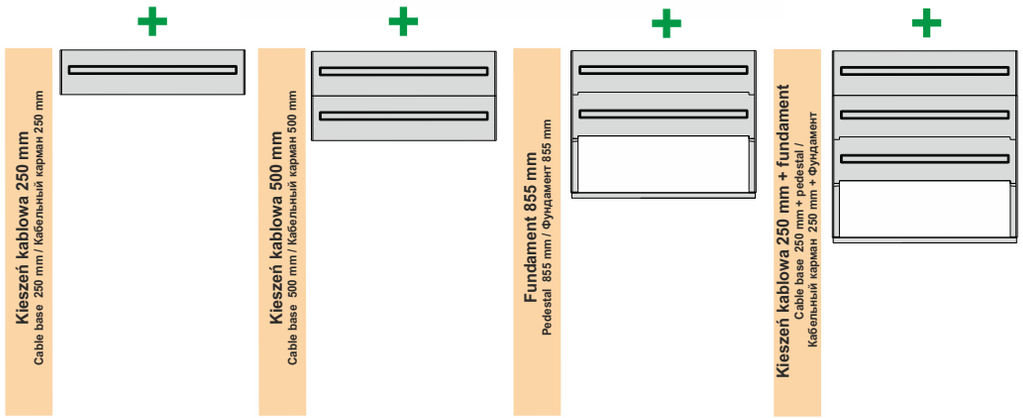

Istnieje możliwość zabudowania obudowy na jednej bądź większej ilości kieszeni kablowych oraz zastosowania kieszeni kablowej z denkiem (KKDN)

There is a possibility of mounting the cabinet on one or more cable bases as well as using cable base with bottom.

Существует возможность конфигурации корпусов на одном или нескольких кабельных карманах, а так же использование кабельного кармана с дном(KKDN)

Producent zastrzega sobie prawo wprowadzania zmian technicznych / The producer reserves the right to introduce technical modifications / Производитель оставляет за собой право вносить технические изменения

INCOBEX
www.incobex.pl office@incobex.pl
tel. +48 (033) 822 70 63, fax. +48 (033) 822 70 64

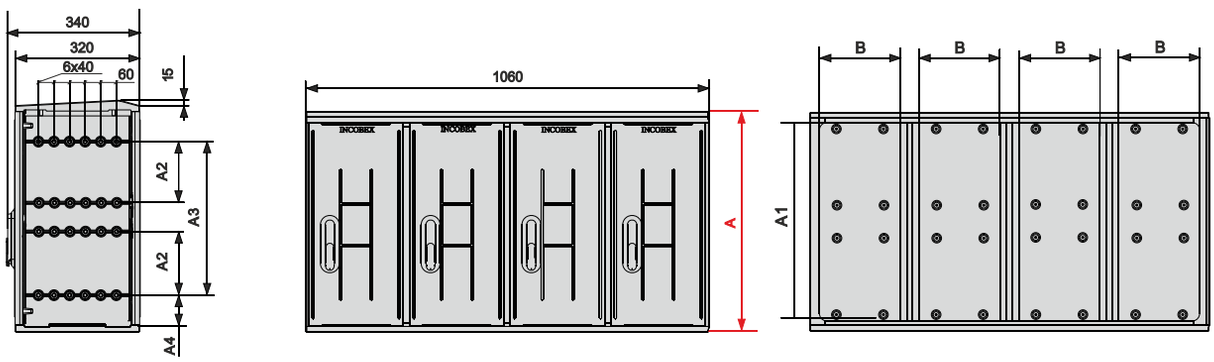

Typ Type / Тип	Nr kat. Art. no / Но. арт.	A	A1	B	B1
STN 106x42/4/32 SSTN 106x42/4/32	ION-35140 ION-45140	420	374	215	-
STN 106x58/4/32 SSTN 106x58/4/32	ION-35240 ION-45240	580	534	215	-
STN 106x84/4/32 SSTN 106x84/4/32	ION-35340 ION-45340	840	794	215	-



Obudowa + kieszeń kablowa 250 mm
Cabinet + cable base 250 mm
Корпус + Кабельный карман 250 mm

Typ Type / Тип	Nr kat. Art. no / Но. арт.	A
STN 106x42/4/32+KKN SSTN 106x42/4/32+KKN	ION-35143 ION-45143	670 690
STN 106x58/4/32+KKN SSTN 106x58/4/32+KKN	ION-35243 ION-45243	830 850
STN 106x84/4/32+KKN SSTN 106x84/4/32+KKN	ION-35343 ION-45343	1090 1110

Obudowa + kieszeń kablowa 500 mm
Cabinet + cable base 500 mm
Корпус + Кабельный карман 500 mm

Typ Type / Тип	Nr kat. Art. no / Но. арт.	A
STN 106x42/4/32+KKN 500 SSTN 106x42/4/32+KKN 500	ION-35144 ION-45144	920 940
STN 106x58/4/32+KKN 500 SSTN 106x58/4/32+KKN 500	ION-35244 ION-45244	1080 1100
STN 106x84/4/32+KKN 500 SSTN 106x84/4/32+KKN 500	ION-35344 ION-45344	1340 1360

Obudowa + fundament 855 mm
Cabinet + pedestal 855 mm
Корпус + Фундамент 855 mm

Typ Type / Тип	Nr kat. Art. no / Но. арт.	A
STN 106x42/4/32+FTN SSTN 106x42/4/32+FTN	ION-35141 ION-45141	1275 1295
STN 106x58/4/32+FTN SSTN 106x58/4/32+FTN	ION-35241 ION-45241	1435 1455
STN 106x84/4/32+FTN SSTN 106x84/4/32+FTN	ION-35341 ION-45341	1695 1715

Obudowa + kieszeń kablowa 250 mm + fundament
Cabinet + cable base 250 mm + pedestal
Корпус + Кабельный карман 250 mm + Фундамент

Typ Type / Тип	Nr kat. Art. no / Но. арт.	A
STN 106x42/4/32+KKN+FTN SSTN 106x42/4/32+KKN+FTN	ION-35142 ION-45142	1525 1545
STN 106x58/4/32+KKN+FTN SSTN 106x58/4/32+KKN+FTN	ION-35242 ION-45242	1685 1705
STN 106x84/4/32+KKN+FTN SSTN 106x84/4/32+KKN+FTN	ION-35342 ION-45342	1945 1965

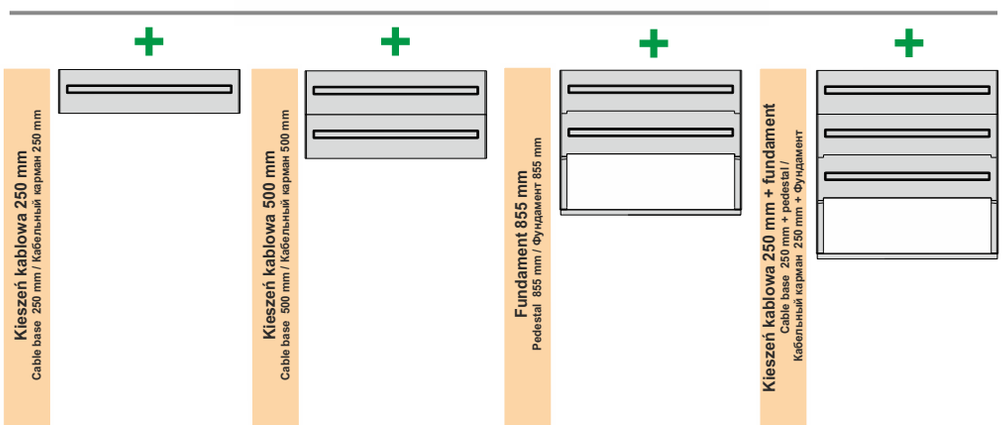

Istnieje możliwość zabudowania obudowy na jednej bądź większej ilości kieszeni kablowych oraz zastosowania kieszeni kablowej z denkiem (KKDN)

There is a possibility of mounting the cabinet on one or more cable bases as well as using cable base with bottom.

Существует возможность конфигурации корпусов на одном или нескольких кабельных карманах, а так же использование кабельного кармана с дном(KKDN)

Producent zastrzega sobie prawo wprowadzania zmian technicznych / The producer reserves the right to introduce technical modifications / Производитель оставляет за собой право вносить технические изменения

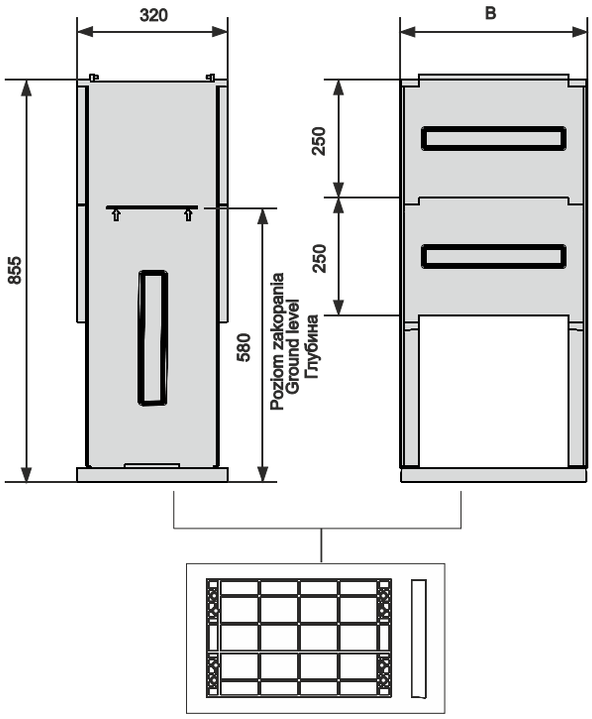

Płyta ustojowa plastikowa
Stabilizing plastic grid
Стабилизирующая пластмассовая плита

Fundament Pedestals / Фундаменты		
Typ Type / Тип	**Nr kat. Art. no / Но. арт.**	**B**
FTN 26/32	ION-50301	260
FTN 40/32	ION-51301	400
FTN 53/32	ION-52301	530
FTN 66/32	ION-53301	660
FTN 80/32	ION-54301	800
FTN 106/32	ION-55301	1060

Fundament z kieszenią kablową Pedestal with cable base / Фундаменты с кабельным карманом		
Typ Type / Тип	**Nr kat. Art. no / Но. арт.**	**B**
FTN 26/32+KKN	ION-50302	260
FTN 40/32+KKN	ION-51302	400
FTN 53/32+KKN	ION-52302	530
FTN 66/32+KKN	ION-53302	660
FTN 80/32+KKN	ION-54302	800
FTN 106/32+KKN	ION-55302	1060

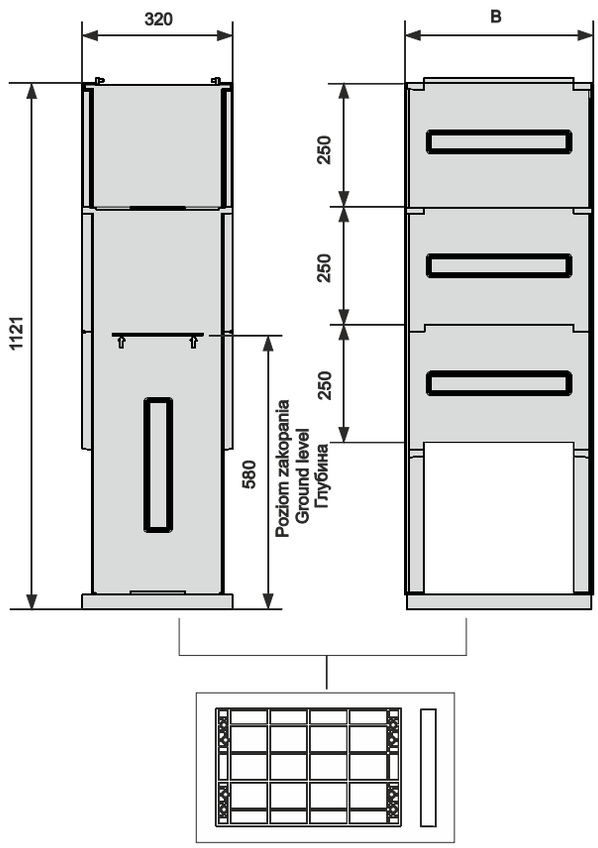

Płyta ustojowa plastikowa
Stabilizing plastic grid
Стабилизирующая пластмассовая плита

INCOBEX
www.incobex.pl office@incobex.pl
tel. +48 (033) 822 70 63, fax. +48 (033) 822 70 64

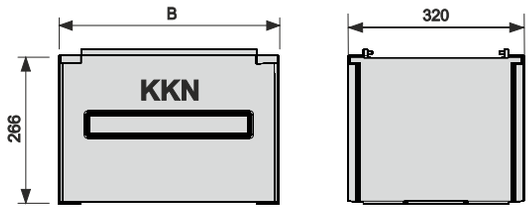

Kieszeń kablowa Cable base / Кабельный карман		
Typ Type / Тип	Nr kat. Art. no / Но. арт.	B
KKN 26/32	ION-50000	260
KKN 40/32	ION-51000	400
KKN 53/32	ION-52000	530
KKN 66/32	ION-53000	660
KKN 8032	ION-54000	800
KKN 106/32	ION-55000	1060

Kieszeń kablowa z denkiem Cable base with bottom / Кабельный карман с дном		
Typ Type / Тип	Nr kat. Art. no / Но. арт.	B
KKDN 26/32	ION-50003	260
KKDN 40/32	ION-51003	400
KKDN 53/32	ION-52003	530
KKDN 66/32	ION-53003	660
KKDN 80/32	ION-54003	800
KKDN 106/32	ION-55003	1060

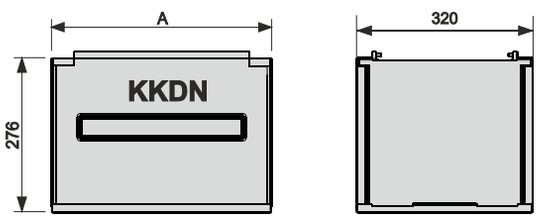

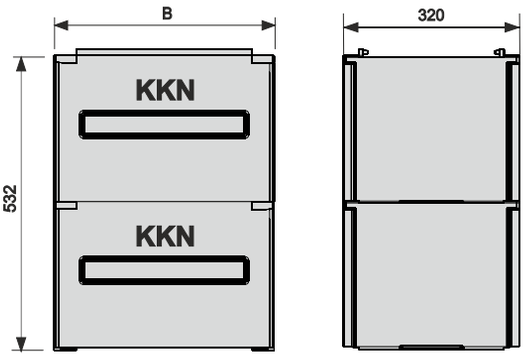

Kieszeń kablowa h=500mm Cable base h=500mm / Кабельный карман h=500mm		
Typ Type / Тип	Nr kat. Art. no / Но. арт.	B
KKN 26x500/32	ION-50004	260
KKN 40x500/32	ION-51004	400
KKN 53x500/32	ION-52004	530
KKN 66x500/32	ION-53004	660
KKN 80x500/32	ION-54004	800
KKN 106x500/32	ION-55004	1060

Kieszeń kablowa z denkiem h=500mm Cable base with bottom h=500mm / Кабельный карман с дном h=500mm		
Typ Type / Тип	Nr kat. Art. no / Но. арт.	B
KKDN 26x500/32	ION-50005	260
KKDN 40x500/32	ION-51005	400
KKDN 53x500/32	ION-52005	530
KKDN 66x500/32	ION-53005	660
KKDN 80x500/32	ION-54005	800
KKDN 106x500/32	ION-55005	1060

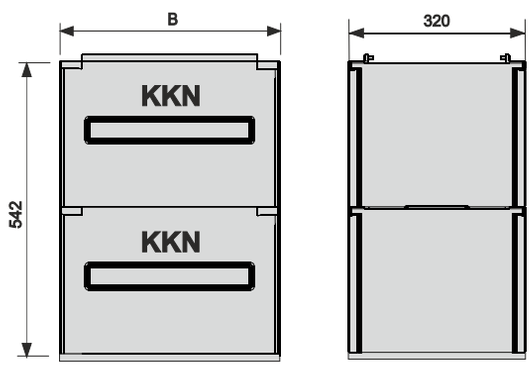

pronutec
gorlan

PODSTAWY **BTVA** I ROZŁĄCZNIKI BEZPIECZNIKOWE LISTWOWE **BTVC**

od 160 do 1260 A



ROZŁĄCZNIKI DO INSTALACJI FOTOWOLTAICZNYCH O NAPIĘCIU 800 VAC



ROZŁĄCZNIKI BEZPIECZNIKOWE KASETOWE **BTHC**

od 160 do 630 A

Instalacja na płycie montażowej
Montaż na szynach DIN
Wersja do montażu na moście szynowym 60 mm



telergon
gorlan

Aparaty elektryczne produkowane z materiałów samogasnących w klasie V0

ROZŁĄCZNIKI IZOLACYJNE **S5000**

od 40 do 6300 A

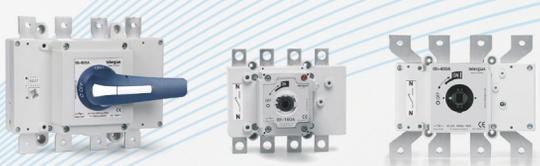

NOWOŚĆ

ROZŁĄCZNIKI IZOLACYJNE Z BEZPIECZNIKAMI **M3**

od 32 do 250 A



PRZEŁĄCZNIKI SIEĆ – AGREGAT **S5000 - L / F - CCF - CCP**

od 40 do 3150 A



Znamionowe napięcia łączeniowe Ue do 1000 VAC oraz do 1500 VDC

ŁĄCZNIKI KRZYWKOWE **T**

od 10 do 800 A



ROZŁĄCZNIKI IZOLACYJNE PRĄDU STAŁEGO **S5000 DC**

od 13 do 1250 A



gorlan polska

Gorlan Polska Sp. z o. o.
ul. Żeromskiego 18
56-420 Bierutów
Polska

tel. +48 56 623 14 65
fax +48 56 623 14 65

polska@gorlanteam.com
www.gorlanteam.com

Informacje techniczne
Technical information
Техническая информация

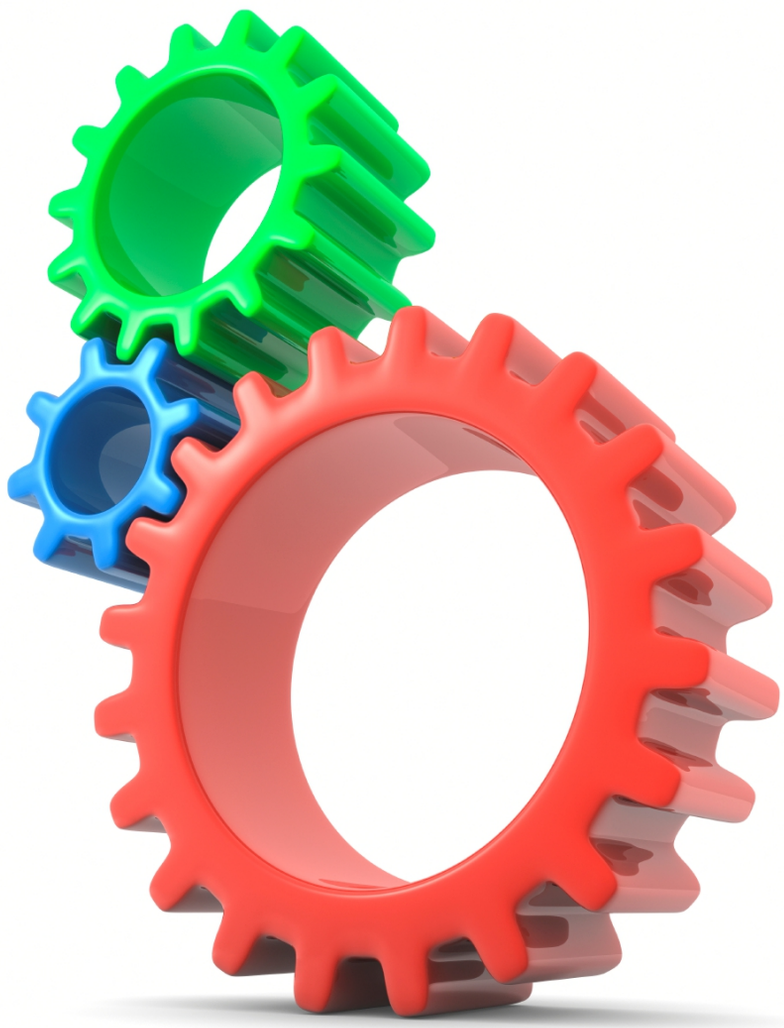

INCOBEX

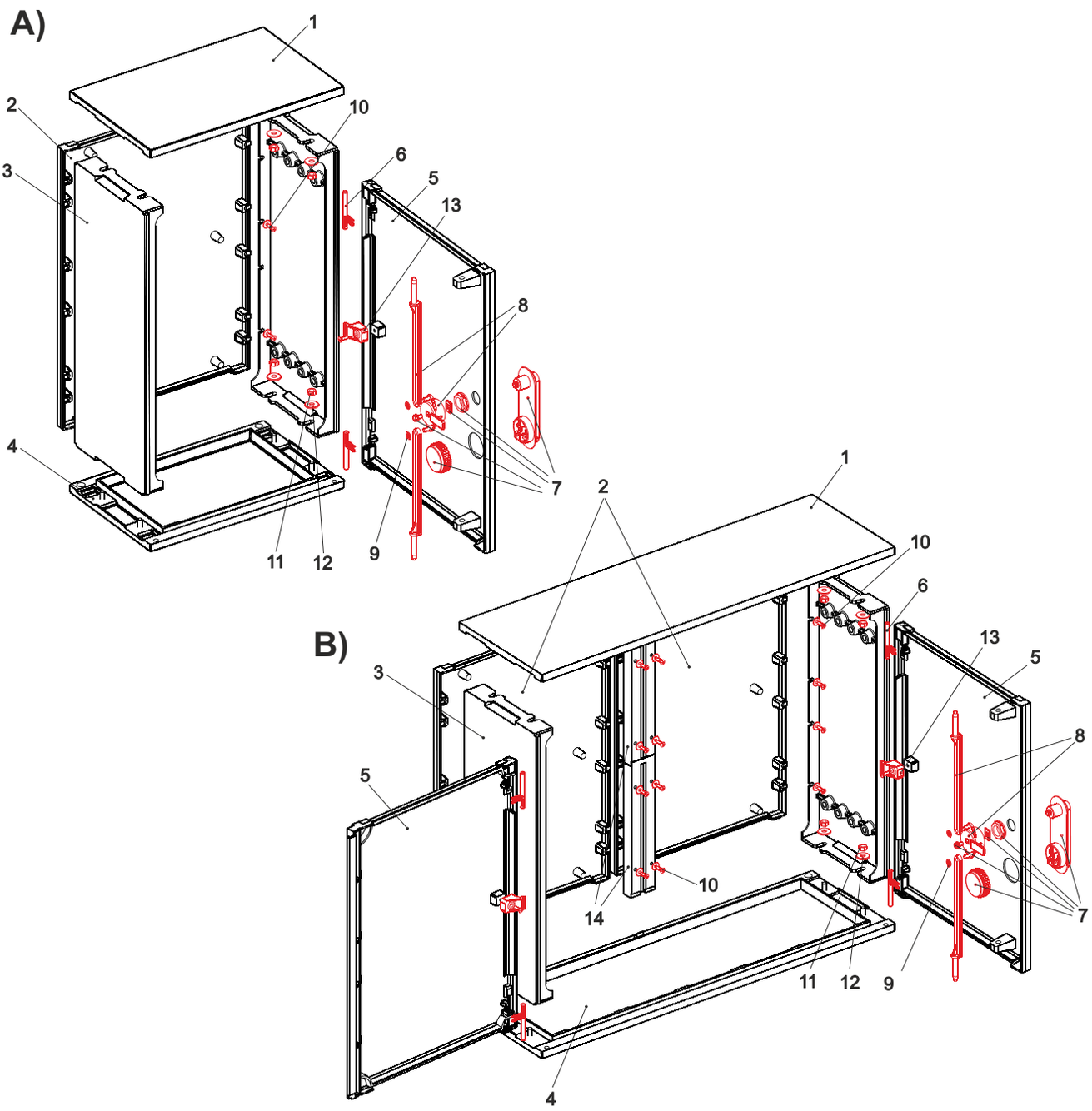

	Typ Type / Тип	Ilość / Quantity / Количество A)	 B)
1	**Daszek płaski lub skośny** Slanted or flat roof / Плоская или косая крышка	1	1
2	**Tył** Back wall / Задняя стенка	1	2
3	**Bok** Side wall / Боковая стенка	2	2
4	**Denko** Base / Дно	1	1
5	**Drzwi** Door / Дверь	1	2
6	**Zawias** Hinge / Фиксатор двери (петли)	2	4
7	**Zamek HS** HS lock / Замок HS	1	1

	Typ Type / Тип	Ilość / Quantity / Количество A)	 B)
8	**Cięgna 42, 58 lub 84** Strings 42, 58 or 84 / Ригель 42, 58 или 84	1	1
9	**Podkładka blokująca** Washer / Шайба	2	2
10	**Wkręt 5x14 + podkładka wzmocniona⌀5** Screw 5x14 +⌀5 strengthen washer / Шуруп 5x14 + шайба	6	16
11	**Nakrętka M6** M6 nut / Гайка M6	8	8
12	**Podkładka wzmocniona Ø 6** Ø 6 strength washer / шайба Ø 6	8	8
13	**Zawias środkowy** Middle hinge / Средняя петля	1	2
14	**Listwa łączeniowa** Connector / Соединительная планка		2

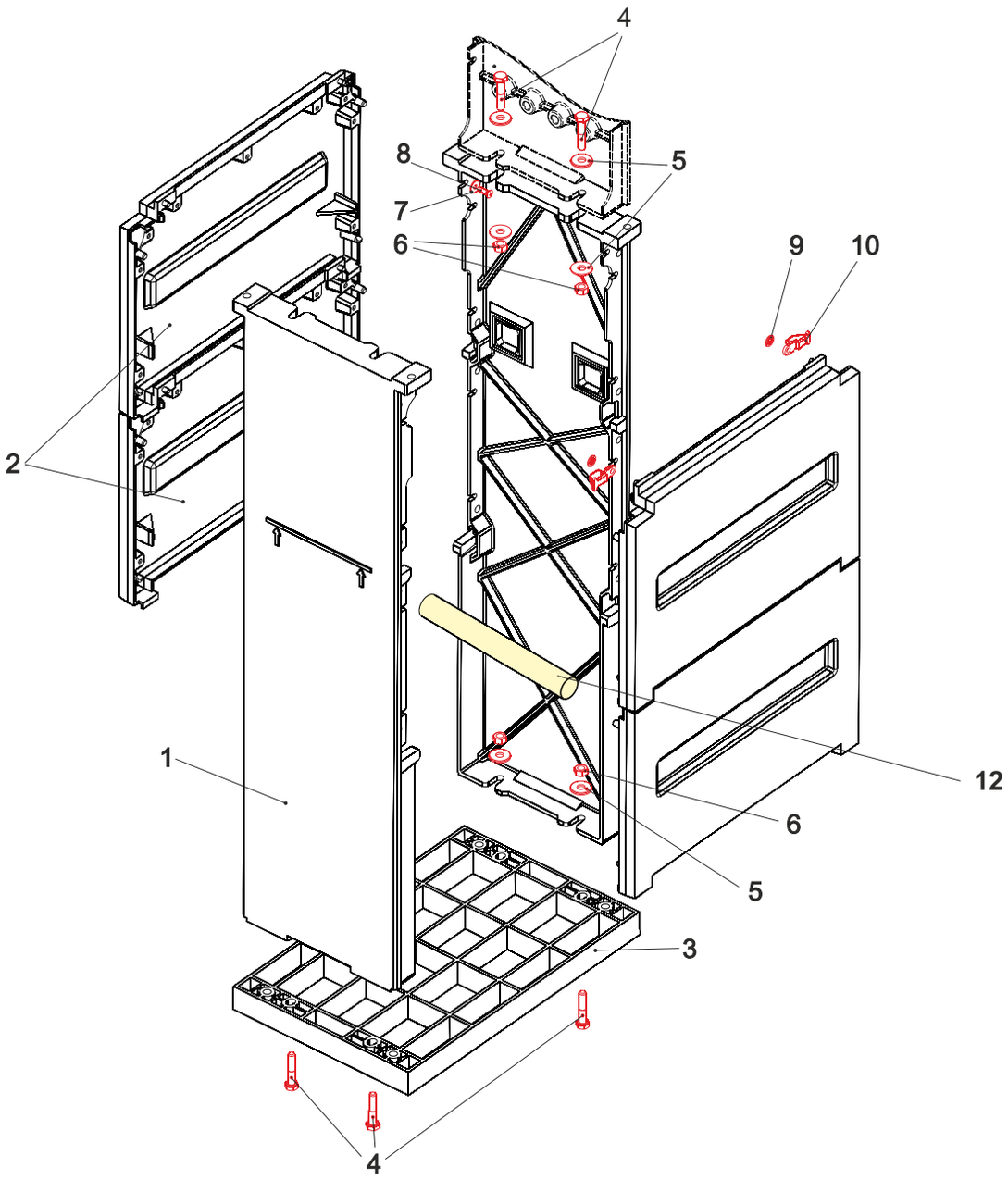

	Typ Type / Тип	Ilość / Quantity / Количество
1	**Noga fundamentu** Pedestal leg / Нога фундамента	2
2	**Osłona fundamentu** Front parts of pedestall / Защита фундамента	4
3	**Podstawa fundamentu** Pedestal stabilizing grid / Фронтальная панель фундамента	1
4	**Śruba M8x30** M8x30 screw / Винт M8x30	8
5	**Podkładka wzmocniona Ø 8** Ø 8 strength washer / шайба Ø 8	12
6	**Nakrętka M8** M8 nut / Гайка M8	8

	Typ Type / Тип	Ilość / Quantity / Количество
7	**Podkładka wzmocniona Ø 5** Ø 5 strengthen washer / шайба Ø 5	10
8	**Wkręt 5x14** Screw 5x14 / Винт 5x14	10
9	**Podkładka blokująca** Washer / Шайба	2
10	**Zasówka** Slide dumper / Задвижка	2
11	**Blokada tyłów - dot. szaf o szer. 530 i 800** Bloking of back wall - re cab. 530 and 800 width/ Блокировка задних стен -кас.корпусов шириной 530 и 800	1
12	**Rozpórka** Strut / Распорка	1

Przekładka zewnętrzna
External partition / Наружная прокладка

Możliwość konfiguracji ze wszystkimi dostępnymi wysokościami i szerokościami obudów / Can be configured with all available heights and widths of cabinets. / Возможность конфигурации со всеми доступными высотами и ширинами корпусов.

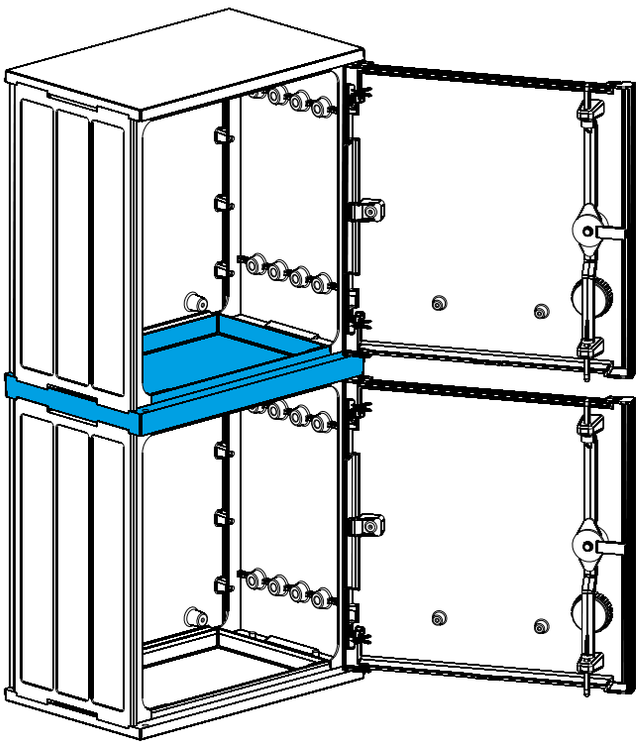

Typ Type / Тип	Nr kat. Art.. no / Но. арт.
STN 26X42+STN 26X42	IOB-30410
SSTN 26X42+STN 26X42	IOB-40410
STN 40X42+STN 40X42	IOB-31410
SSTN 40X42+STN 40X42	IOB-41410

Przekładka wewnętrzna
Internal partition / Внутренняя прокладкаs

Możliwość konfiguracji z obudowami o wysokości 840 i szerokości 260 i 400 mm / Can be configured with cabinets of 840 height and 260 and 400 width / Возможность конфигурации с корпусами высотой 840 и шириной 260 и 400 мм

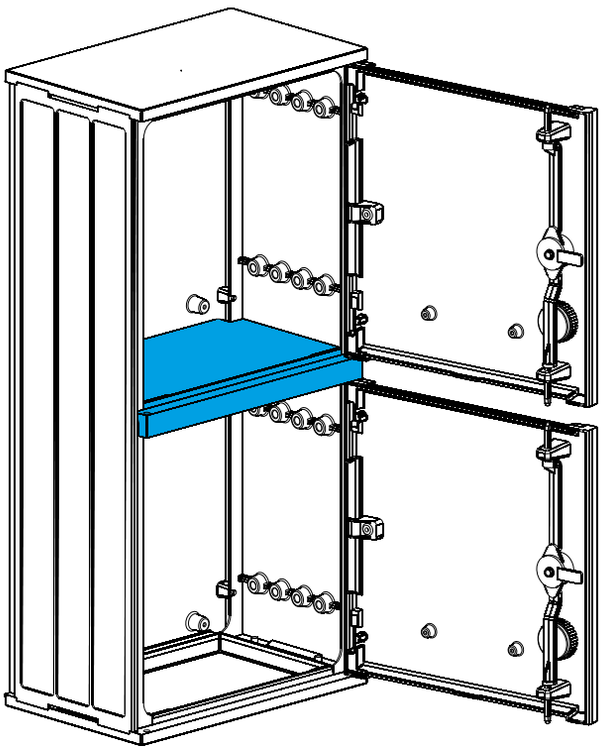

Typ Type / Тип	Nr kat. Art.. no / Но. арт.
STN 26X84/2	IOB-30320
SSTN 26X84/2	IOB-40320
STN 40X84/2	IOB-31320
SSTN 40X84/2	IOB-41320

INCOBEX
www. incobex.pl office@incobex.pl
tel. +48 (033) 822 70 63, fax. +48 (033) 822 70 64

Przekładka pionowa wewnętrzna
Internal vertical partition / Вертикальная внутренняя прокладка

Możliwość konfiguracji z obudowami o wysokości 420, 580 i 840 oraz szerokości 530, 660, 800, 1060 mm
Can be configured with cabinets of 420, 580, 840 height and 530, 660, 800, 1060 mm width
Возможность конфигурации с корпусами высотой 420, 580 и 840 и шириной 420, 580 мм

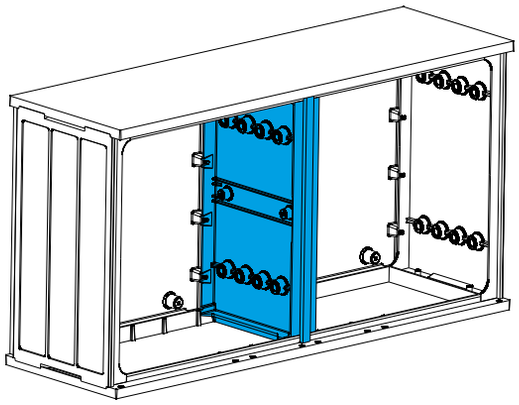

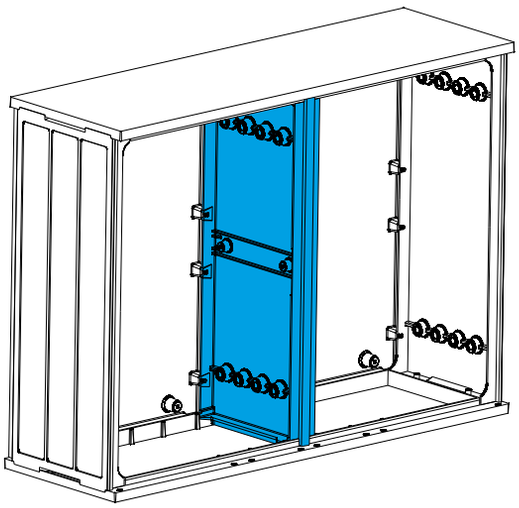

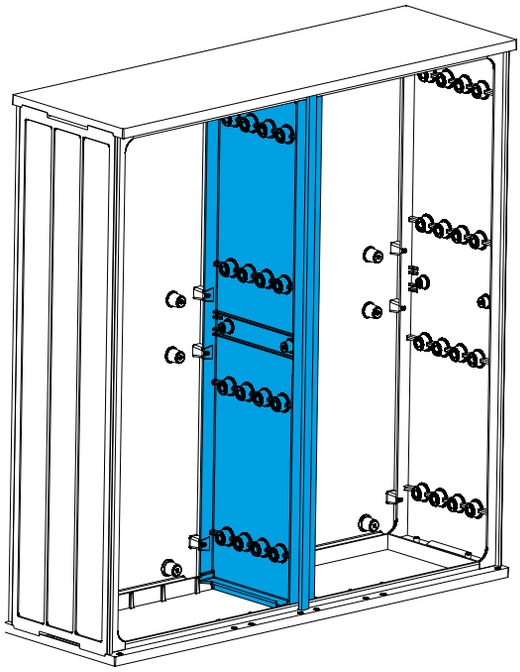

Przykładowe zastosowanie przekładek
Exemplary usage of partitions / Предметное применение прокладок

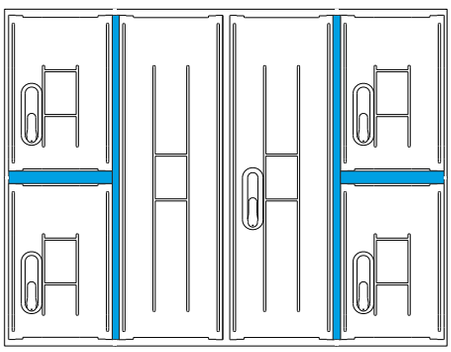

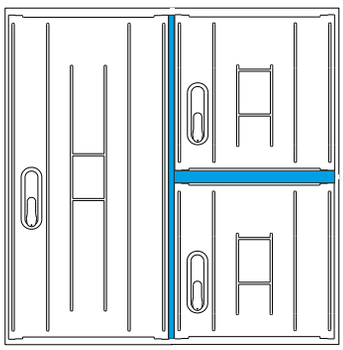

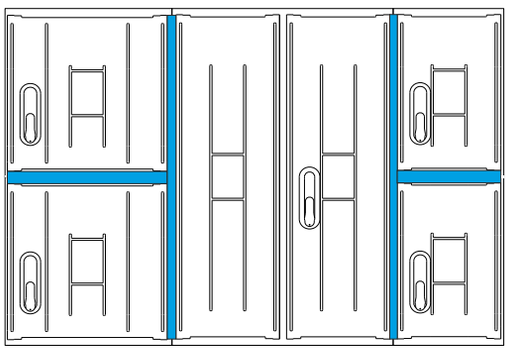

Montaż aparatów listwowych

Assembly vertical fuse switches / Монтаж вертикальных аппаратов

Maksymalne ilości modułów 100* mm możliwych do zabudowania w obudowach o wysokości 840 mm
Max number of modules 100 mm which can be assembly in cabinets 840 mm high
Максимальное количество модулей величиной 100мм, монтаж в корпусах высотой 840мм.

Szerokość obudowy / Cabinet width / Ширина корпуса	265 mm	400 mm	530 mm	660 mm	800 mm	1060 mm
Ilość modułów Number of modules Количество модулей	2	3	4,5	6	7	10
Ilość modułów w przypadku zastosowania sprzęgła Number of modules in case of using bus bar coupler switch Количество модулей в случае использования сцепления	x	x	1,5/S/1,5	2/S/2,5	3/S/3	4/S/4,5

*- jeden moduł wielkości 100 mm odpowiada jednemu aparatowi listwowemu gr. 1, 2, 3, gr. 00 1/2 modułu

*- One module 100 mm is equivalent to one vertical fuse switch 1,2,3 group " 00" group - 1/2 module

*- один модуль величиной 100мм соответствует одному вертикальному аппарату группы 1, 2, 3; группе 00 соответствует 1/2 модуля

Montaż aparatów w obudowach o szerokości 265, 400 mm
Assembly of equipment in cabinets 265 and 400 mm wide
Монтаж аппаратов в корпусах шириной 265 и 400мм

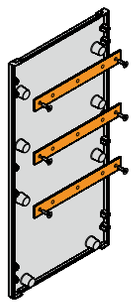

Montaż aparatów w obudowach o szerokości 530, 800 i 1600 mm
Assembly of equipment in cabinets 530, 800 and 1060 mm wide
Монтаж аппаратов в корпусах шириной 530, 800 и 1060 мм

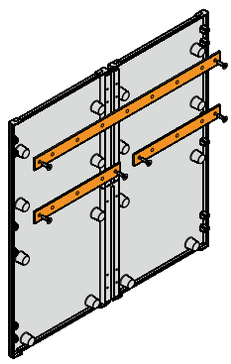

Wymiary szyn miedzianych
Dimension of copper bars
Размеры медных шин

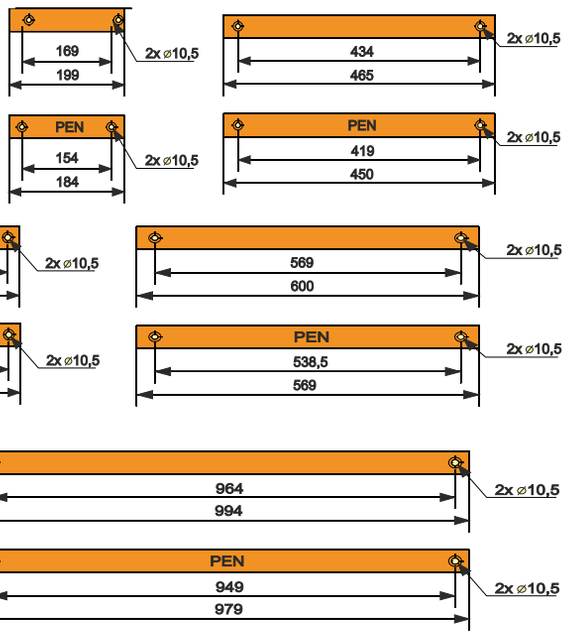

Obudowy o wysokości 840 mm posiadają wersję (kod IOBK lub IONK) z wytłoczonym izolatory do montażu szyn (L1, L2, L3, PEN) śrubami M10 w rozstawie 185 mm
Cabinets 840 mm high, may be produced with IOBK and IONK code versions, which means they have isolators on their back to mount busbars (L1, L2, L3, PEN) with M10 screws in 185 mm spacing.
Корпуса высотой 840 мм имеют версию (код IOBK или IONK) с изоляторами для монтажа шин (L1, L2, L3, PEN) болтами M10 на расстоянии 185 мм.

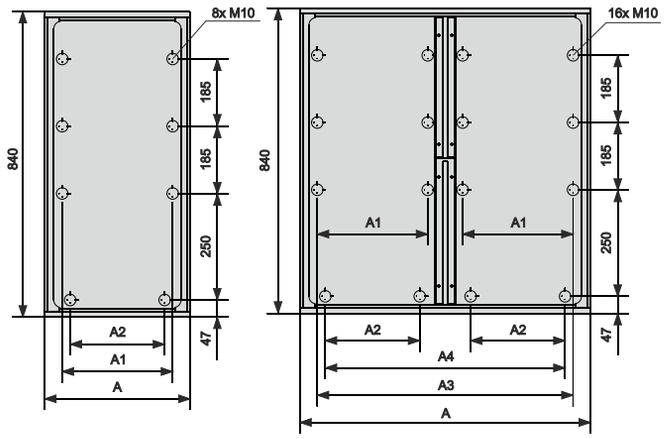

A	A1	A2	A3	A4
265	169	154	-	-
400	304	260	-	-
530	169	154	434	419
660	169/304	154/260	569	538,5
800	304	260	704	673,5
1060	434	419	964	949

INCOBEX
www. incobex.pl office@incobex.pl
tel. +48 (033) 822 70 63, fax. +48 (033) 822 70 64

System montażu aparatów
Assembly system for electrical equipment / Система монтажа оборудования

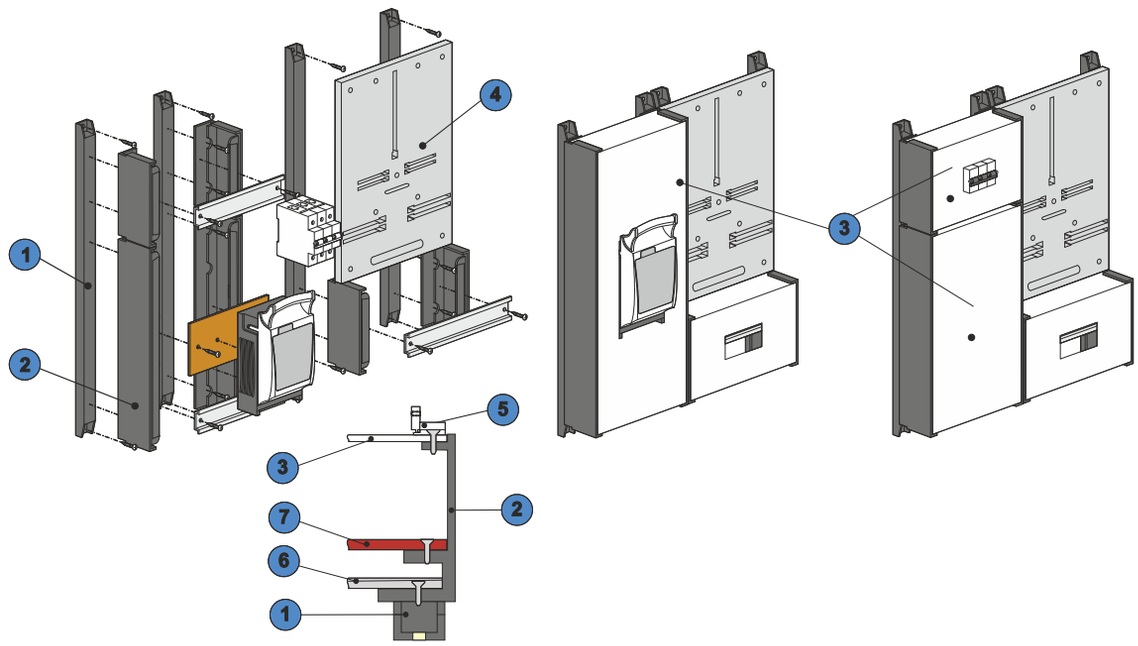

Opis systemu
Description of the system / описание системы

System montażu aparatów elektrycznych pozwala w szybki i łatwy sposób wyposażyć obudowy typu STN w : aparaturę modułową, rozłączniki bezpiecznikowe gr 00 i 000, układy pomiarowe 1F i 3F.

W skład systemu wchodzą:
- wsporniki montażowe typu WMN
- boki kanałów montażowych typu BKMN
- maskownice typu MKM (3)
- tablice licznikowe 1F i 3F (4)
- zabezpieczenie pod plombę ZP (5)

Boki kanałów posiadają dwa poziomy montażu. Jeden (6) dla szyny TH 35 pod aparaty modułowe, drugi (7) dla płyt, blach montażowych dla rozłączników skrzynkowych.

Assembly system for electrical equipment enables quick and easy way to equip STN cabinets with: module equipment , switch fuses 00 and 000 , measuring device (counter boards). The system consists of :
- mounting cantilevers type WMN
- mounting side canals type BKMN
- mounting canal covers system MKMN
- counter boards 1F and 3F(4)
- protection seals (5)

Mounting side canals have two mounting levels : one for eurobus (module equipment) the second for mounting sheets, insulation plates, switch fuses 00.

Side mounting canals have two mounting levels : one (6)for eurobus (module equipment) the second (7) for mounting sheets, insulation plates, switch fuses 00.

Система монтажа электрических аппаратов позволяет быстрым и простым способом оборудовать корпуса типа ST и STN модульной аппаратурой, предохранительными разъединителями группы 00 и 000, измерительными устройствами 1F и 3F.

Система включает в себя:
- монтажные кронштейны WM (1)
- боки монтажных каналов типа BKM (2)
- маскировочный элемент MKM (3)
- монтажная панель счетчика 1F i 3F (4)
- Защита пломбы ZP (5)

Боки каналов состоят из двух уровней монтажа. Один(6) для шины TH 35 под модульные аппараты, второй (7) для плит, монтажных панелей для разъединителей нагрузки.

Wentylacja
Gravitational ventilation / Вентиляция

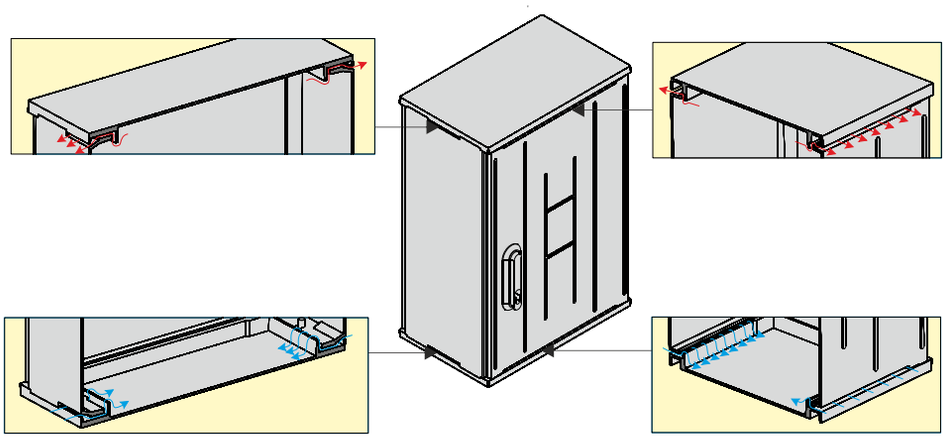

Parametry obudów
Cabinets parameters / Технические параметры корпусов

Obudowy termoutwardzalne typu STN składane są z elementów wykonanych z tworzywa termoutwardzalnego typu SMC.
Wszystkie obudowy posiadają przygotowane miejsca do montażu konstrukcji nośnych pod aparaty elektryczne.
Charakteryzują się modułową konstrukcją co pozwala na dowolną konfigurację rozdzielni, karbowaną powierzchnią co dodatkowo wzmacnia konstrukcję, dobrym systemem wentylacji grawitacyjnej, kątem otwarcia drzwiczek o 180 .
Poniżej przedstawiamy podstawowe parametry oraz normy, których wymagania spełniają obudowy typu STN

Znamionowe napięcie izolacji	- 1000V AC / 1500V DC*
Znamionowy prąd	- 630A
Stopienie ochronny	- IP 44, IK 10
Klasa ochronności	- II
Kolor	- RAL7035
Kategoria palności	- HB, V0
Odporność na nadmierne ciepło	- 960 C°
Odporność na warunki atmosferyczne	- próba UV
Tolerancja wymiarów wyrobów	- ±5 mm

Zaprezentowane w niniejszym katalogu wyroby zostały przebadane przez jednostkę notyfikowaną BBJ-SEP na zgodność z poniższymi normami zharmonizowanymi z Dyrektywą Unii Europejskiej 2006/95/WE:
PN-EN 61439-1; PN-EN 61439-2; PN-EN 61439-5;
PN-EN 50298 ; PN-E-05163; PN-EN 62208.
Na podstawie uzyskanych certyfikatów obudowy typu STN są oznaczane znakami:

*** - w zależności od wyposażenia**

CE

Термореактивные корпуса типа STN состоят из элементов, сделанных из термореактивного материала типа SMC. Все корпуса имеют приготовленные места для монтажа несущих конструкций для электрических аппаратов. Они характеризируются: модульной конструкцией, что позволяет конфигурировать распределительные устройства, рифленой поверхностью, что дополнительно упрочняет конструкцию, хорошей системой гравитационной вентиляции, углом открытия дверей на 180.

Основные параметры и нормы, которым соответствуют корпуса типа STN.

Номинальное изоляционное напряжение	- 500В / 640В*
Номинальный ток	- 630А
Степени защиты	- IP 44, IK 10
Класс защиты	- II
Цвет	- RAL7035
Температура плавления	- HB, V0
Устойчивость к воздействию высоких температур	- 960 C°
Устойчивость к атмосферным воздействиям	- проба UV
Допустимые размеры продукции	- ±5 мм

Продукция представленная в каталоге была протестирована контролирующим органом в соответствие с нормами и стандартами согласованными с Директивой Европейского Союза:
2006/95/WE:
PN-EN 61439-1; PN-EN 61439-2; PN-EN 61439-5;
PN-EN 50298 ; PN-E-05163; PN-EN 62208.
На основании полученных сертификатов корпуса типа STN обозначается знаками:

***- в зависимости от комплектации**

CE

Thermosetting cabinets type STN are put together from elements made from type SMC thermosetting material. All cabinets have spaces prepared for assembling the supporting structures of electric devices. They are characterized by a modular construction (which allows for configurations of the switch board), a corrugated surface (which additionally strengthens the construction), and good systems of natural ventilation and doors with a 180-degree opening angle.

Below the basic parameters and standards the STN type cabinets conform are presented

Nominal insulation voltage	- 500V / 640 V
Nominal current intensity	- 630A Degreesof
Protection grades	- IP 44, IK 10
Class of protection	- II
Colour	- RAL7035
Flammability category	- HB, V0
Excessive heat resistance	- 960 C°
Weather conditions resistance	- UV test
Dimention tolerance	- ±5 mm

The products presented in this catalogue have been tested by a notified body BBJ-SEP for compliance with the above standards, in accordance with the Directive of European Union 2006/95/WE:
PN-EN 61439-1; PN-EN 61439-2; PN-EN 61439-5;
PN-EN 50298; PN-E-05163; PN-EN 62208.
On the basis of the received certificates, the type STN cabinets are marked:

*** - depending on the equipment**

CE

INCOBEX
www. incobex.pl office@incobex.pl
tel. +48 (033) 822 70 63, fax. +48 (033) 822 70 64

System montażu aparatów
Assembly system for electrical equipment / Система монтажа аппаратов

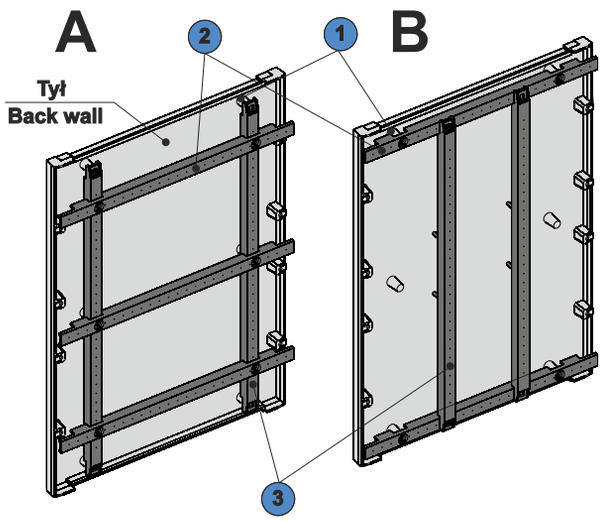

**Obudowy typu STN posiadają możliwość dwóch sposobów montażu wsporników.
Pierwszy sposób (A) polega na przykręceniu do wytłoczonych nadlewków (1) wsporników pionowych (3), a następnie do nich wsporników poziomych (1). Drugi sposób (B) pozwala z wykorzystaniem tych samych wsporników przykręcenie do nadlewków (1) najpierw wsporników poziomych (2) a następnie pionowych. (3).**

**There are two ways of mounting cantilevers in the cabinet back wall.
The first method (A) is to screw the vertical cantilevers (3) to the sprue (1) and then to the horizontal cantilevers (1).
The second method (B) allows you, using the same cantilevers, to screw to the sprue (1) the horizontal cantilevers first (2) and then the vertical ones.**

**Корпуса типа STN можно закрепить двумя способами установки кронштейнов.
Первый способ (A) заключается в том, что к консолям (1) привинчиваются вертикальные кронштейны (3), и после горизонтальные кронштейны. Второй способ (B) позволяет, используя те же кронштейны, закрепить к консолям сначала кронштейны горизонтальные и потом вертикальные.**

System montażu aparatów
Assembly system for electrical equipment / Система монтажа аппаратов

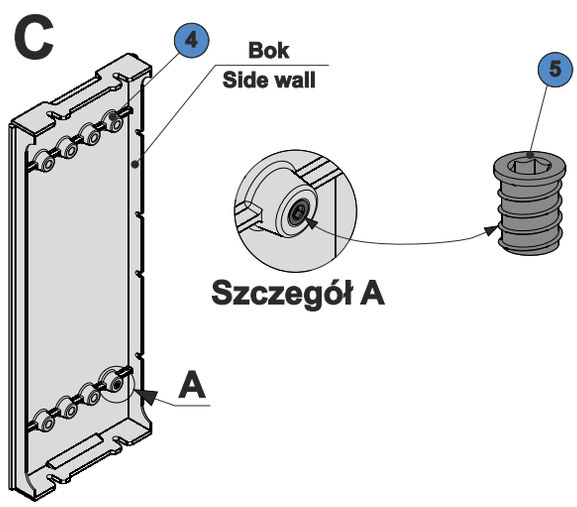

**Każda obudowa typu STN posiada możliwość regulacji montażu elementów na bokach.
Istnieje możliwość wykorzystania nadlewków bocznych(4) , w których zamontować można specjalne nakrętki(5).**

**With each STN type cabinet, a comfortable assembly of elements on the sides is possible.
A mounting top nob (4) with special nuts (5) can be used.**

Каждый корпус типа STN обладает способностью регулирования элементов на боковых панелях. Существует возможность использования боковых консолей, в которых можно установить специальные гайки.

Szerokość obudowy / Cabinets width / Ширина корпуса Typ aparatów Aparatus type / Тип аппаратов	STN - 265 mm	STN - 400 mm	STN - 530 mm	STN - 660 mm	STN - 800 mm
Ilość modułów (17,5 mm) możliwych do zabudowania w jednym rzędzie Number of moduls (17,5 mm) possible to fix in one line **Количество модулей (17,5 мм) возможность монтажа в одном ряду**	10	18	25	30	40
Ilość rozłączników bezpiecznikowych gr 00 możliwych do zabudowania w jednym rzędzie Number of switch fuses “00” possible to fix in one line **Количество выключателей-предохранителей RBK00,возможность монтажа одном ряду**	1	3	4	5	7
Ilość rozłączników bezpiecznikowych gr 000 możliwych do zabudowania w jednym rzędzie Number of switch fuses “000” possible to fix in one line **Количество выключателей-предохранителей RBK000, возможность монтажа в одном ряду**	2	3	5	6	8
Ilość tablic licznikowych możliwych do zabudowania w jednym rzędzie Number of counter boards possible to fix in one line **Количество монтажных панелей для счетчиков возможность монтажа я в одном ряду**	1 x 3F 1 x 1F	1 x 3F 2 x 1F 1x3F + 1x1F	2 x 3F 3 x 1F 1x3F + 1x1F	2 x 3F 3 x 1F 2x3F + 1x1F 1x3F + 2x1F	3 x 3F 4 x 1F 2x3F + 2x1F 1x3F + 3x1F

Wysokość obudowy Cabinets weight Высота корпуса	STN - 420 mm	STN - 580 mm	STN - 840 mm
Ilość rzędów aparatów modułowych możliwych do zabudowania **Numbers of moduls equipment rows possible to fix** **Количество рядов при установке модульных автоматических выключателей**	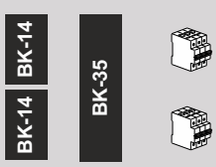	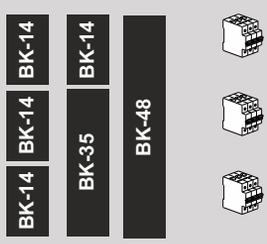	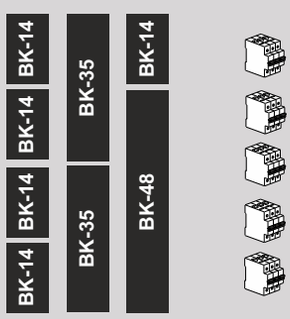
Ilość rzędów rozłączników bezpiecznikowych skrzynkowych gr 00 i gr 000 możliwych do zabudowania **Numbers of switch fuses “00”,”000” rows possible to fix** **Количество рядов при установке выключателей-предохранителей, RBK000, RBK00**		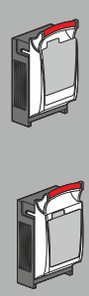	
Ilość rzędów tablic licznikowych 1Fi 3F możliwych do zabudowania **Numbers of counter boards 1F and 3F possible to fix** **Количество рядов при установке монтажных панелей для счетчиков электроэнергии (1Ф и 3Ф)**	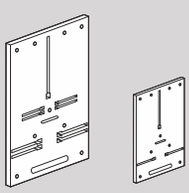	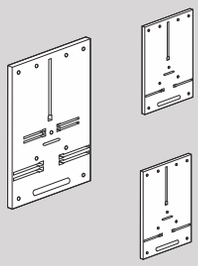	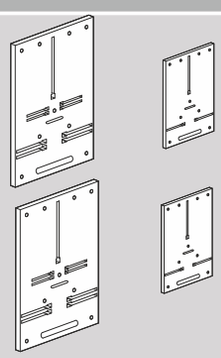

INCOBEX
www. incobex.pl office@incobex.pl
tel. +48 (033) 822 70 63, fax. +48 (033) 822 70 64

Obciążalność prądowa szyn miedzianych
Current-carrying capacity for copper bars / Токовая нагрузочная способность медных шин

Prąd ciągły (A) / Continuous current (A) / Длительный ток (A)										
			Prąd zmienny do 60 Hz Alternating current up to 60Hz Переменный ток до 60 Гц				Prąd stały oraz zmienny do 16,66 Hz Continuous and alternating current up to 16,66 Hz Постоянный и переменный тока до 16,66 Гц			
			Szyny bielone Liczba szyn Bars covered with tin Number of bars Беленые шины Количество шин		Szyny gołe Liczba szyn Copper bars Number of bars Голые шины Количество шин		Szyny bielone Liczba szyn Bars covered with tin Number of bars Беленые шины Количество шин		Szyny gołe Liczba szyn Copper bars Number of bars Голые шины Количество шин	
Szer. x Grub Width x Thick Шир. x Толщ. (mm)	Przekrój Cross-section Разрез (mm^2)	Ciężar [1] Weight Вес (kg/m)	I	II	I	II	I	II	I	II
12x2	23,5	0,209	123	202	108	182	123	202	108	182
15x2	29,5	0,262	148	240	128	212	148	240	128	212
15x3	44,5	0,396	187	316	162	282	187	316	162	282
20x2	39,5	0,351	189	302	162	264	189	302	162	266
20x3	59,5	0,529	237	394	204	348	237	394	204	348
20x5	99,1	0,882	319	560	274	500	320	562	274	502
20x10	199	1,77	497	924	427	825	499	932	428	832
25x3	74,5	0,663	287	470	245	412	287	470	245	414
25x5	124	1,11	384	662	327	586	384	664	327	590
30x3	89,5	0,796	337	544	285	476	337	546	286	478
30x5	149	1,33	447	760	379	672	448	766	380	676
30x10	299	2,66	676	1200	573	1060	683	1230	579	1080
40x3	119	1,06	435	692	366	600	436	696	367	604
40x5	199	1,77	573	952	482	836	576	966	484	878
40x10	399	3,55	850	1470	715	1290	865	1530	728	1350
50x5	249	2,22	697	1140	583	994	703	1170	588	1020
50x10	499	4,44	1020	1720	852	1510	1050	1830	875	1610
60x5	299	2,66	826	1330	688	1150	836	1370	696	1190
60x10	599	5,33	1180	1960	985	1720	1230	2130	1020	1870
80x5	399	3,55	1070	1680	885	1450	1090	1770	902	1530
80x10	799	7,11	1500	2410	1240	2110	1590	2730	1310	2380
100x5	499	4,44	1300	2010	1080	1730	1340	2160	1110	1810
100x10	999	8,89	1810	2850	1490	2480	1940	3310	1600	2890
120x10	1200	10,7	2110	3280	1740	2860	2300	3900	1890	3390
160x10	1600	14,2	2700	4130	2220	3590	3010	5060	2470	4400
200x10	2000	17,8	3290	4970	2690	4310	3720	6220	3040	5390

Obciążalność prądowa kabli izolowanych wg DIN VDE 0100 część 523

Current carrying capacity for insulated cables according to DIN VDE 0100 part 523 / Токовая нагрузочная способностькизолированных кабелей согласно DIN VDE 0100 часть 523

	Grupa 1		Grupa 2		Grupa 3	
	Jeden lub kilka kabli I-żyłowych ułożonych w rurze		Kilka kabli np.: przewody płaszczowe, rurowe, wtynkowe, przewody nie mocowane		Pojedynczy w powietrzu przy czym odstęp odpowiada przynajmniej średnicy kabla	
Znamionowy przekrój [mm^2]	Żyła Cu [A]	Żyła Al. [A]	Żyła Cu [A]	Żyła Cu [A]	Żyła Cu [A]	Żyła Al.l [A]
0,75	-	-	12	-	15	-
1	11	-	15	-	19	-
1,5	15	-	18	-	24	-
2,5	20	15	26	20	32	26
4	25	20	34	27	42	33
6	33	26	44	35	54	42
10	45	36	61	48	73	57
16	61	48	82	64	98	77
25	83	65	108	85	129	103
35	103	81	135	105	158	124
50	132	103	168	132	198	155
70	165	-	207	163	245	193
95	197	-	250	197	292	230
120	235	-	292	230	344	268
150	-	-	335	263	391	310
185	-	-	382	301	448	353
240	-	-	453	357	528	414
300	-	-	504	409	608	479
400	-	-	-	-	726	569
500	-	-	-	-	830	649

W zależności od temperatury i typu izolacji należy stosować współczynniki korekcyjne zgodne z odpowiednimi tabelami.

Oznaczenia literowo-cyfrowe stopni ochrony urządzeń

Letter and digital symbols for degrees of protection of devices / Буквенно-цифровое обозначени степеней защиты устройств

Obudowa każdego urządzenia elektrycznego powinna zapewniać stopień ochrony odpowiedni do warunków w jakich urządzenie ma pracować. Zgodnie z normą PN-79/E-08106 i IEC/EN 60529 stopnie ochrony oznacza się skrótem IP oraz umieszczonymi za nim dwoma cyframi. Pierwsza cyfra określa stopień ochrony przed dotknięciem części znajdujących się pod napięciem lub będących w ruchu oraz przed przedostawaniem się do wnętrza ciał stałych. Druga cyfra określa stopień ochrony przed przedostawaniem się wody do wnętrza obudowy. Jeżeli obudowa ma podaną tylko jedną cyfrę, to cyfrę pominiętą zastępuje się literą X (np. IP3X).

Every electrical device cover should provide degree of protection which is appropriate to the conditions in which the device is about to work. According to PN-79/E-08106 and IEC/EN 60529 norms, the degrees of protection should be marked with IP abbreviation and followed by two digits. The first digit indicates the degree of protection against contact with live parts, moving parts or against getting the solids inside. Second digit indicates the degree of protection against water penetration. If the cover has only one digit presented, then omitted digit is replaced by the letter X (for example IP3X).

Корпус каждого электрического устройства должен обеспечать степень защиты соответственный условиям, в которых устройство должно работать . Согласно норме PN-79/E-08106 і IEC/EN 60529 степень защиты обозначается сокращением IP и указывается за ним двумя цифрами. Первая цифра обозначает степень защиты от контакта с частями, которые находятся под электрическим напряжением или в работе, а так же попадание внутрь твердых частиц. Вторая цифра определяет степень защиты от проникновения воды в корпус. Если указана только одна цифра, то другая заменяется на X(напр. IP3X)

Pierwsza cyfra First digit / Первая цифра	Opis stopnia ochrony Degree of protection / Описание степени защиты
0	brak ochrony / no protection / отсутствие защиты
1	ochrona przed ciałami stałymi większymi niż 50 mm / protection against solid objects bigger than 50mm / защита от твердых тел ,которые больше 50 мм
2	ochrona przed ciałami stałymi większymi niż 12 mm / protection against solid objects bigger than 12mm / защита от твердых тел ,которые больше 12 мм
3	ochrona przed ciałami stałymi większymi niż 2,5 mm / protection against solid objects bigger than 2,5mm / защита от твердых тел ,которые больше 2,5м м
4	ochrona przed ciałami stałymi większymi niż 1 mm / protection against solid objects bigger than 1mm / защита от твердых тел ,которые больше 1 мм
5	ochrona przed pyłem (nie zapewniająca całkowitej pyłoszczelności) protection against dust (not providing complete dustproof) / защита от пыли (не обеспечающая полной пыленепроницаемости
6	ochrona zapewniająca pyłoszczelność / полная защита от пыли

	Druga cyfra	Opis stopnia ochrony / Описание степени защиты
0	brak ochrony / no protection / отсутствие защиты	
1	ochrona przed kroplami wody padającymi pionowo / Protection against drops of water falling vertically / защита от каплей воды падающих вертикально	
2	ochrona przed kroplami wody padającymi pionowo przy przechyle urządzeń do 15° względem położenia normalnego / Protection against drops of water falling vertically with device tilted by the angle of 15 degrees from normal position / а от каплей воды падающих вертикально при наклоне до 15 º по отношению к нормальному положению	
3	ochrona przed deszczem padającym pod kątem do 60 / protection against rain falling at an angle of 60 degrees / защита от дождя идущего под углом 60º	
4	ochrona przed bryzgami wody z dowolnego kierunku / protection against streams of water splashed from any direction / защита от брызгов воды с любого направления	
5	ochrona przed strugami wody kierowanymi z dowolnego kierunku / protection against splashes of water from any direction / Защита от водяных струй с любого направления	
6	ochrona przed falami wody / protection against the waves of water / Защита от морских волн или сильных водяных струй	
7	ochrona przed zalaniem wodą / protection against flooding / При кратковременном погружении в воду	
8	ochrona przed długotrwałym zanurzeniem w wodzie / protection against persistent immersion in water / защита от продожительного погружения в воде	

Obudowy termoutwardzalne **DIN**

Thermosetting cabinets **DIN**

Термореактивные корпуса **DIN**



INCOBEX

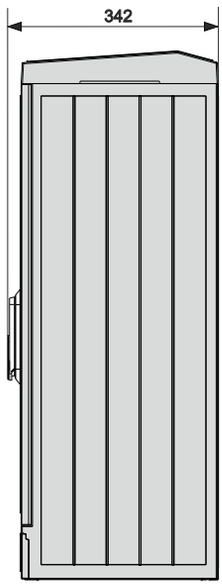

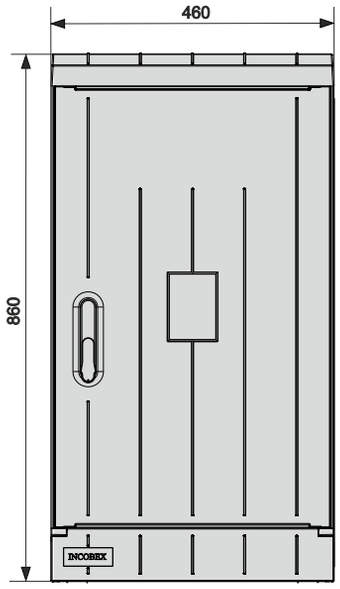

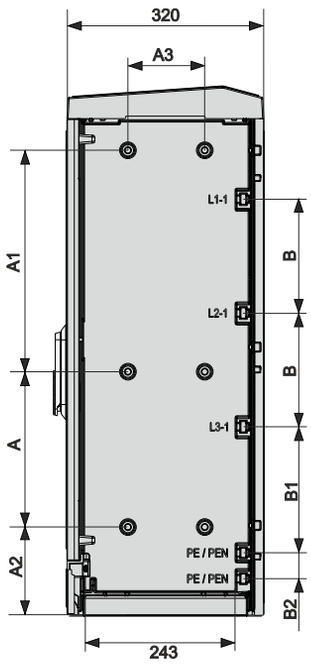

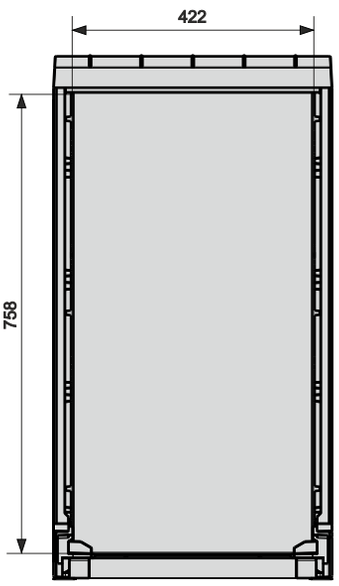

Typ Type / Тип	Nr kat. Art. no / Но. арт.	A	A1	A2	A3	B	B1	B2	C	C1	C2	C1	C2
SD-00	ISD-00	360	252	142	125	185	205	42	-	-	-	-	-

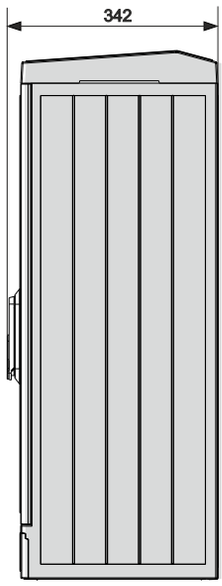

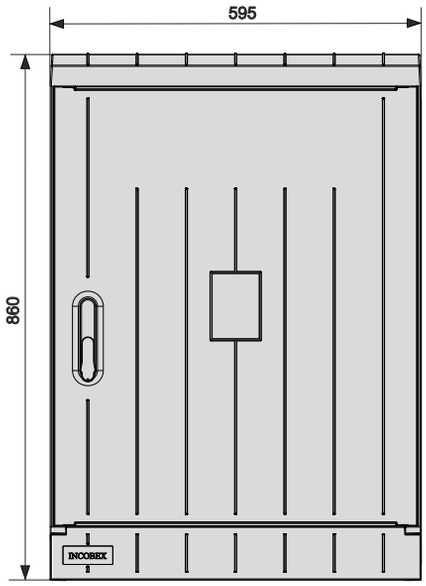

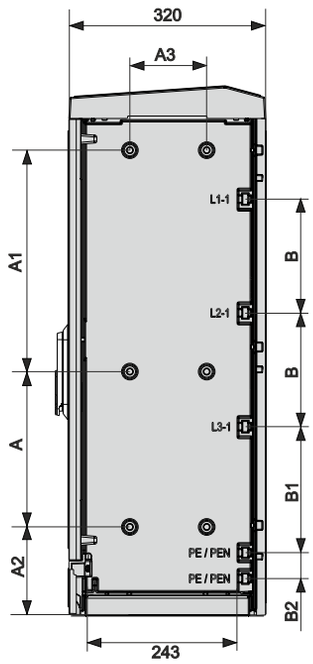

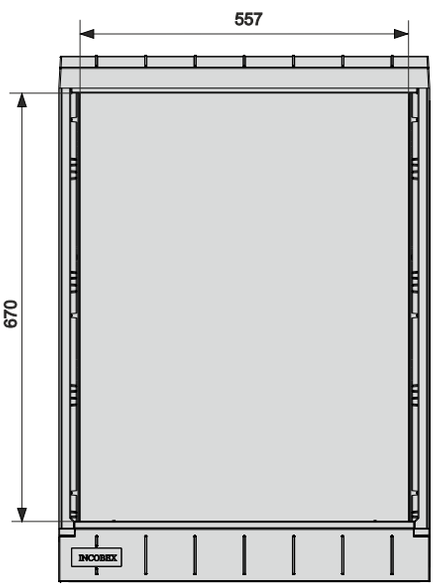

Typ Type / Тип	Nr kat. Art. no / Но. арт.	A	A1	A2	A3	B	B1	B2	C	C1	C2	C1	C2
SD-0	ISD-0	360	252	142	125	185	205	42	-	-	-	-	-

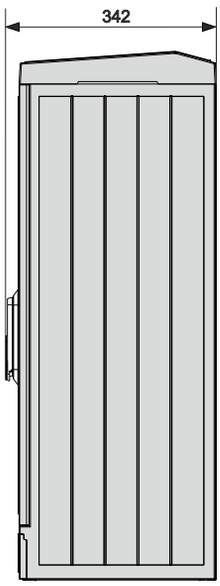

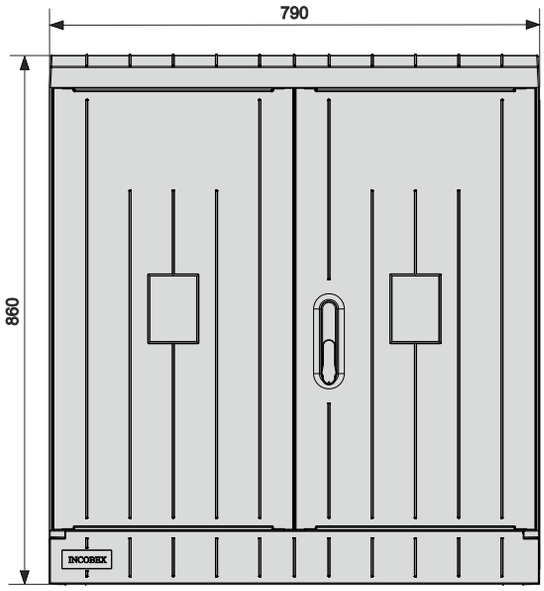

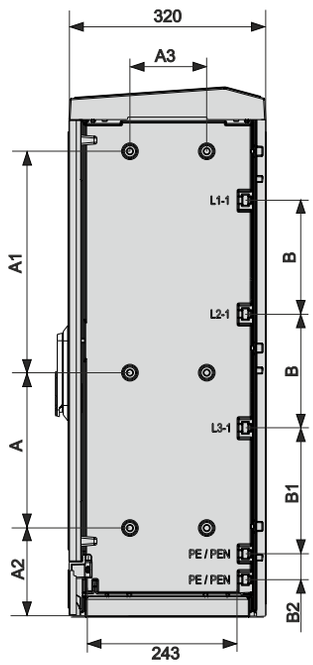

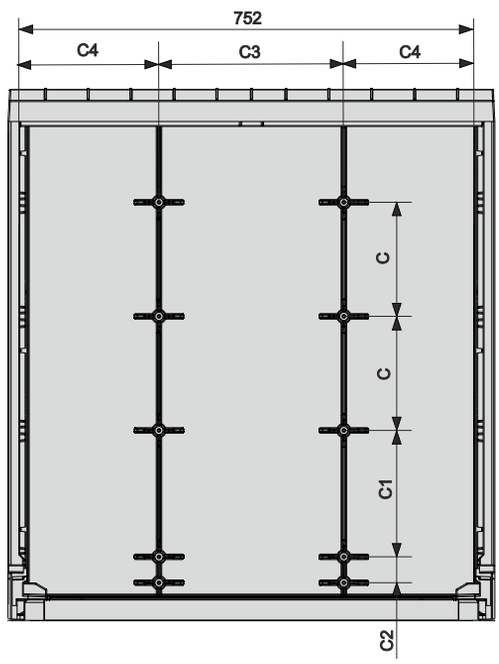

Typ Type / Тип	Nr kat. Art. no / Но. арт.	A	A1	A2	A3	B	B1	B2	C	C1	C2	C3	C4
SD-1	ISD-1	360	252	142	125	185	205	42	185	205	42	300	227

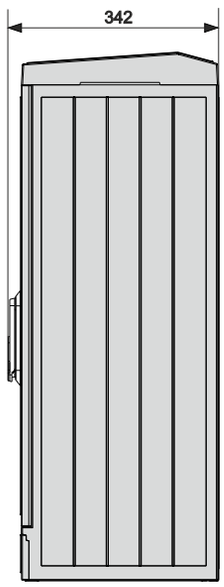

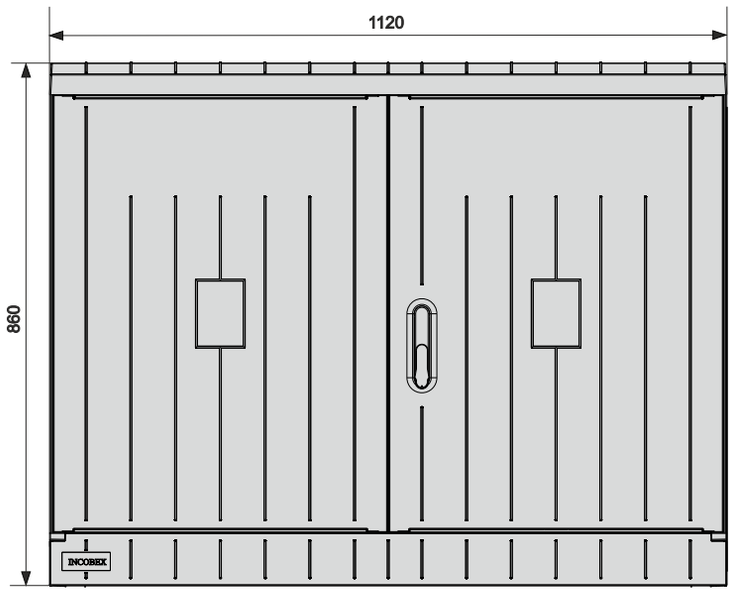

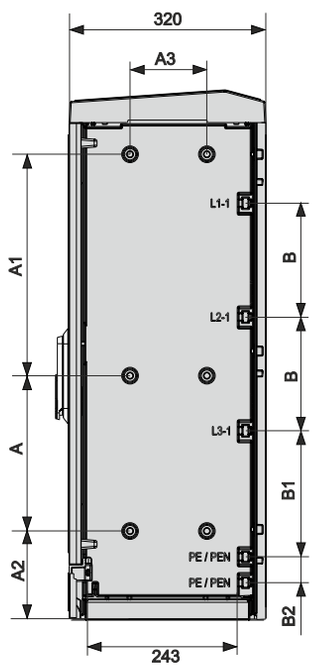

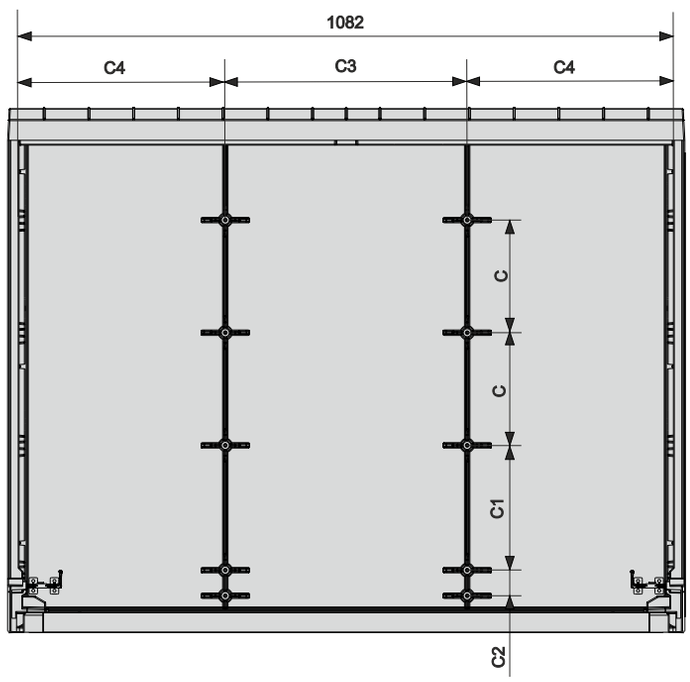

Typ Type / Тип	Nr kat. Art. no / Но. арт.	A	A1	A2	A3	B	B1	B2	C	C1	C2	C3	C4
SD-2	ISD-2	360	252	142	125	185	205	42	185	205	42	400	347

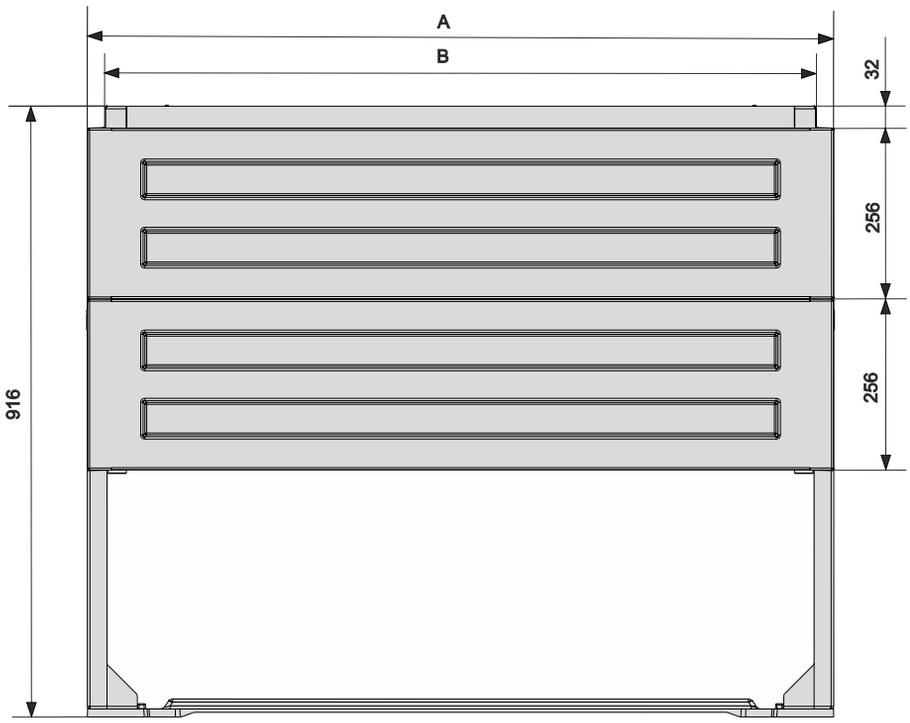

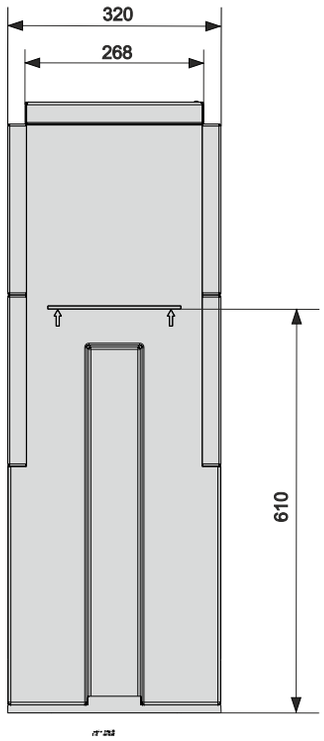

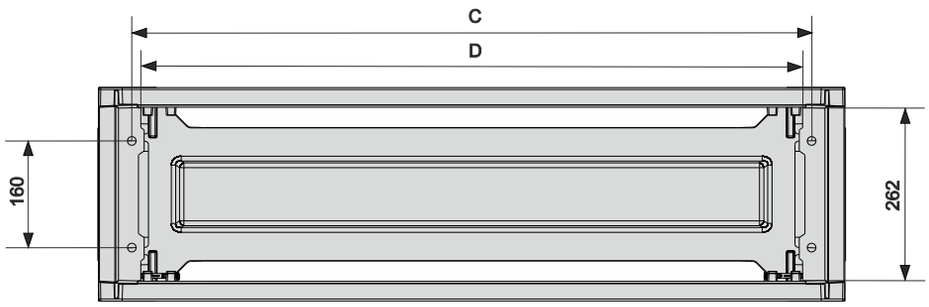

Typ Type / Тип	Nr kat. Art. no / Но. арт.	A	B	C	D
FD-00	IFD-00	460	408	360	333
FD-0	IFD-0	595	543	495	468
FD-1	IFD-1	790	738	690	663
FD-2	IFD-2	1120	1068	1020	993

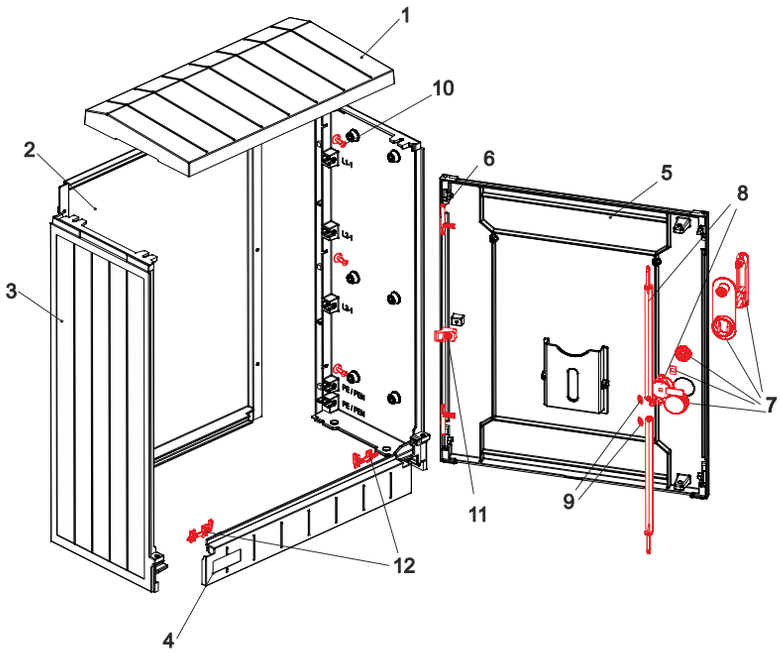

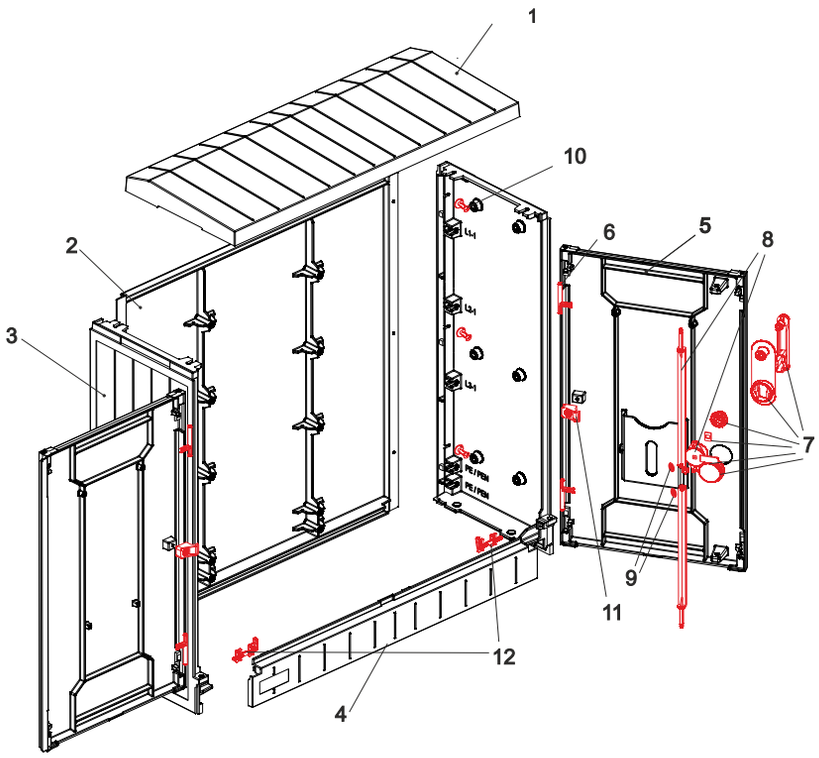

Typ Type / Тип		Ilość / Quantity / Количество A)	 B)
1	**Daszek skośny** Slanted roof / Плоская или наклонная крыша	1	1
2	**Tył** Back wall / Задняя стенка	1	1
3	**Bok** Side wall / Боковая стенка	2	2
4	**Osłona** Front parts of pedestall / Передняя панель фундамента	1	1
5	**Drzwi** Door / Дверь	1	2
6	**Zawias** Hinge / Фиксатор двери (петли)	2	4

Typ Type / Тип		Ilość / Quantity / Количество A)	 B)
7	**Zamek HS** HS lock / Замок HS	1	1
8	**Cięgna 42, 58 lub 84** Strings 42, 58 or 84 / Ригель 42, 58 или 84	1	1
9	**Podkładka blokująca** Washer / Шайба	2	2
10	**Wkręt 5x14 + podkładka wzmocniona⌀5** Screw 5x14 +⌀5 strengthen washer / шуруп 5x14+шайба	6	6
11	**Zawias środkowy** Middle hinge / внутреняя петля	1	2
12	**Zasówka** Slide dumper / Задвижка	2	2

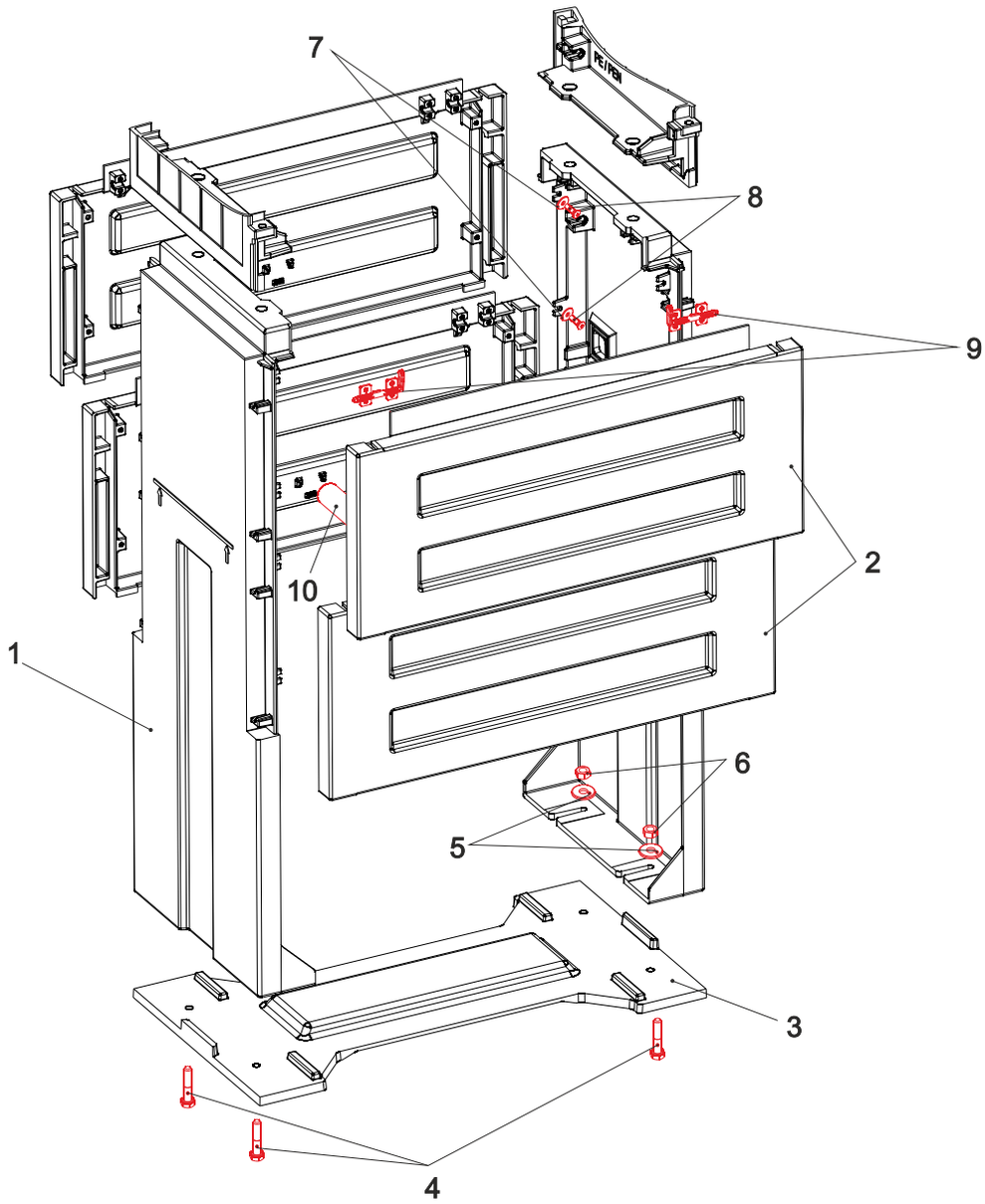

	Typ Type / Тип	Ilość / Quantity / Количество
1	**Noga fundamentu** Pedestal leg / Нога фундамента	2
2	**Osłona fundamentu** Front parts of pedestall / фронтальная панель фундамента	4
3	**Podstawa fundamentu** Pedestal stabilizing grid / Основание фундамента	1
4	**Śruba M8x30** M8x30 screw / Винт M8x30	4
5	**Podkładka wzmocniona Ø 8** Ø 8 strength washer / шайба Ø 8	4
6	**Nakrętka M8** M8 nut / Гайка M8	4

	Typ Type / Тип	Ilość / Quantity / Количество
7	**Podkładka wzmocniona Ø 5** Ø 5 strengthen washer / шайба Ø 5	8
8	**Wkręt 5x14** Screw 5x14 / шуруп 5x14	8
9	**Zasówka** Slide dumper / Задвижка	2
10	**Rozpórka** Strut / Распорка	1

Wentylacja
Gravitational ventilation / Вентиляция

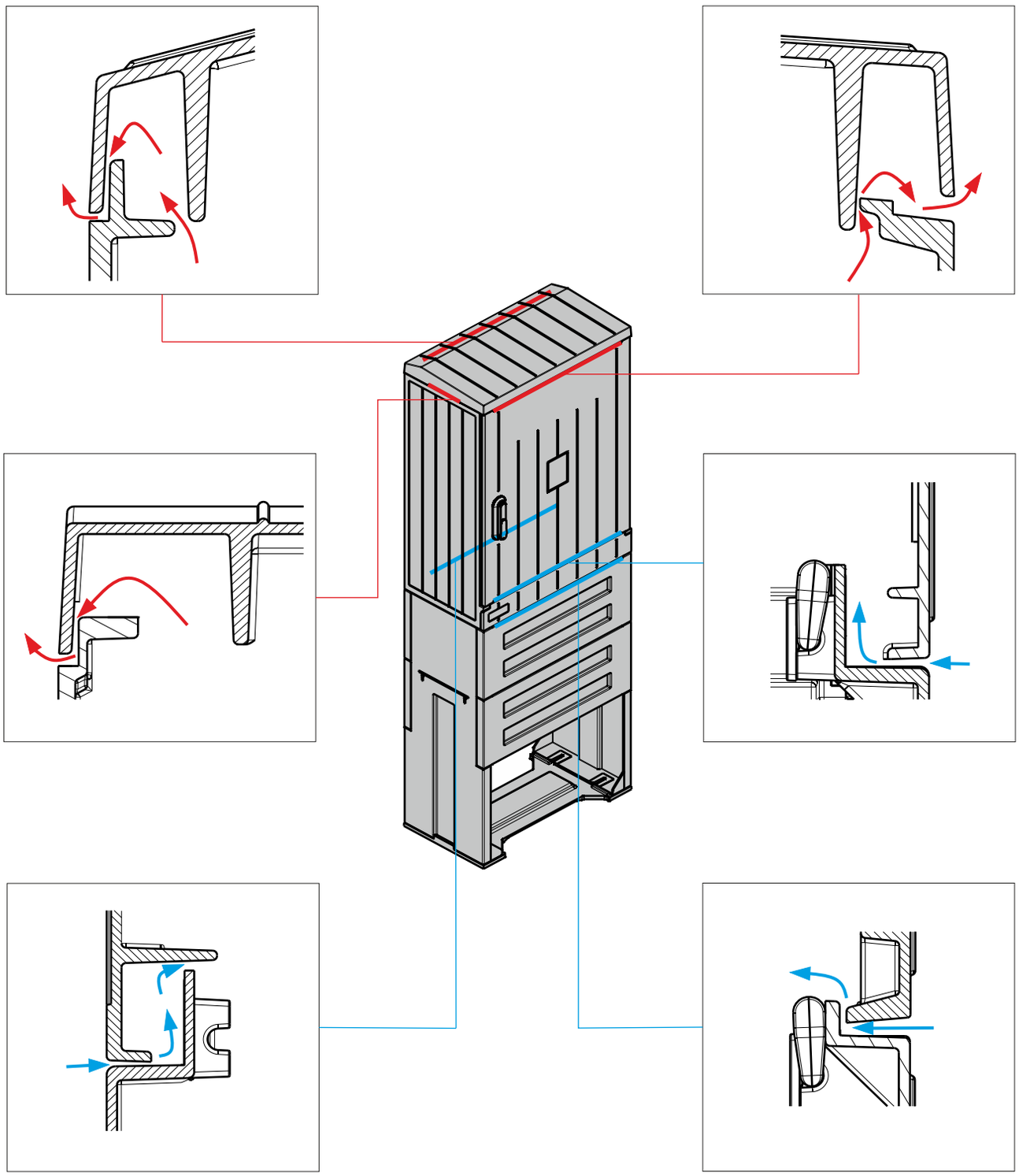

Wymiary szyn miedzianych bez nakrętek
Dimension of copper bars without nuts / Размеры медных шин без гаек

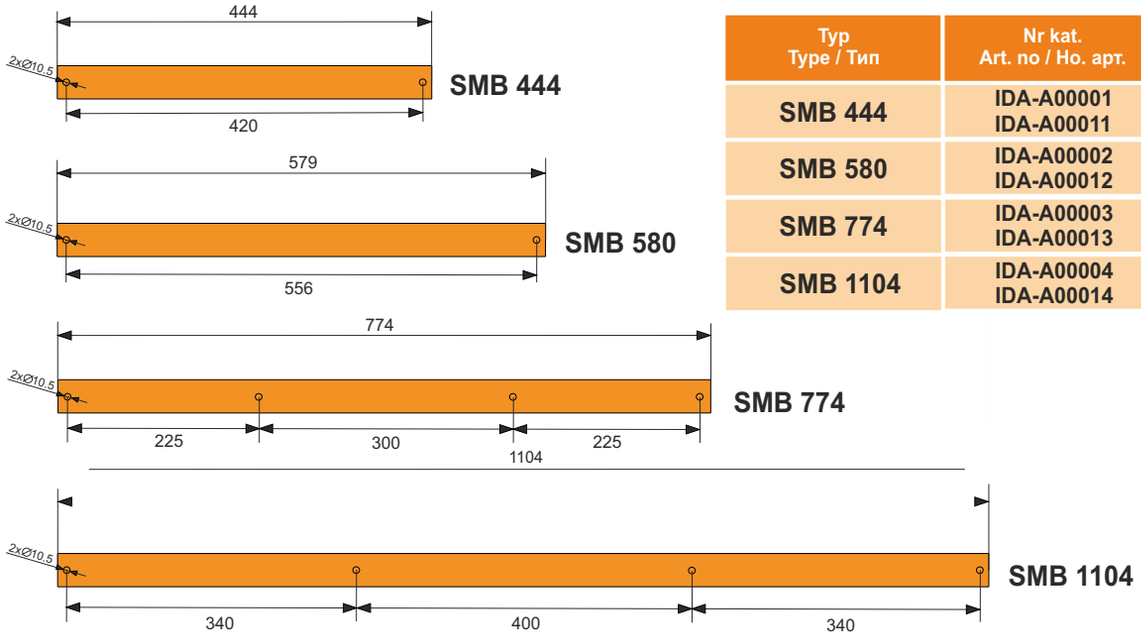

Typ Type / Тип	Nr kat. Art. no / Но. арт.	Przekrój poprz. Cross-section Поперечный разрез
SMB 444	IDA-A00001 IDA-A00011	30x5 40x5
SMB 580	IDA-A00002 IDA-A00012	30x5 40x5
SMB 774	IDA-A00003 IDA-A00013	40x5 40x10
SMB 1104	IDA-A00004 IDA-A00014	40x5 40x10

Wymiary szyn miedzianych z nakrętkami
Dimension of copper bars with pressed nuts / Размеры медных шин с гайками

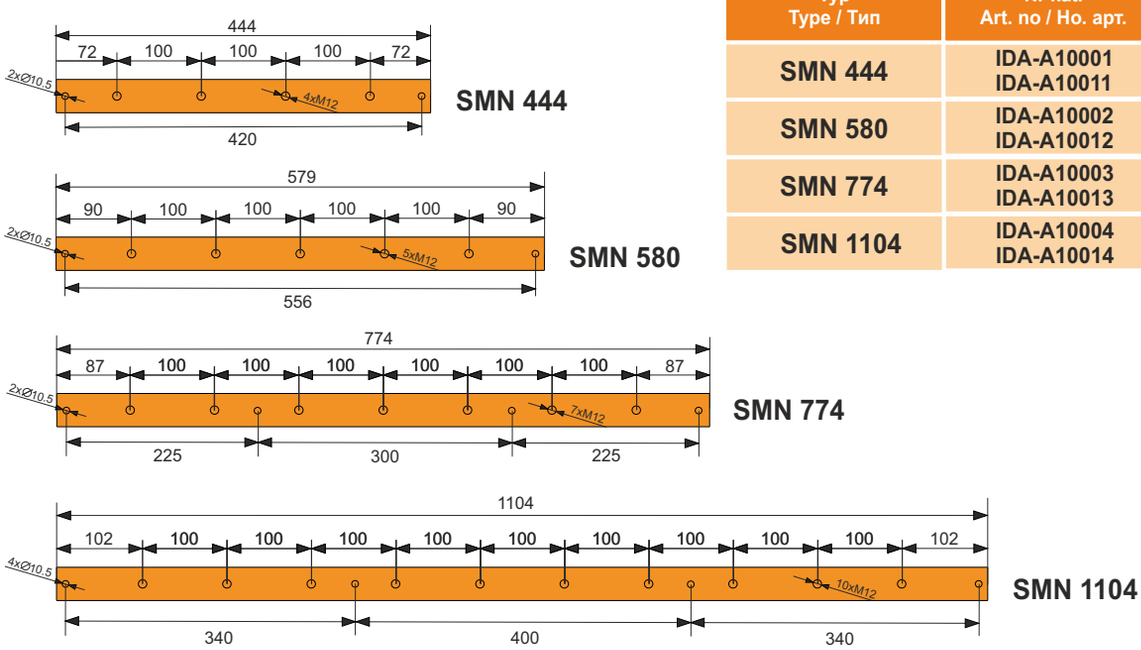

Typ Type / Тип	Nr kat. Art. no / Но. арт.	Przekrój poprz. Cross-section Поперечный разрез
SMN 444	IDA-A10001 IDA-A10011	30x5 40x5
SMN 580	IDA-A10002 IDA-A10012	30x5 40x5
SMN 774	IDA-A10003 IDA-A10013	40x5 40x10
SMN 1104	IDA-A10004 IDA-A10014	40x5 40x10

System montażu aparatów

Assembly system for electrical equipment / Система монтажа оборудования

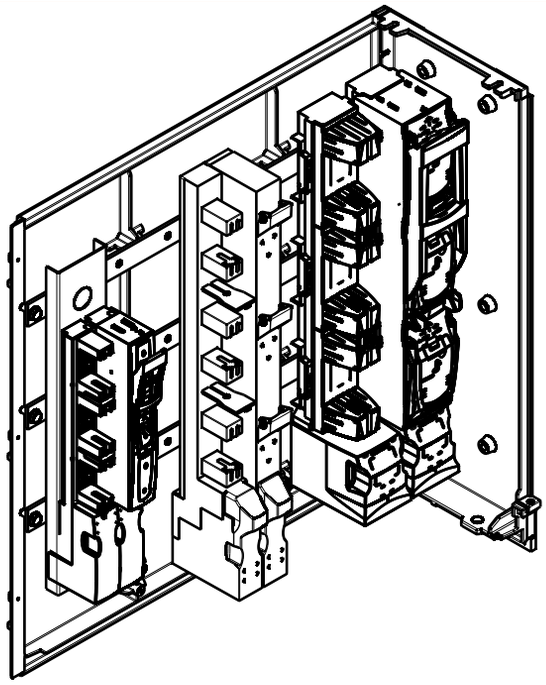

Płyty montażowe

Mounting plates / монтажные панели

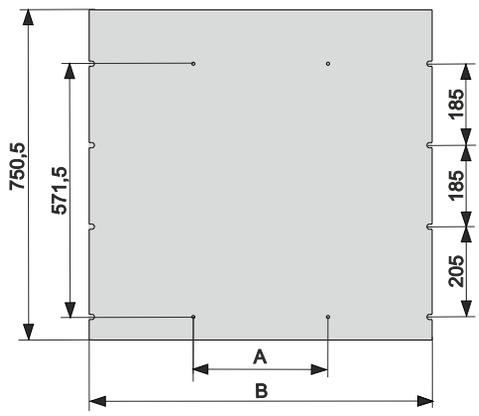

Typ Type / Тип	Nr kat. Art. no / Но. арт.	A	B
PMD 00	AK-50031	-	434
PMD 0	AK-50032	-	569
PMD 1	AK-50021	303,5	764
PMD 2	AK-50034	403,5	1094

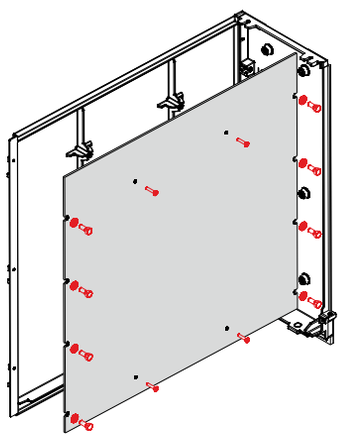

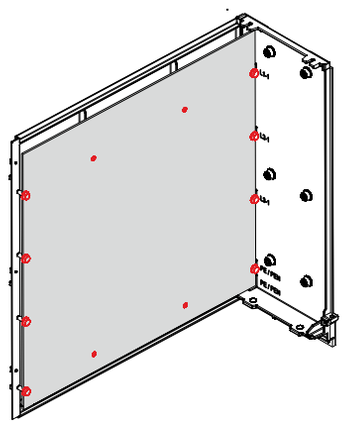

Noark

DEFINITION OF RELIABILITY

URZĄDZENIA **INSTALACYJNE**
APARATURA **PRZEMYSŁOWA**
WYŁĄCZNIKI **MOCY**
KOMPONENTY **FOTOWOLTAICZNE**



www.noark-electric.com

Obudowy hermetyczne SWD

Hermetic cabinets SWD

Корпуса герметичные SWD





INCOBEX

Obudowy z materiału termoplastycznego, osłaniające aparaturę, do zastosowań budowlanych ogólnych i przemysłowych

Cabinets in thermoplastic material for protection of devices in residential, commercial and industrial areas.

Корпуса из термопластичного материала, защищающие аппаратуру, для использования в строительных, общих и промышленных отраслях.

Nr kat. Art. no / Но. арт.	Wymiary dimensions / размеры
ICW-212813-P	210 x 280 x 130
ICW-253313-P	250 x 330 x 130
ICW-304016-P	300 x 400 x 165
ICW-304019-P	300 x 400 x 195
ICW-405017-P	400 x 500 x 175
ICW-406020-P	400 x 600 x 200
ICW-355019-P	350 x 500 x 195
ICW-507024-P	500 x 700 x 245
ICW-506022-P	500 x 600 x 220
ICW-608026-P	600 x 800 x 260 (IP55)*

*Obudowa o wymiarach 600x800x260 posiada niższy stopień ochrony - IP55

Drzwi przeźroczyste
transparent door / прозрачная дверь



IP65

Nr kat. Art. no / Но. арт.	Wymiary dimensions / размеры
ICW-212813-S	210 x 280 x 130
ICW-253313-S	250 x 330 x 130
ICW-304016-S	300 x 400 x 165
ICW-304019-S	300 x 400 x 195
ICW-405017-S	400 x 500 x 175
ICW-406020-S	400 x 600 x 200
ICW-355019-S	350 x 500 x 195
ICW-507024-S	500 x 700 x 245
ICW-506022-S	500 x 600 x 220
ICW-608026-S	600 x 800 x 260 (IP55)*

*Obudowa o wymiarach 600x800x260 posiada niższy stopień ochrony - IP55

Drzwi szare
grey door / серые двери



IP65

Nr kat. Art. no / Но. арт.	
INC00570	Wkładka metalowa na klucz / lock with a metal patent insert with key / замок с металлической вкладкой, на ключ



Opcjonalnie możemy zabezpieczyć powierzchnię obudów nieprzeźroczystych lakierem poliuretanowym odpornym na UV - do zastosowań zewnętrznych
Additionally we may cover the non-transparent cabinets with a polyurethane protective lacquer against UV – external usage.
Дополнительно мы можем обработать поверхность непрозрачных корпусов полиуретановым лаком, устойчивым к УФ излучениям - для наружного применения

www.incobex.pl office@incobex.pl
tel. +48 (033) 822 70 63, fax. +48 (033) 822 70 64

Obudowy z materiału termoplastycznego, osłaniające aparaturę, do zastosowań budowlnych ogólnych i przemysłowych

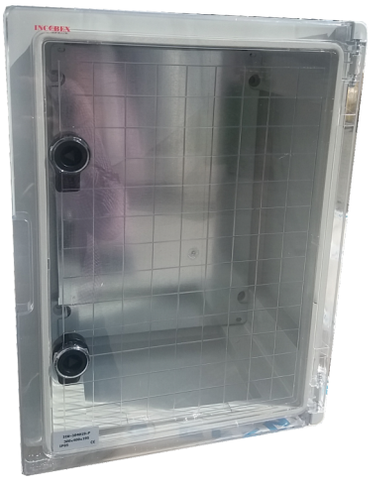

- Kolor obudowy: RAL 7035 (Szary)
- Materiał obudowy: ABS
- Materiał drzwi przeźroczystych: poliwęglan
- Wyposażona w ocynkowaną płytę montażową 1,20 mm
- Wyposażona w zamki z tworzywa
- Wyposażona w 4 naścienne uchwyty montażowe
- Kąt otwarcia drzwi - 180°
- Możliwość założenia zamka z wkładką metalową zamykaną na klucz



Cabinets in thermoplastic material for protection of devices in residential, commercial and industrial areas.



- Color: RAL7035 Grey
- Made of ABS
- Transparent door made of polycarbonate
- Including 1,20 mm galvanized mounting plate
- Locks made of plastic material
- Including 4 wall mounting handles
- Door opening angle - 180°
- Possible to install a lock with a metal patent insert with key.



Корпуса из термопластичного материала, защищающие аппаратуру, для использования в строительных, общих и промышленных отраслях.



- Цвет корпуса: RAL 7035 (серый)
- Материал корпуса : АБС
- Материал прозрачных дверей: поликарбонат
- Оснащен оцинкованной монтажной платой 1,20 мм
- Оснащен замком из пластмассы
- Оснащен 4 настенными монтажными креплениями
- Угол открытия дверей - 180º
- Возможность установки замка с металлической вкладкой, на ключ

Wkłady pod aparaturę modułową dla obudów SWD:

- Kolor wkładu: RAL7035 (Szary)
- Materiał wkładu: ABS
- Możliwość montażu aparatury modułowej

Complementary panels for modular DIN ray products for SWD cabinets:

- Panel color: RAL7035 (Grey)
- Made of ABS
- Possible to install modular apparatus

Вкладки под модульную аппаратуру для корпусов SWD

- Цвет вкладок: RAL 7035 (Серый)
- Материал вкладок: АБС
- Возможность монтажа модульной аппаратуры



Numer katalogowy	Wymiary
ICWR-212813	8M (1x8M) 210 x 280
ICWR-253313	18M (2x9M) 250 x 330
ICWR-304016	24M (2x12M) 300 x 400
ICWR-405017	54M (3x18M) 400 x 500
ICWR-406020	60M (3x20M) 400 x 600
ICWR-507024	88M (4x22M) 500 x 700
ICWR-355019	45M (3x15M) 350 x 500
ICWR-506022	66M (3x22M) 500 x 600
ICWR-608026	100M (4x25M) 600 x 800

www.incobex.pl office@incobex.pl
tel. +48 (033) 822 70 63, fax. +48 (033) 822 70 64

Akcesoria
Accessories
Аксессуары









INCOBEX



Zamek / Lock / Ручка	Typ Type / Тип	Nr kat. Art. no / Но. арт.
Na wkładkę patentową / For patent insert / Стандартная ручка	HS	10010
Na wkładkę oraz kłódkę For patent insert and padlock / Стандартная ручка с возможностью пломбировки	HSS	10011



Cięgna do zamka / Lock strings / Напраляющие замка (ригель)	Typ Type / Тип	Nr kat. Art. no / Но. арт.
Plastikowe do STN h=420 mm / Plastic for STN 420 mm high / Пластиковые для STN 420 мм	CPN - 42	20020
Plastikowe do STN h=500 mm / Plastic for STN 500 mm high / Пластиковые для STN 500 мм	CPN - 50	???
Plastikowe do STN h=580 mm / Plastic for STN 580 mm high / Пластиковые для STN 580 мм	CPN - 58	20021
Plastikowe do STN h=840 mm / Plastic for STN 840 mm high / Пластиковые для STN 840 мм	CPN - 84	20022



Cięgna do zamka / Lock strings / Напраляющие замка (ригель)	Typ Type / Тип	Nr kat. Art. no / Но. арт.
Metalowe do STN h=420 mm / Metal for STN 420 mm high / Металлические для STN 420 мм	CMN - 42	60031
Metalowe do STN h=500 mm / Metal for STN 500 mm high / Металлические для STN 500 мм	CMN - 50	???
Metalowe do STN h=580 mm / Metal for STN 580 mm high / Металлические для STN 580 мм	CMN - 58	60030
Metalowe do STN h=840 mm / Metal for STN 840 mm high / Металлические для STN 840 мм	CMN - 84	00420



Kątownik uchwytów kablowych Cable holders angle / Угловой держатель для фиксации кабеля	Typ Type / Тип	Nr kat. Art. no / Но. арт.
Do / For / Для FTN - 26	KUN - 26	30229
Do / For / Для FTN - 40	KUN - 40	30230
Do / For / Для FTN - 53	KUN - 53	30231
Do / For / Для FTN - 66	KUN - 66	30232
Do / For / Для FTN - 80	KUN - 80	20033
Do / For / Для FTN - 106	KUN - 106	30234



Uchwyty kablowe / Cable holders / Держатели кабелей	Typ Type / Тип	Nr kat. Art. no / Но. арт.
Max do kabla 5x35 / Max for 5x35 cable / Max для кабеля 5x35	UKU - 3	10040
Max do kabla 5x120 / Max for 5x120 cable / Max для кабеля 5x120	UKU - 5	10041
Max do kabla 5x240 / Max for 5x240 cable / Max для кабеля 5x240	UKU - 7	10042



Uchwyty kablowe / Cable holders / Держатели кабелей	Typ Type / Тип	Nr kat. Art. no / Но. арт.
Max do kabla ø 27 mm / Max for ø 27 mm cable / Max для кабеля ø 27 mm	KO - 27	00386
Max do kabla ø 40 mm / Max for ø 40 mm cable / Max для кабеля ø 40 mm	KO - 40	00387
Max do kabla ø 54 mm / Max for ø 54 mm cable / Max для кабеля ø 54 mm	KO - 54	00279
Max do kabla ø 75 mm / Max for ø 75 mm cable / Max для кабеля ø 75 mm	KO - 75	00389

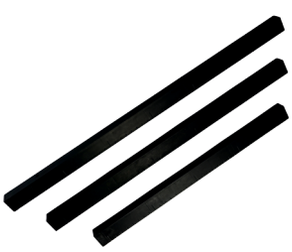

Kątowniki montażowe boczne Mounting angle side bars / Боковые монтажные рейки	Typ Type / Тип	Nr kat. Art. no / Но. арт.
Do obudów STN h=420/840*mm /For cabinets STN 420/840*mm high /Для корпусов 420/840*мм	KMAN - 42	00426
*) do obudowy o h=840 mm na jeden bok przypadają dwa kątowniki KMAN-42 *) in cabinets of 840 mm high each one side wall demands instalation of two cable holders angle KMAN-42 *) в корпусах высотой 840мм используются две рейки KMAN-42 на каждой стороне		
Do obudów STN h=500 mm / For cabinets STN 500 mm high / Для корпусов 500*мм	KMAN - 50	02353
Do obudów STN h=580 mm / For cabinets STN 580 mm high / Для корпусов 580*мм	KMAN - 58	00427



Blachy montażowe / Mounting sheets / Монтажная панель 110mm wys./wys./выс	Typ Type / Тип	Nr kat. Art. no / Но. арт.
Do obudów STN l=265 / For cabinets STN 265 mm wide / Для корпусов STN 260 мм	BMN - 26	10080
Do obudów STN l=400 / For cabinets STN 400 mm wide / Для корпусов STN 400 мм	BMN - 40	10081
Do obudów STN l=530 / For cabinets STN 530 mm wide / Для корпусов STN 530 мм	BMN - 53	10082
Do obudów STN l=660 / For cabinets STN 660 mm wide / Для корпусов STN 660 мм	BMN - 66	10083
Do obudów STN l=800 / For cabinets STN 800 mm wide / Для корпусов STN 800 мм	BMN - 80	10084
Do obudów STN l=930 / For cabinets STN 930 mm wide / Для корпусов STN 930мм	BMN - 93	???
Do obudów STN l=1060 / For cabinets STN 1060 mm wide / Для корпусов STN 1060 мм	BMN - 106	00429



Blachy montażowe z otworami 110mm wys./ht./выс Perforated mounting sheets / Перфорированная монтажная панель	Typ Type / Тип	Nr kat. Art. no / Но. арт.
Do obudów STN l=400 mm ZK-1 / For cabinets STN 400 mm wide / Для корпусов STN 400 мме	BMON - 40	10091
Do obudów STN l=530 mm ZK-2 / For cabinets STN 530 mm wide / Для корпусов STN 530 мме	BMON - 53	00790
Do obudów STN l=660 mm ZK-2 / For cabinets STN 660 mm wide / Для корпусов STN 660 мме	BMON - 66	00791
Do obudów STN l=800 mm ZK-3 / For cabinets STN 800 mm wide / Для корпусов STN 800 мме	BMON - 80	10094
Do obudów STN l=930 mm ZK-3 / For cabinets STN 930 mm wide / Для корпусов STN 930 мме	BMON - 93	???



Blachy montażowe wąskie / 60mm wys./ht./выс Mounting sheets - narrow / Монтажная панель (узкая)	Typ Type / Тип	Nr kat. Art. no / Но. арт.
Do obudów STN l=260 mm / For cabinets STN 260 mm wide / Для корпусов STN 260 мме	BMWN - 26	10100
Do obudów STN l=400 mm / For cabinets STN 400 mm wide / Для корпусов STN 400 мме	BMWN - 40	10101
Do obudów STN l=530 mm / For cabinets STN 530 mm wide / Для корпусов STN 530 мме	BMWN - 53	10102
Do obudów STN l=660 mm / For cabinets STN 660 mm wide / Для корпусов STN 660 мме	BMWN - 66	10103
Do obudów STN l=800 mm / For cabinets STN 800 mm wide / Для корпусов STN 800 мме	BMWN - 80	10104
Do obudów STN l=930 mm / For cabinets STN 930 mm wide / Для корпусов STN 930 мме	BMWN - 93	???
Do obudów STN l=1060 mm / For cabinets STN 1060 mm wide / Для корпусов STN 1060 мме	BMWN - 106	00428



Oznacznik / Tag / Табличка для описания	Typ Type / Тип	Nr kat. Art. no / Но. арт.
Z wymiennymi opisem 187x46 mm / With exchangeable description /С заменяемым описанием	OZN - 1	60006
Z wymiennymi opisem 236x85 mm / With exchangeable description /С заменяемым описанием	OZN - 2	60007



Płyty ustojowe - plastikowe / Pedestal stabilizing grids/ Опорные панели-пластиковые	Typ Type / Тип	Nr kat. Art. no / Но. арт.
Do fundamentów FTN-26 / For pedestals FTN-26 / Для фундаментов FTN-26	PUK - 26	10130
Do fundamentów FTN-40 / For pedestals FTN-40 / Для фундаментов FTN-40	PUK - 40	10131
Do fundamentów FTN-53 / For pedestals FTN-53 / Для фундаментов FTN-53	PUK - 53	10132
Do fundamentów FTN-66 / For pedestals FTN-66 / Для фундаментов FTN-66	PUK - 66	10133
Do fundamentów FTN-80 / For pedestals FTN-80 / Для фундаментов FTN-80	PUK - 80	10134
Do fundamentów FTN-106 / For pedestals FTN-106 / Для фундаментов FTN-106	PUK - 106	10135



Złączka \ Rail-mounted screw terminal blocks \Кабельный зажим	Nr kat. Art. no / Но. арт.
ZGX 35 szara / ZGX 35 grey / ZGX 35 серый (1,5÷50mm^2)	00288
ZGX 35 ż/z / ZGX 35 f/m / ZGX 35 ж/м (1,5÷50mm^2)	00289
ZGX 35 niebieska / ZGX 35 blue / ZGX 35 синий (1,5÷50mm^2)	00290

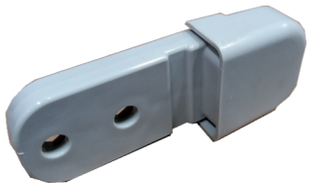

Uchwyt montażowy naścienny \Wall mounting bracket \ Настенный держатель	Typ Type / Тип	Nr kat. Art. no / Но. арт.
Uchwyt montażowy naścienny / for STN and S STN cabinets / для STN, SSTN	UMN-1	00277



Uchwyty słupowe / Pole grips / Столбовые держатели	Typ Type / Тип	Nr kat. Art. no / Но. арт.
Do słupów typu ŻN, ALA, E / For poles ŻN, ALA, E / Для столбов типа ŻN, ALA, E	US - 1	60022
Do słupów rozkracznych / For pole grip for shoed poles / Для пасынковых столбов	USR - 1	60024

W przypadku słupów ŻN, ALA, E należy zastosować dwa uchwyty US-1, w przypadku słupów rozkracznych jeden uchwyt US-1 i jeden USR-1

In case of Żn, ALA, E poles it's necessery to use two pole grips for shoed poles one grip US-1 and one USR-1

В случае столбов ŻN, ALA, E надо применить два зажима US-1, и в случае пасынковых столбов один зажим US-1 и один USR-1 .

Instrukcja montażu dostępna na stronie internetowej.
Installation instructions available on the website.





Wkładki do zamków typu HS / Lock inserts / Замочные личинки типа HS				Typ Type / Тип	Nr kat. Art. no / Но. арт.
WRS - K	WRS - T6	WRS - T9		WRS - K	10160P
				WRS - T6	10161
				WRS - T9	10162
WRS - KW 8	WRS - S	WRS - C9		WRS - KW 8	00638
				WRS - S	10164
				WRS - C9	10165
WRS - D5	WRS - N	WRS - L		WRS - D5	10166
				WRS - N	10167
				WRS - L	00639



Drzwiczki rewizyjne Control doors / Ревизийные дверцы	Typ Type / Тип	Nr kat. Art. no / Но. арт.
Drzwiczki / Door 27x15 / Дверцы 27x15	DR 27x15	10170
Drzwiczki / Door 16x9 / Дверцы 16x9	DR 16x9	10171



Wzierniki View glasses / Смотровое окно	Typ Type / Тип	Nr kat. Art. no / Но. арт.
Wziernik / View glasses Ø93 / Смотровое окно 93	W - 89	10172A
Wziernik / View glasses Ø82 / Смотровое окно 82	W - 70	10173



Korek spustowy / Bottom plug / Выпускная пробка влагозащитная		Typ Type / Тип	Nr kat. Art. no / Но. арт.
Korek spustowy - odwadniający IP44	Bottom plug Ip44 Выпускная пробка влагозащитная	KS-1	00050



Zapezpieczenie pod plombę / Protection seal / Защитная пломба-защелка для винтов	Typ Type / Тип	Nr kat. Art. no / Но. арт.
Zapezpieczenie pod plombę / Protection seal / Защитная пломба-защелка для винтов	ZP - 1	10210



Tablice licznikowe / Counter boards / Монтажная панель для счетчика	Typ Type / Тип	Nr kat. Art. no / Но. арт.
Pomiar trójfazowy Counter boards 3f / для трехфазного счетчика электроэнергии	TL-3	01118
Pomiar jednofazowy Counter boards 1f / для однофазного счетчика электроэнергии	TL-1	10331



Wspornik montażowy poziomy / Horizontal mounting cantilevers / горизонтальный Монтажные рейки	Typ Type / Тип	Nr kat. Art. no / Но. арт.
Do obudów STN w=260 mm / For cabinets STN 260 mm wide / Для корпусов STN высотой 260 мм	WMN - 26	00292
Do obudów STN w=400 mm / For cabinets STN 400 mm wide / Для корпусов STN высотой 400 мм	WMN - 40	00293



Wspornik montażowy pionowy / Vertical ounting cantilevers / Вертикальный Монтажные рейки	Typ Type / Тип	Nr kat. Art. no / Но. арт.
Do obudów STN h=420 mm / For cabinets STN 420 mm high / Для корпусов STN высотой 420 мм	WMN - 42	20180
Do obudów STN h=580 mm / For cabinets STN 580 mm high / Для корпусов STN высотой 580 мм	WMN - 58	20181



Bok kanału montażowego / Mounting side canals / Боковой канал монтажный	Typ Type / Тип	Nr kat. Art. no / Но. арт.
Długość 140 mm / 140 mm high / длиной 140мм	BKMN - 14	10290
Długość 200 mm / 200 mm high / длиной 20м0м	BKMN - 20	10291
Długość 270 mm / 270 mm high / длиной 270мм	BKMN - 27	10292
Długość 350 mm / 350 mm high / длиной 350мм	BKMN - 35	10293
Długość 410 mm / 410 mm high / длиной 410мм	BKMN - 41	10294
Długość 550 mm / 550 mm high / длиной 550мм	BKMN - 55	10296



Zaciski kablowe typu VK / Cable terminal clamps / Кабельные зажимы типа VK	Typ Type / Тип	Nr kat. Art. no / Но. арт.
Do / For / Для 95 mm2	VK - 95	10282
Do / For / Для 240 mm2	VK - 240	74-0006
Do / For / Для 2x240 mm2	VK - 2x240	10285



Przyłącza do zacisku kablowego typu VK Cable terminal connections Ввод для кабельного зажима типа VK	Typ Type / Тип	Nr kat. Art. no / Но. арт.
Do / For / Для VK - 95 mm2	PVK - 95	10300
Do / For / Для VK - 240, VK - 2x240 mm2	PVK - 240	10301



Listwy zaciskowe / Clamp bar / Нажимные планки	Typ Type / Тип	Nr kat. Art. no / Но. арт.
Do / For / Для 5x35	ZGX 5X35	00074
Do / For / Для 4x35	ZGX 4X35	00075

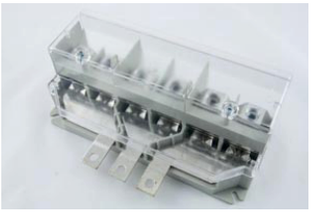

Listwa rozgałęźna / Adapter / Планка - разветвитель	Typ Type / Тип	Nr kat. Art. no / Но. арт.
Do / For / Для RBK-00	LZV - 0	10320



Nakrętki moletowane / Milling nuts / Гайки для запрессовки	Typ Type / Тип	Nr kat. Art. no / Но. арт.
M8 do aparatów gr. 00 / M8 for 00 apparatus / M8 для аппаратов 00	NM - 8	10230
M12 do aparatów gr. 1, 2, 3 / M10 for apparatus 1, 2, 3 / M10 для аппаратов 1, 2, 3	NM - 12	00003



Dławiki, przepusty / Glands, cable penetrations / Дроссели, сальниковые вводы	Typ Type / Тип	Nr kat. Art. no / Но. арт.
Do rury 37 / For 37 pipes / Для трубы 37	DR - 37	10240
Do rury 47 / For 47 pipes / Для трубы 47	DR - 47	10241
Przepust / Cable penetrations 47 / сальниковый ввод Ø47	PK - 47	10242

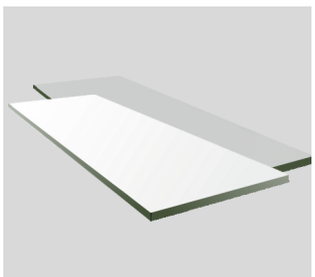

Płyty montażowe izolacyjne gr. 4 Insulation mounting plates Изоляционные монтажные плиты	Typ Type / Тип	Nr kat. Art. no / Но. арт.
Do / For / Для STN 26x42	PMN 23x36	20250
Do / For / Для STN 26x50	PMN 23x44	20269
Do / For / Для STN 26x58	**PMN 23x52**	**20251**
Do / For / Для STN 26x84	PMN 23x78	20267
Do / For / Для STN 40x42	PMN 37x36	20252
Do / For / Для STN 40x50	PMN 37x44	??
Do / For / Для STN 40x58	PMN 37x52	20253
Do / For / Для STN 40x84	PMN 37x78	20262
Do / For / Для STN 53x42	PMN 50x36	20254
Do / For / Для STN 53x58	PMN 50x52	20255
Do / For / Для STN 53x84	PMN 50x78	20263
Do / For / Для STN 66x42	PMN 62,5x36	20264
Do / For / Для STN 66x58	PMN 62,5x52	20265
Do / For / Для STN 66x84	PMN 62,5x78	20266
Do / For / Для STN 80x42	PMN 77x36	20256
Do / For / Для STN 80x58	PMN 77x52	20257
Do / For / Для STN 80x84	PMN 77x78	20258
Do / For / Для STN 93x58	PMN 90x52	???
Do / For / Для STN 93x84	PMN 90x84	???
Do / For / Для STN 106x58	**PMN 103x52**	**00945**
Do / For / Для STN 106x84	PMN 103x78	20268



Płyty izolacyjne / Sheet of insulation plates / Изоляционные плиты	Typ Type / Тип	Nr kat. Art. no / Но. арт.
Płyta izolacyjna gr. 5 mm/ Sheet of insulation plate 5 mm thick / Изоляционная плита толщиной 5мм	PI - 5	10270
Płyta izolacyjna gr. 8 mm/ Sheet of insulation plate 8 mm thick / Изоляционная плита толщиной 8мм	PI - 8	10271

Płyta izolacyjna w kg (1m. płyty gr. 5 = 7,8 kg)
(1m. płyty gr. 8 = 12,9 kg)
Sheet of insulation plate in kg (1m. thick 5 = 7,8 kg)
(1m. thick 8 = 12,9 kg)
Изоляционная плита в кг (1м плиты толщиной 5 = 7,8 кг)
(1м плиты толщиной 8 = 12,9 кг)

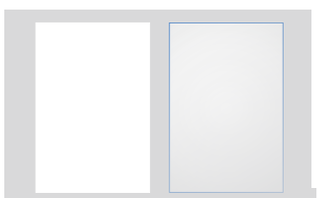

Płyty osłonowe / Cover plates / Панели обшивки	Typ Type / Тип	Nr kat. Art. no / Но. арт.
Płyta biała gr. 1,5 mm/ White plate 1,5 mm thick / Белая панель тощиной 1,5 мм	PB - 1,5	00461
Płyta przezroczysta gr. 1,5 mm/ Transparent plate 1,5 mm thick / Прозрачная панель толщиной 1,5мм	PP - 1,5	10273

Płyta osłonowa w [m] / Cover plate in [m.] / Панель обшивки в м.



Kieszeń na dokumenty / Pocket for documents / Карман для документов	Typ Type / Тип	Nr kat. Art. no / Но. арт.
Kieszeń na dokumenty A4 / Pocket for documents A4 / Карман для документов A4	KD - 4	40017
Kieszeń na dokumenty A6 / Pocket for documents A6 / Карман для документов A6	KD - 6	40018

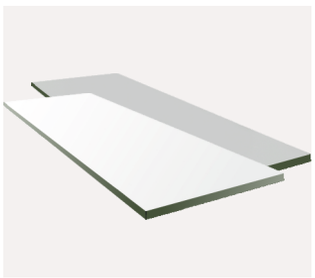

Płyty blaszane montażowe Insulation mounting plates металлические монтажные плиты	Typ Type / Тип	Nr kat. Art. no / Но. арт.
Do / For / Для STN 26x42	PBMN 223x385	00796
Do / For / Для STN 26x58	PBMN 223x540	00797
Do / For / Для STN 26x84	PBMN 223x802	00799
Do / For / Для STN 40x42	PBMN 355x385	30002
Do / For / Для STN 40x58	PBMN 355x540	30003
Do / For / Для STN 40x84	PBMN 355x808	00801
Do / For / Для STN 53x42	PBMN 485x360	02091
Do / For / Для STN 53x58	PBMN 485x540	30004
Do / For / Для STN 53x84	PBMN 485x808	30007
Do / For / Для STN 66x42	PBMN 610x360	00803
Do / For / Для STN 66x58	PBMN 610x540	00804
Do / For / Для STN 66x84	PBMN 610x808	00805
Do / For / Для STN 80x42	PBMN 755x360	00800
Do / For / Для STN 80x58	PBMN 755x540	00798
Do / For / Для STN 80x84	PBMN 755x808	30006
Do / For / Для STN 106x58	PBMN 1010x540	00806
Do / For / Для STN 106x84	PBMN 1010x808	30029

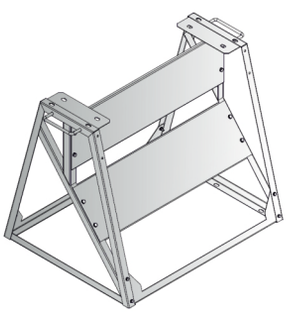

Stojak budowlany / Construction stand / Строительный стенд	Typ Type / Тип	Nr kat. Art. no / Но. арт.
Stojak budowlany 26 / Construction stand 26 / Строительный стенд 26	STB 26	00610
Stojak budowlany 40 / Construction stand 40 / Строительный стенд 40	STB 40	00369
Stojak budowlany 53 / Construction stand 53 / Строительный стенд 53	STB 53	00371
Stojak budowlany 66 / Construction stand 66 / Строительный стенд 66	STB 66	00608
Stojak budowlany 80 / Construction stand 80 / Строительный стенд 80	STB 80	00605
Stojak budowlany 106 / Construction stand 106 / Строительный стенд 106	STB 106	38843



Spray z lakierem anty-UV / Spray with anti-uv lacquer / Спрей с лаком (анти-УФ)	Typ Type / Тип	Nr kat. Art. no / Но. арт.
Spray pojemność 0,4L / Spray with anti-uv lacquer 0,4L / Спрей с лаком (анти-УФ)	SP- 03	00017



Keramzyt / Keramzyt / Керамзит	Typ Type / Тип	Nr kat. Art. no / Но. арт.
Keramzyt - worek 20L / Keramzyt - bag 20L / Керамзит 20L	KR- 20	60003

Cennik dostępny na stronie www.incobex.pl

INCOBEX ELPLAST

PRODUCENT ROZDZIELNIC nN
OBUDÓW I SZAF METALOWYCH DLA ENERGETYKI I PRZEMYSŁU





WWW.INCOBEX-ELPLAST.COM.PL

INCOBEX ELPLAST Sp. z o.o.
REGON: 072853666 TEL: 33 811 97 95
NIP: 5471972544 www.incobex-elplast.com.pl
KRS: 0000155929 office@incobex-elplast.com.pl

Rozdzielnice elektryczne



INCOBEX

Przykładowe rozwiązanie wg standardów **Energa**

Example of solution accordinding to **Energa** standards
Пример решения по стандартам **Energa**

P1-RS/LZV/LZR/F

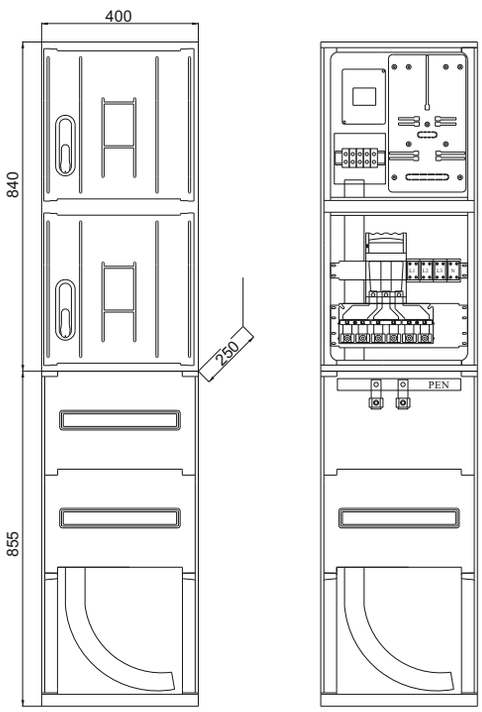

DANE TECHNICZNE	
Znamionowe napięcie izolacji	**500 V**
Znamionowe napięcie pracy	**230/400 V**
Znamionowy prąd ciągły	**400/63 A**
Stopień ochrony IP	**44**
Klasa ochronności	**II**
Układ pracy	**TN**

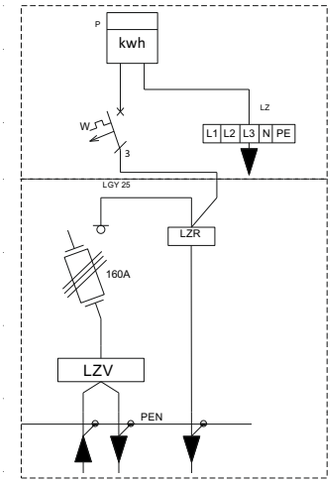

Przykładowe rozwiązanie wg standardów **Energa**

Example of solution accordinding to **Energa** standards
Пример решения по стандартам **Energa**

P2-RS/LZV/2LZR/F

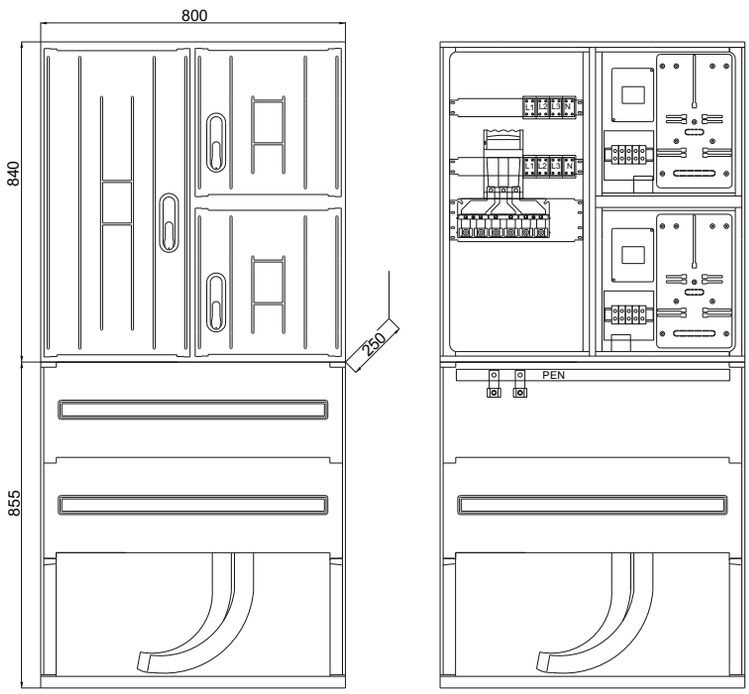

DANE TECHNICZNE	
Znamionowe napięcie izolacji	**500 V**
Znamionowe napięcie pracy	**230/400 V**
Znamionowy prąd ciągły	**400/63 A**
Stopień ochrony IP	**44**
Klasa ochronności	**II**
Układ pracy	**TN**

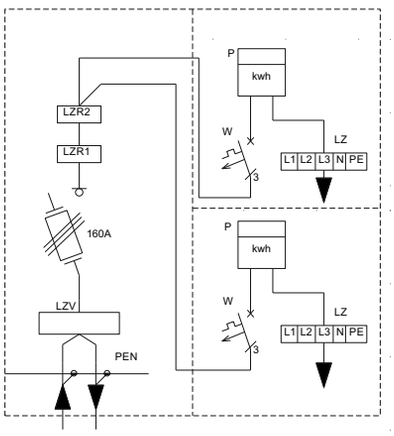

Przykładowe rozwiązanie wg standardów **Energa**

Example of solution accordinding to **Energa** standards
Пример решения по стандартам **Energa**

KRSN-P2/2F-NH2/2R-NH00/F

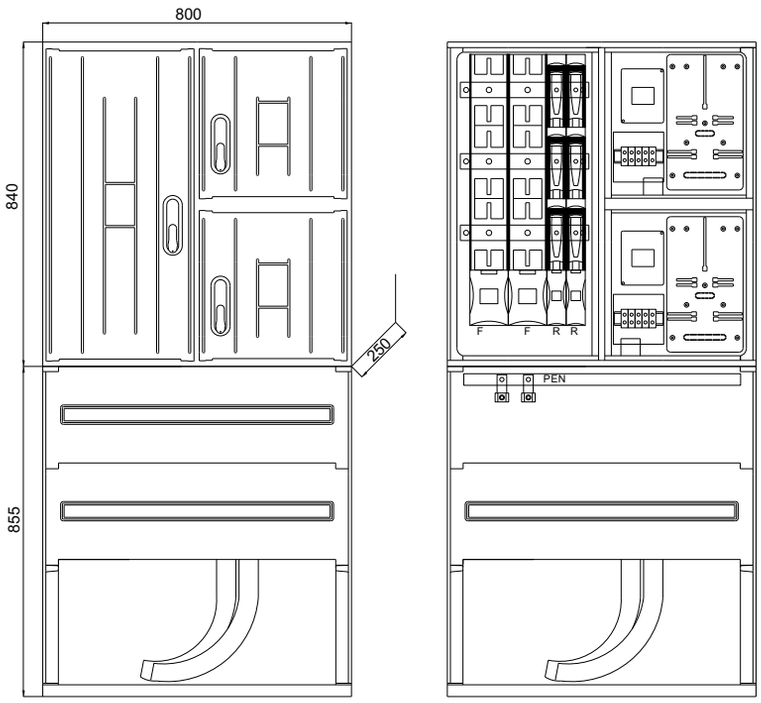

DANE TECHNICZNE	
Znamionowe napięcie izolacji	**500 V**
Znamionowe napięcie pracy	**230/400 V**
Znamionowy prąd ciągły	**400/63 A**
Stopień ochrony IP	**44**
Klasa ochronności	**II**
Układ pracy	**TN**

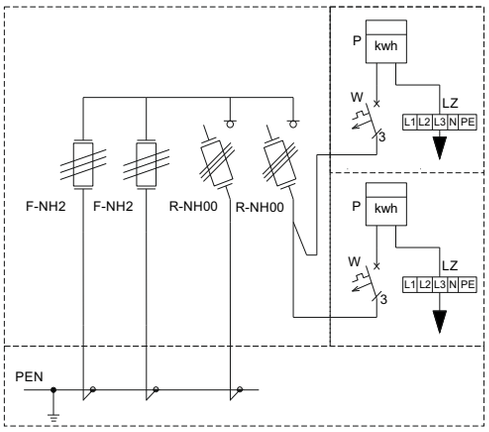

Przykładowe rozwiązanie wg standardów **Energa**

Example of solution accordinding to **Energa** standards
Пример решения по стандартам **Energa**

KRSN-00/4R-NH2/F

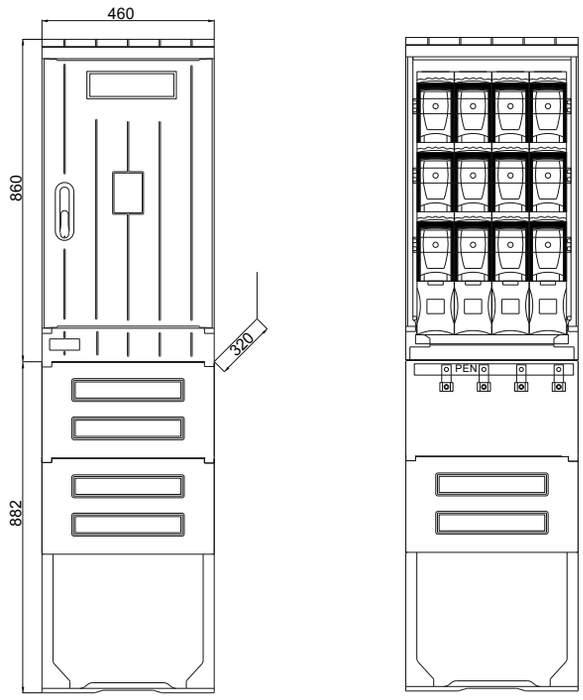

DANE TECHNICZNE	
Znamionowe napięcie izolacji	**500 V**
Znamionowe napięcie pracy	**230/400 V**
Znamionowy prąd ciągły	**400/63 A**
Stopień ochrony IP	**44**
Klasa ochronności	**II**
Układ pracy	**TN**

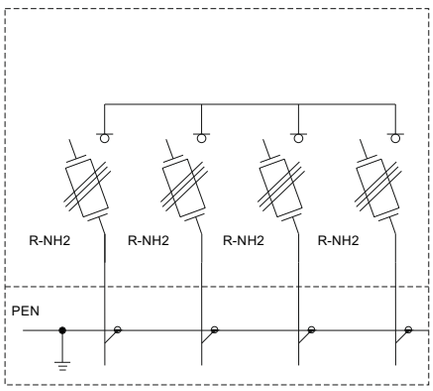

Przykładowe rozwiązanie wg standardów **Enea**

Example of solution accordinding to **Enea** standards
Пример решения по стандартам **Enea**

ZK1x-1P

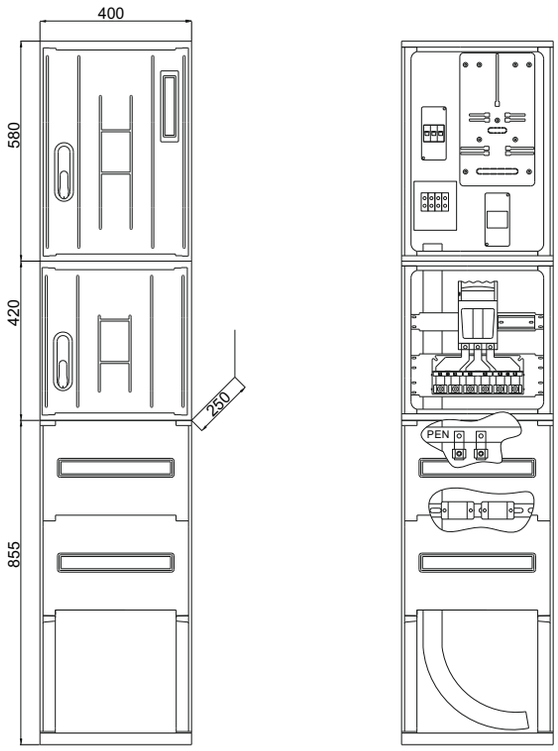

DANE TECHNICZNE	
Znamionowe napięcie izolacji	**500 V**
Znamionowe napięcie pracy	**230/400 V**
Znamionowy prąd ciągły	**400/63 A**
Stopień ochrony IP	**44**
Klasa ochronności	**II**
Układ pracy	**TN**

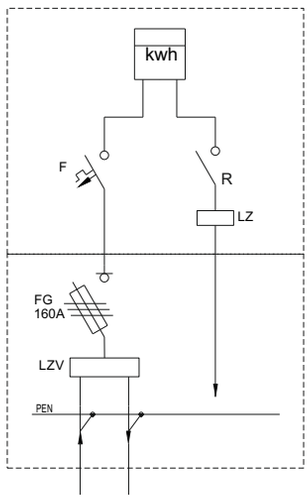

Przykładowe rozwiązanie wg standardów **Enea**

Example of solution accordinding to **Enea** standards
Пример решения по стандартам **Enea**

SK-4

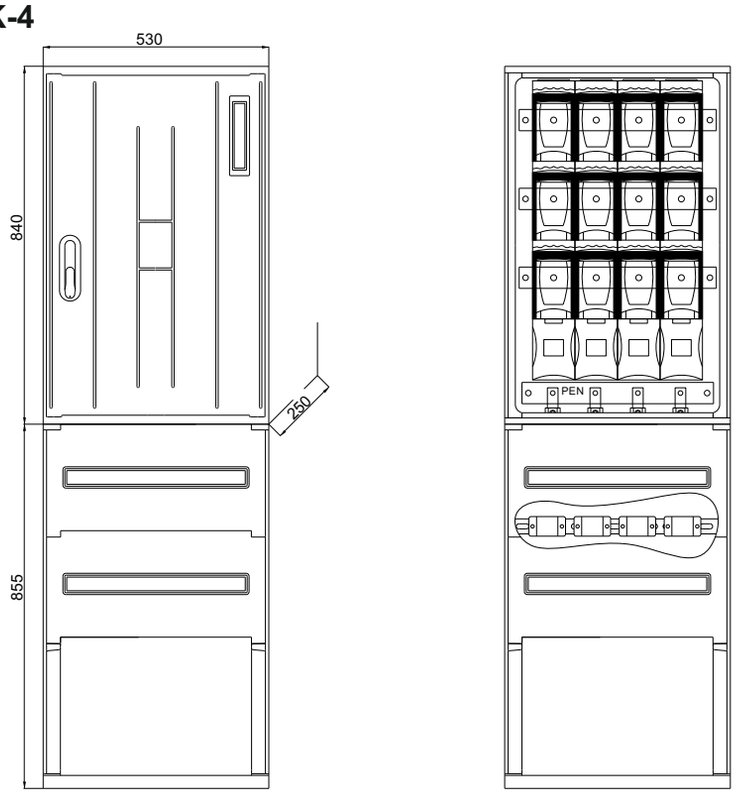

DANE TECHNICZNE	
Znamionowe napięcie izolacji	**500 V**
Znamionowe napięcie pracy	**230/400 V**
Znamionowy prąd ciągły	**400/63 A**
Stopień ochrony IP	**44**
Klasa ochronności	**II**
Układ pracy	**TN**

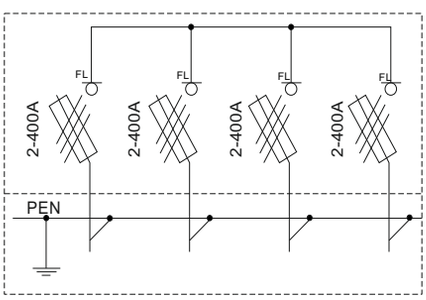

Przykładowe rozwiązanie wg standardów **Enea**

Example of solution accordinding to **Enea** standards
Пример решения по стандартам **Enea**

ZKP1-1Pp

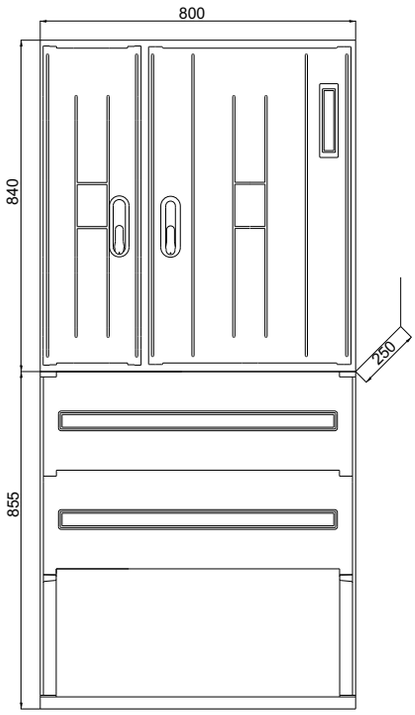

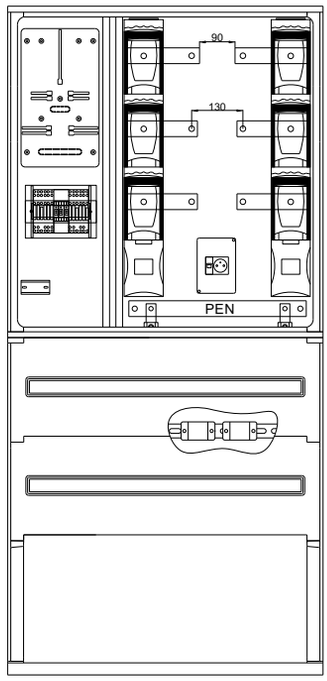

DANE TECHNICZNE	
Znamionowe napięcie izolacji	**500 V**
Znamionowe napięcie pracy	**230/400 V**
Znamionowy prąd ciągły	**400/63 A**
Stopień ochrony IP	**44**
Klasa ochronności	**II**
Układ pracy	**TN**

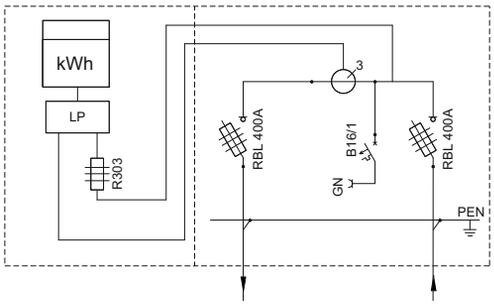

Przykładowe rozwiązanie wg standardów **Tauron**

Example of solution accordinding to **Tauron** standards
Пример решения по стандартам **Tauron**

ZK1e-1P-S

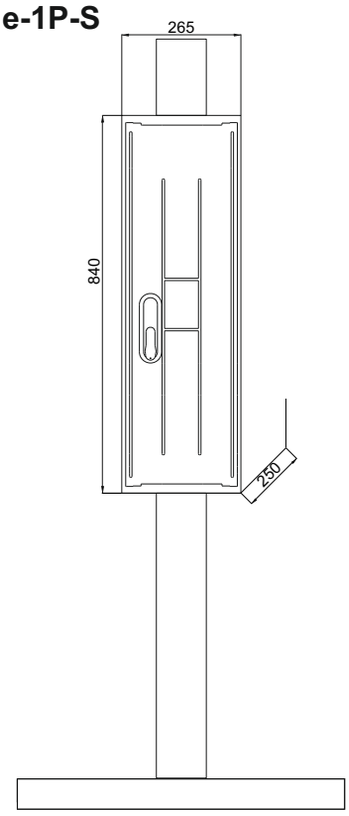

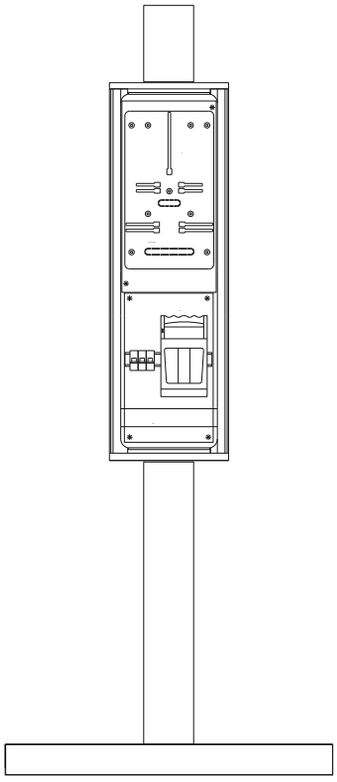

DANE TECHNICZNE	
Znamionowe napięcie izolacji	**500 V**
Znamionowe napięcie pracy	**230/400 V**
Znamionowy prąd ciągły	**400/63 A**
Stopień ochrony IP	**44**
Klasa ochronności	**II**
Układ pracy	**TN**

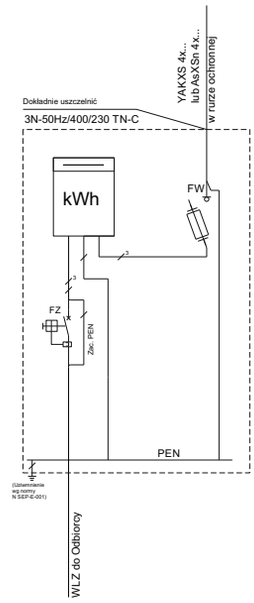

Przykładowe rozwiązanie wg standardów **Tauron**

Example of solution accordinding to **Tauron** standards
Решения к примеру по стандартам **Tauron**

ZK1e-1P

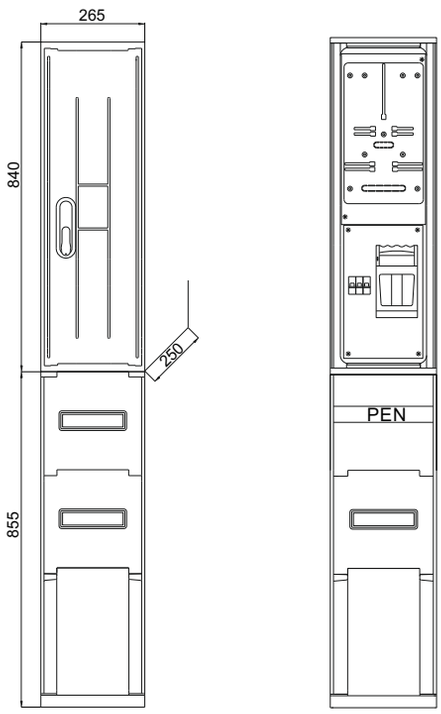

DANE TECHNICZNE	
Znamionowe napięcie izolacji	**500 V**
Znamionowe napięcie pracy	**230/400 V**
Znamionowy prąd ciągły	**160//63A**
Stopień ochrony IP	**44**
Klasa ochronności	**II**
Układ pracy	**TN**

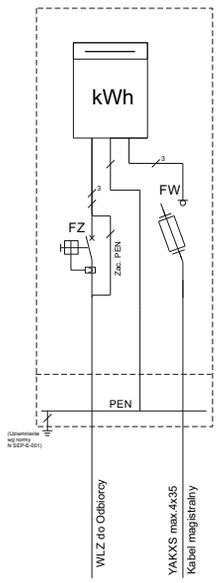

Przykładowe rozwiązanie wg standardów **Tauron**

Example of solution accordinding to **Tauron** standards
Решения к примеру по стандартам **Tauron**

ZK2a-1P

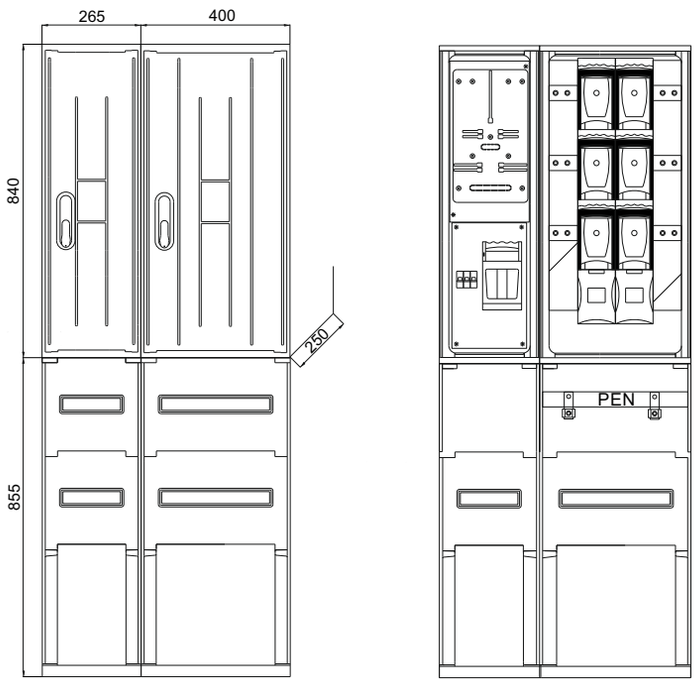

DANE TECHNICZNE	
Znamionowe napięcie izolacji	**500 V**
Znamionowe napięcie pracy	**230/400 V**
Znamionowy prąd ciągły	**400/63 A**
Stopień ochrony IP	**44**
Klasa ochronności	**II**
Układ pracy	**TN**

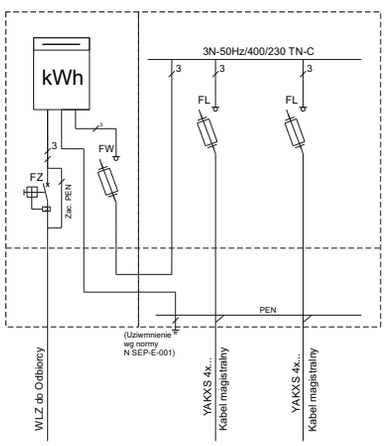

Przykładowe rozwiązanie wg standardów **Tauron**

Example of solution accordinding to **Tauron** standards
Пример решения по стандартам **Tauron**

Zk3a-B

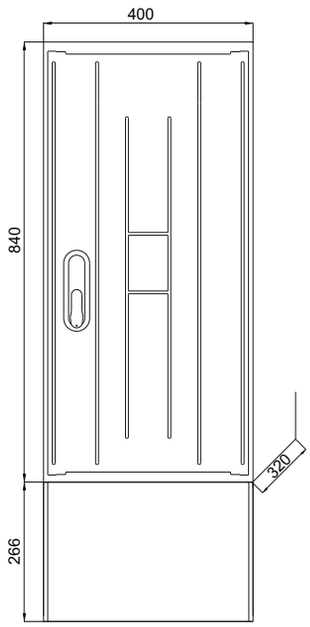

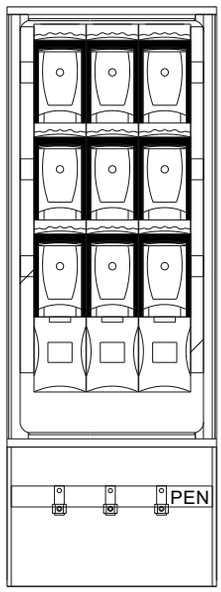

DANE TECHNICZNE	
Znamionowe napięcie izolacji	**500 V**
Znamionowe napięcie pracy	**230/400 V**
Znamionowy prąd ciągły	**400 A**
Stopień ochrony IP	**44**
Klasa ochronności	**II**
Układ pracy	**TN**

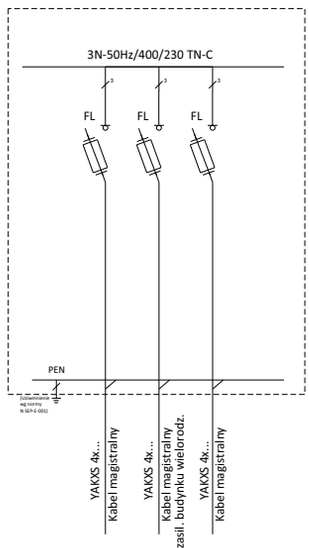

Przykładowe rozwiązanie wg standardów **Tauron**

Example of solution accordinding to **Tauron** standards
Пример решения по стандартам **Tauron**

ZK2b-2P

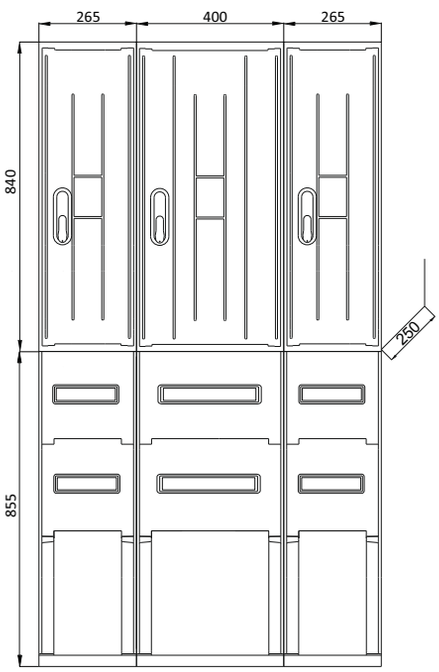

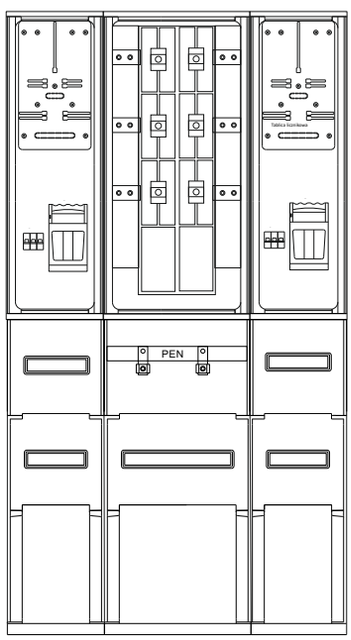

DANE TECHNICZNE	
Znamionowe napięcie izolacji	**500 V**
Znamionowe napięcie pracy	**230/400 V**
Znamionowy prąd ciągły	**400/63 A**
Stopień ochrony IP	**44**
Klasa ochronności	**II**
Układ pracy	**TN**

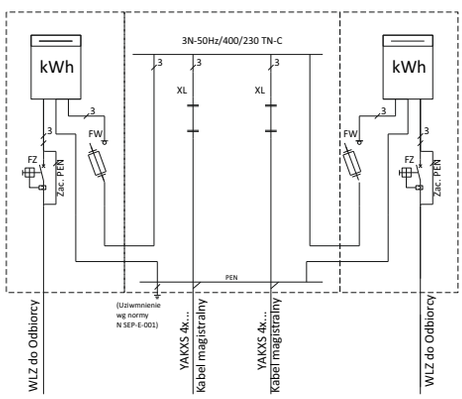

Przykładowe rozwiązanie wg standardów PGE

Example of solution accordinding to **PGE** standards
Пример решения по стандартам PGE

ZK-3/RBL 400A KK

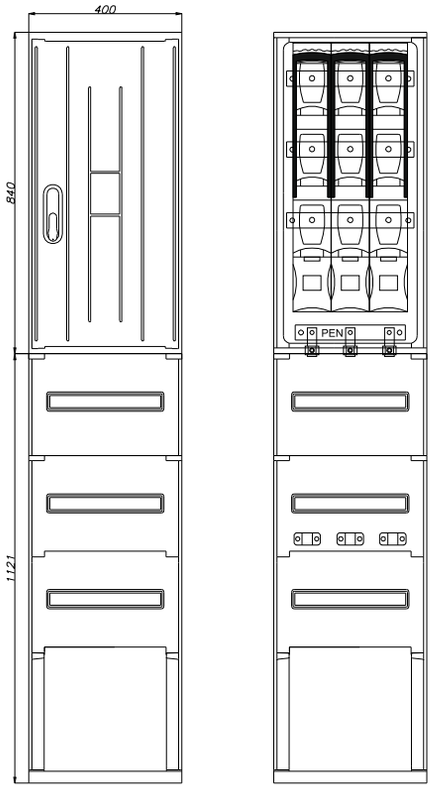

DANE TECHNICZNE	
Znamionowe napięcie izolacji	**500 V**
Znamionowe napięcie pracy	**230/400 V**
Znamionowy prąd ciągły	**400 A**
Stopień ochrony IP	**44**
Klasa ochronności	**II**
Układ pracy	**TN**

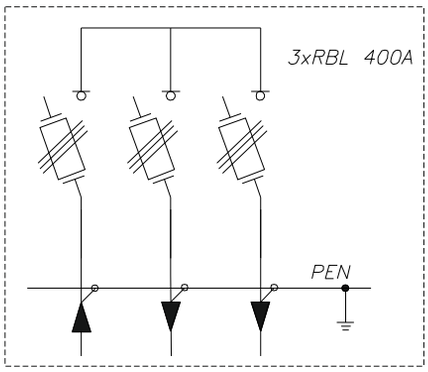

Przykładowe rozwiązanie wg standardów **PGE**

Example of solution accordinding to PGE standards
Пример решения по стандартам **PGE**

ZK-1/RBL 1x160A /1P

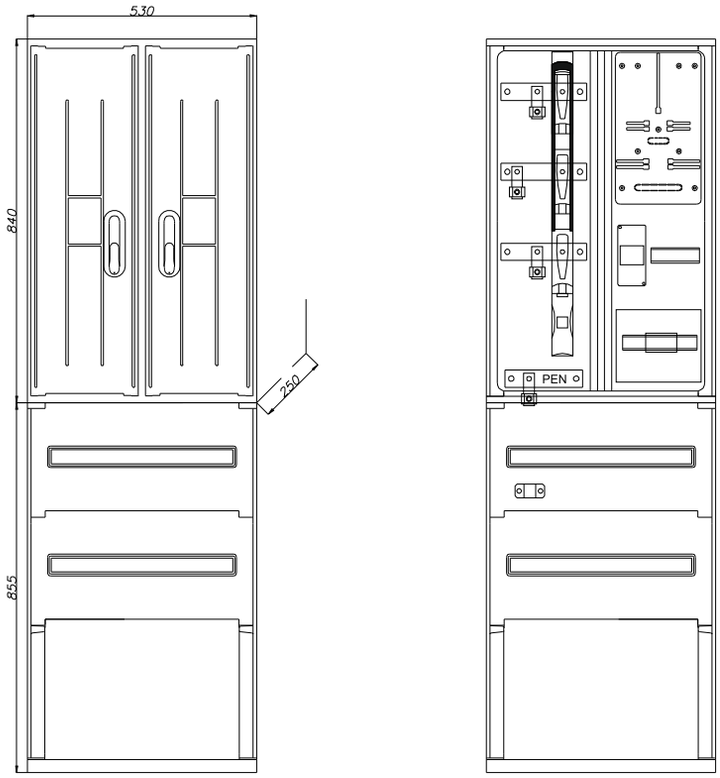

DANE TECHNICZNE	
Znamionowe napięcie izolacji	**500 V**
Znamionowe napięcie pracy	**230/400 V**
Znamionowy prąd ciągły	**160/63 A**
Stopień ochrony IP	**44**
Klasa ochronności	**II**
Układ pracy	**TN**

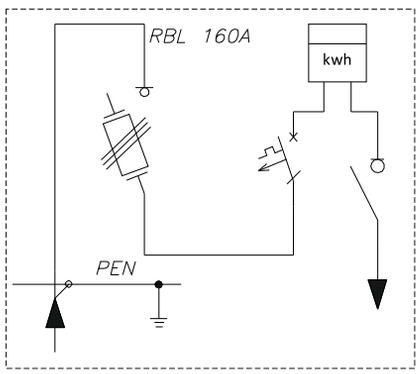

Przykładowe rozwiązanie wg standardów **PGE**

Example of solution accordinding to **PGE** standards
Пример решения по стандартам **PGE**

ZK-3/RBL 2x400A+1x160A/1P/KK

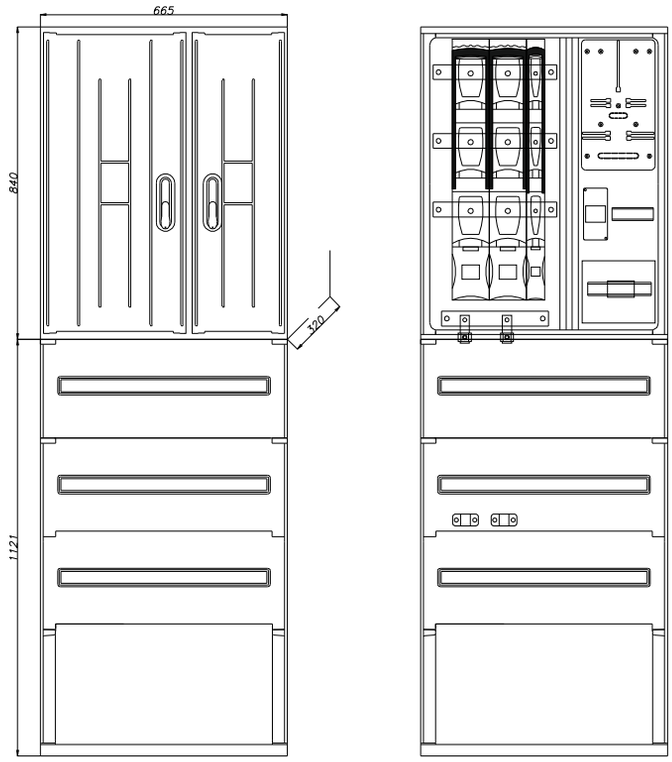

DANE TECHNICZNE	
Znamionowe napięcie izolacji	500 V
Znamionowe napięcie pracy	230/400 V
Znamionowy prąd ciągły	400/63A
Stopień ochrony IP	44
Klasa ochronności	II
Układ pracy	TN

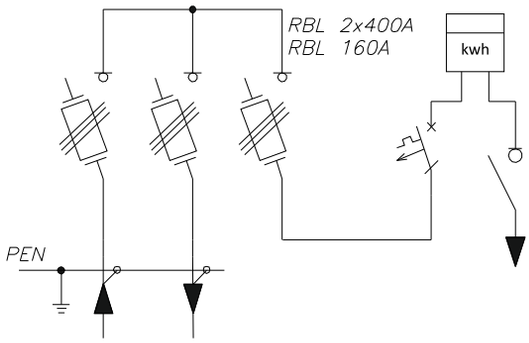

Przykładowe rozwiązanie **Incobex**

Example of solution accordinding to **Incobex** standards
Пример решения по стандартам **Incobex**

ZP-1/1f

DANE TECHNICZNE	
Znamionowe napięcie izolacji	500 V
Znamionowe napięcie pracy	230/400 V
Znamionowy prąd ciągły	63 A
Stopień ochrony IP	44
Klasa ochronności	II
Układ pracy	TN

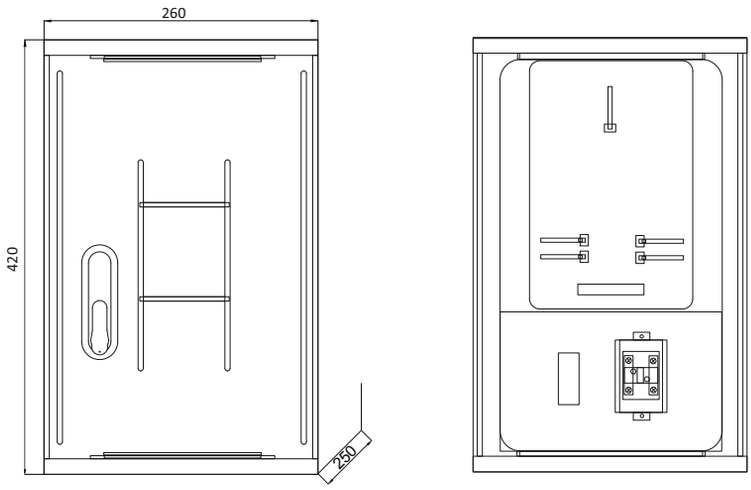

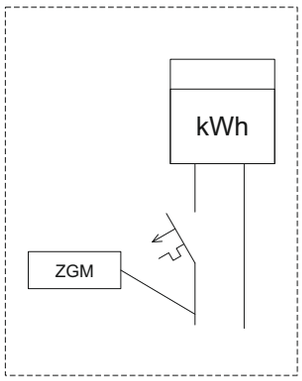

Przykładowe rozwiązanie **Incobex**

Example of solution accordinding to **Incobex** standards
Пример решения по стандартам **Incobex**

STN 40X58/MOD, STN 53X58/2/MOD/PŁYTA

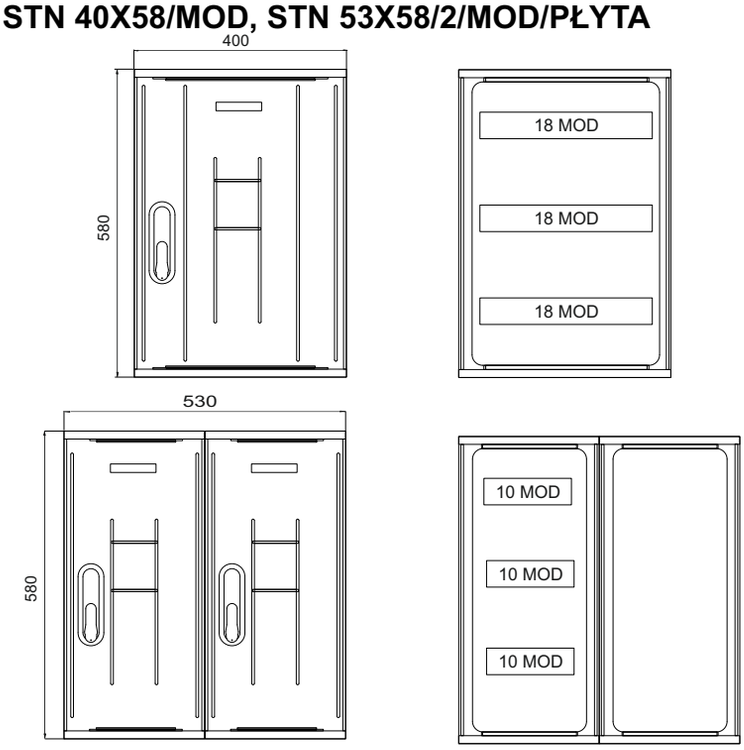

DANE TECHNICZNE	
Znamionowe napięcie izolacji	**500 V**
Znamionowe napięcie pracy	**230/400 V**
Znamionowy prąd ciągły	**630 A**
Stopień ochrony IP	**44**
Klasa ochronności	**II**
Układ pracy	**TN**

Przykładowe rozwiązanie **Incobex**

Example of solution accordinding to **Incobex** standards
Пример решения по стандартам **Incobex**

ZP-1/2LZ wer. „C”

DANE TECHNICZNE	
Znamionowe napięcie izolacji	**500 V**
Znamionowe napięcie pracy	**230/400 V**
Znamionowy prąd ciągły	**63 A**
Stopień ochrony IP	**44**
Klasa ochronności	**II**
Układ pracy	**TN**

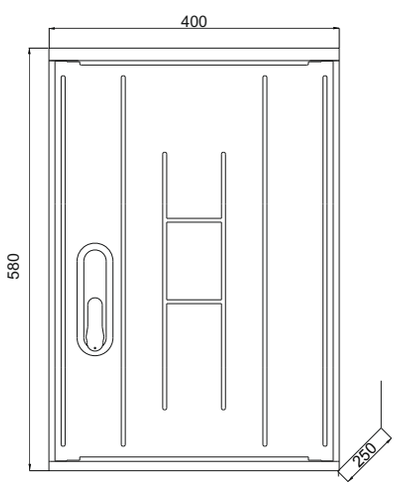

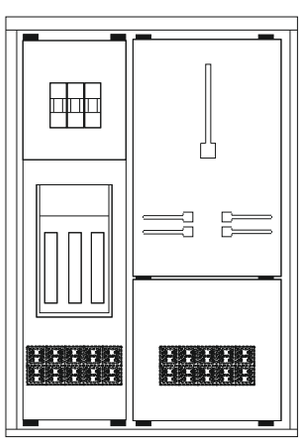

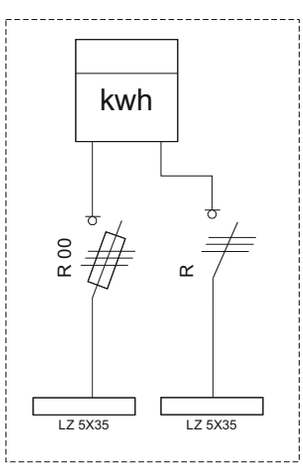

INCOBEX
www.incobex.pl office@incobex.pl
tel. +48 (033) 822 70 63, fax. +48 (033) 822 70 64

Przykładowe rozwiązanie **Incobex**

Example of solution accordinding to **Incobex** standards
Пример решения по стандартам **Incobex**

ZP-6x3t/F

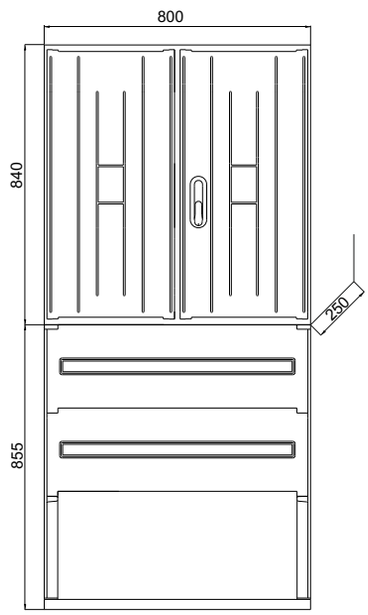

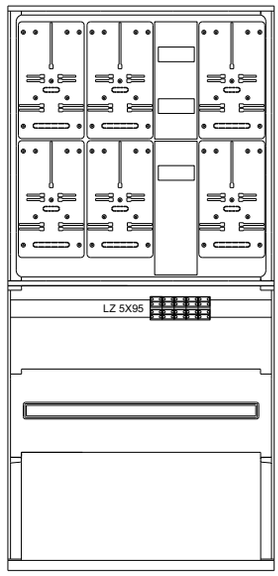

DANE TECHNICZNE	
Znamionowe napięcie izolacji	**500 V**
Znamionowe napięcie pracy	**230/400 V**
Znamionowy prąd ciągły	**400/63 A**
Stopień ochrony IP	**44**
Klasa ochronności	**II**
Układ pracy	**TN**

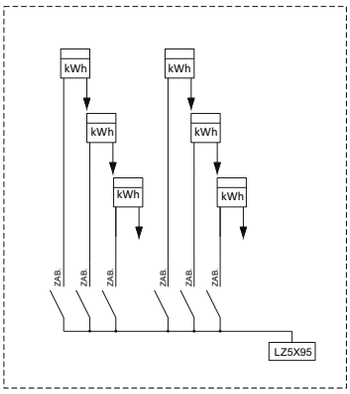

Przykładowe rozwiązanie **Incobex**

Example of solution accordinding to **Incobex** standards
Решения к примеру по стандартам **Incobex**

ZP-6x1f/F

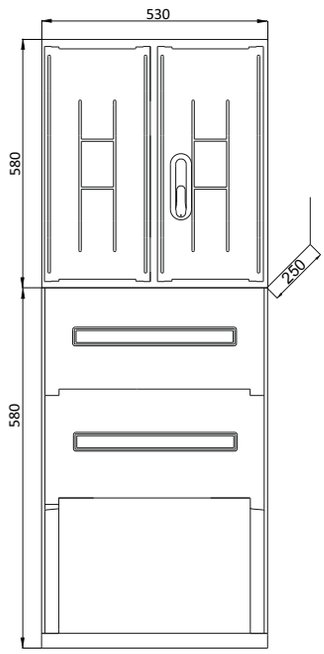

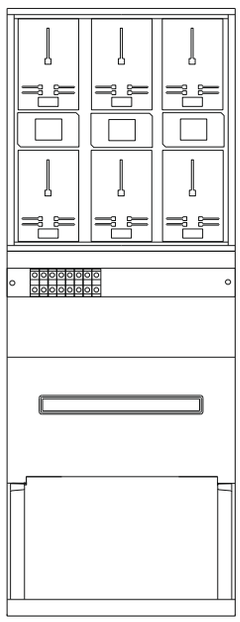

DANE TECHNICZNE	
Znamionowe napięcie izolacji	**500 V**
Znamionowe napięcie pracy	**230/400 V**
Znamionowy prąd ciągły	**400/63 A**
Stopień ochrony IP	**44**
Klasa ochronności	**II**
Układ pracy	**TN**

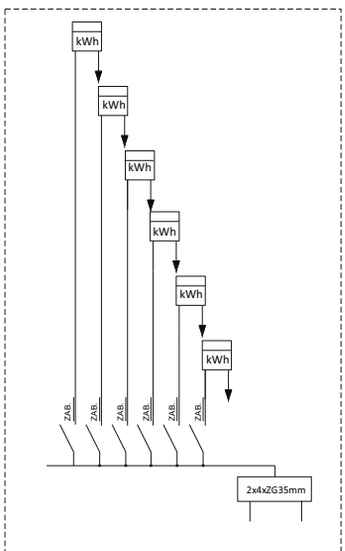

Przykładowe rozwiązanie **Incobex**

Example of solution accordinding to **Incobex** standards
Пример решения по стандартам **Incobex**

ZP-12x1f/F

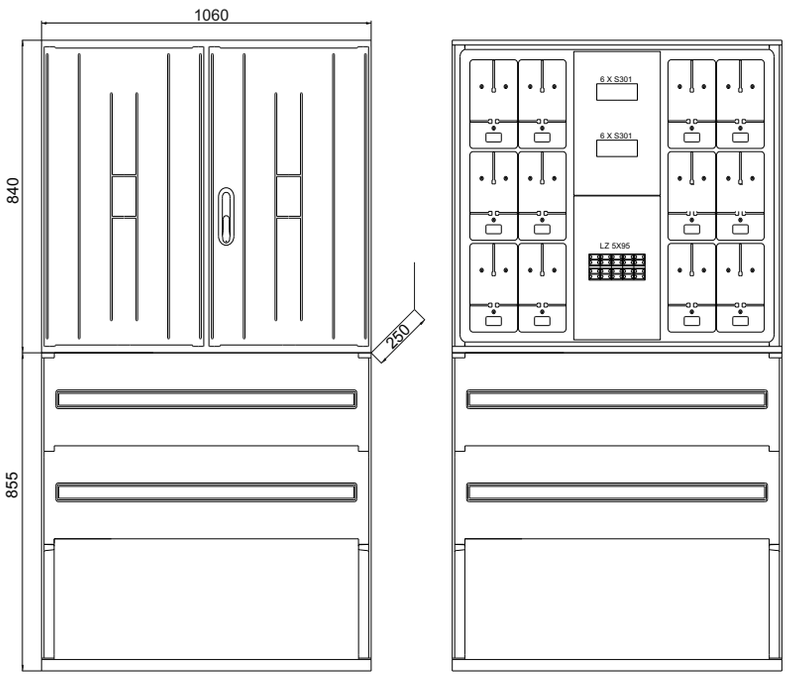

DANE TECHNICZNE	
Znamionowe napięcie izolacji	**500 V**
Znamionowe napięcie pracy	**230/400 V**
Znamionowy prąd ciągły	**400/63 A**
Stopień ochrony IP	**44**
Klasa ochronności	**II**
Układ pracy	**TN**

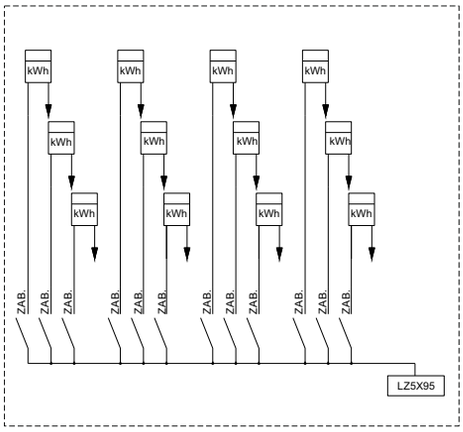

Przykładowe rozwiązanie **Incobex**

Example of solution accordinding to **Incobex** standards
Пример решения по стандартам **Incobex**

RB-1

DANE TECHNICZNE	
Znamionowe napięcie izolacji	**500 V**
Znamionowe napięcie pracy	**230/400 V**
Znamionowy prąd ciągły	**400/63 A**
Stopień ochrony IP	**44**
Klasa ochronności	**II**
Układ pracy	**TN**

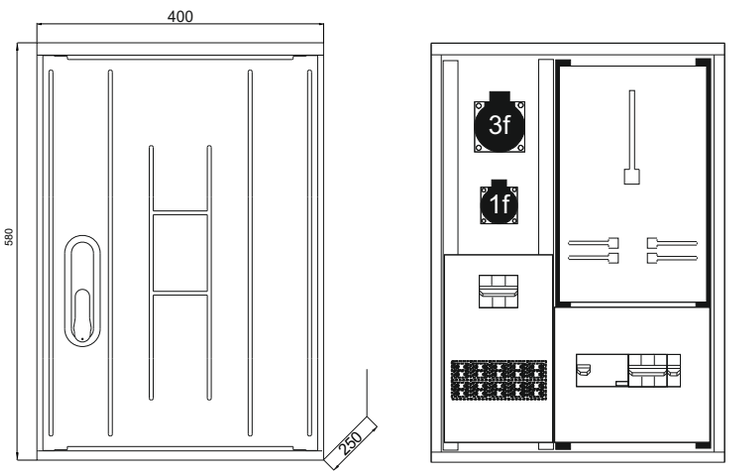

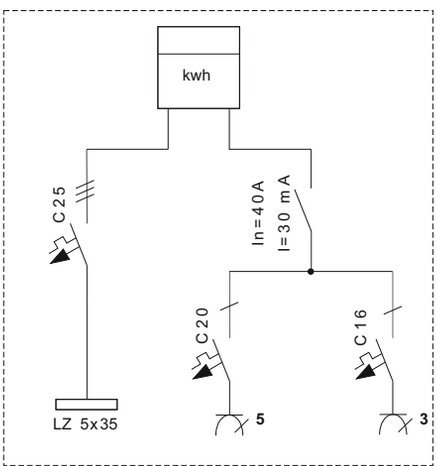

INCOBEX
www.incobex.pl office@incobex.pl
tel. +48 (033) 822 70 63, fax. +48 (033) 822 70 64

Przykładowe rozwiązanie **Incobex**

Example of solution accordinding to **Incobex** standards
Пример решения по стандартам **Incobex**

RB-4/F

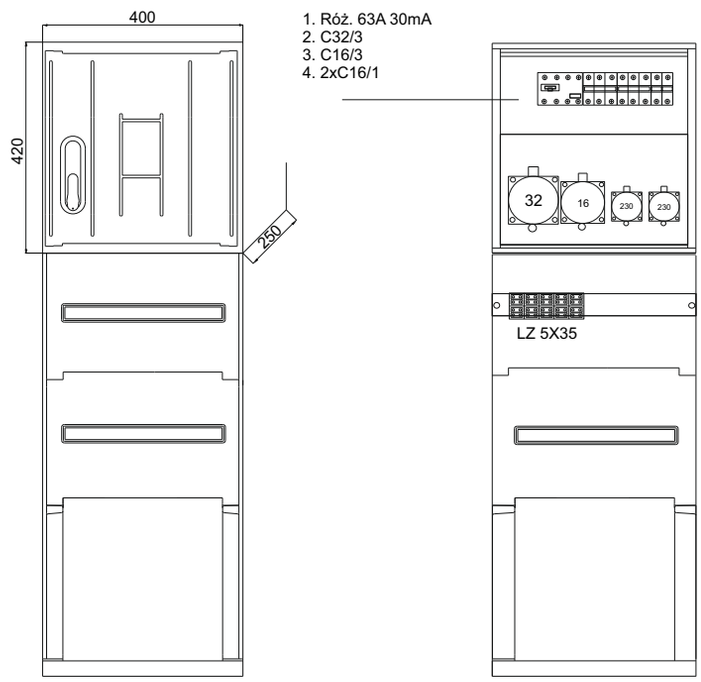

DANE TECHNICZNE	
Znamionowe napięcie izolacji	500 V
Znamionowe napięcie pracy	230/400 V
Znamionowy prąd ciągły	400/63 A
Stopień ochrony IP	44
Klasa ochronności	II
Układ pracy	TN

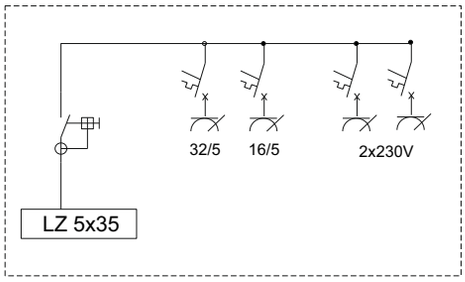

Przykładowe rozwiązanie **Incobex**

Example of solution accordinding to **Incobex** standards
Пример решения по стандартам **Incobex**

SOU-3/R0/F

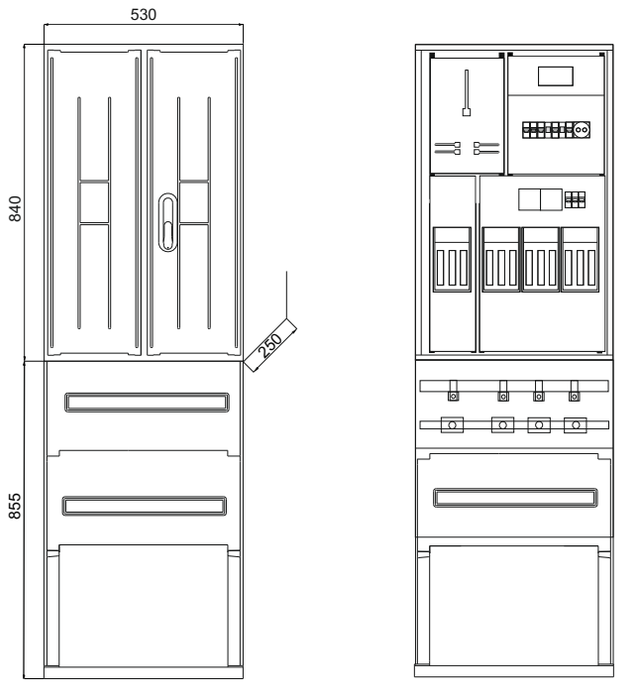

DANE TECHNICZNE	
Znamionowe napięcie izolacji	500 V
Znamionowe napięcie pracy	230/400 V
Znamionowy prąd ciągły	400/63 A
Stopień ochrony IP	44
Klasa ochronności	II
Układ pracy	TN

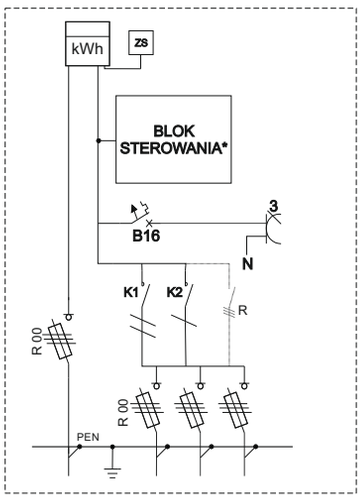

Przykładowe rozwiązanie **Incobex**

Example of solution accordinding to **Incobex** standards
Пример решения по стандартам **Incobex**

SOU-6/RO/F

DANE TECHNICZNE	
Znamionowe napięcie izolacji	500 V
Znamionowe napięcie pracy	230/400 V
Znamionowy prąd ciągły	400/63 A
Stopień ochrony IP	44
Klasa ochronności	II
Układ pracy	TN

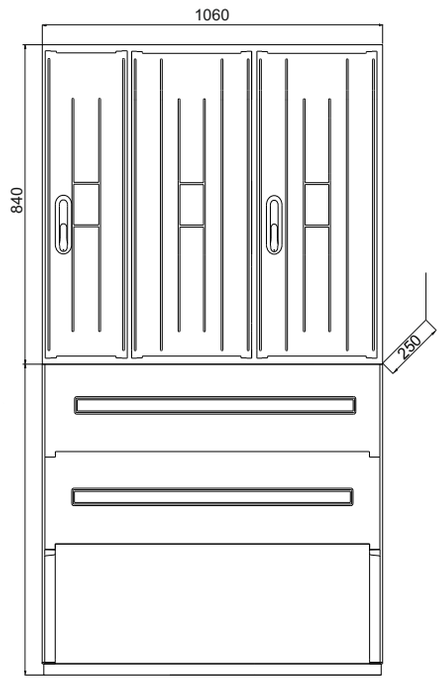

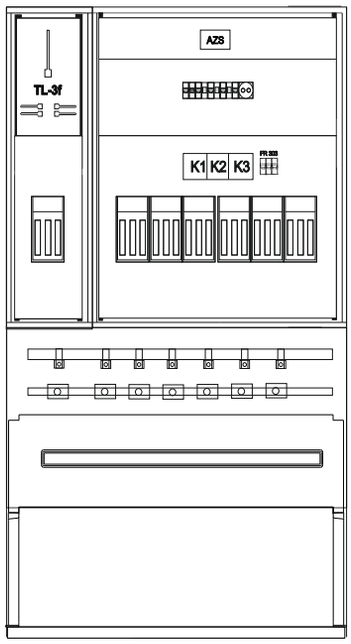

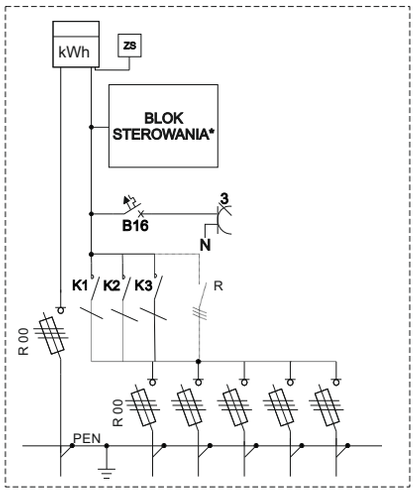

Przykładowe rozwiązanie **Incobex**

Example of solution accordinding to **Incobex** standards
Пример решения по стандартам **Incobex**

Szafka pomiarowa układu bilansującego

DANE TECHNICZNE	
Znamionowe napięcie izolacji	500 V
Znamionowe napięcie pracy	230/400 V
Znamionowy prąd ciągły	400/63 A
Stopień ochrony IP	44
Klasa ochronności	II
Układ pracy	TN

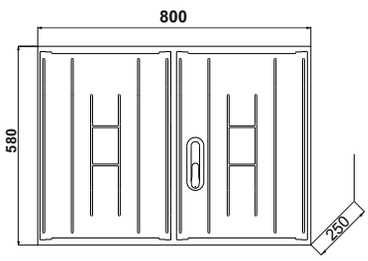

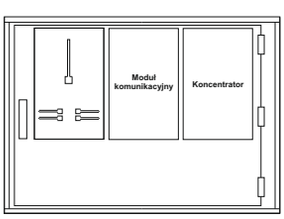

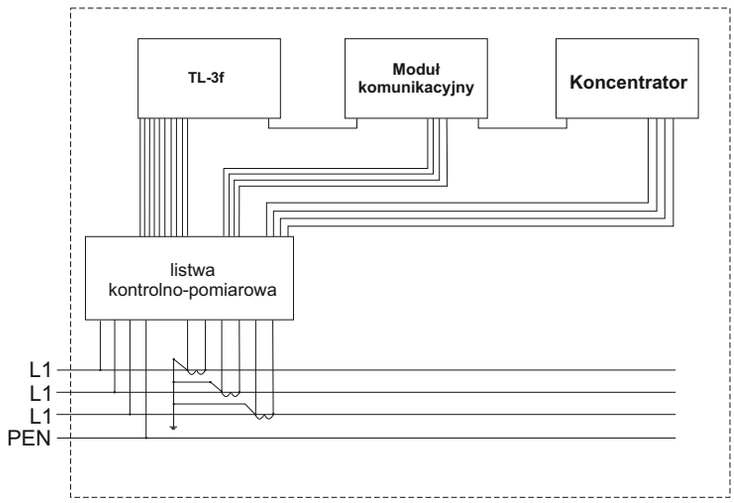

INCOBEX
www.incobex.pl office@incobex.pl
tel. +48 (033) 822 70 63, fax. +48 (033) 822 70 64

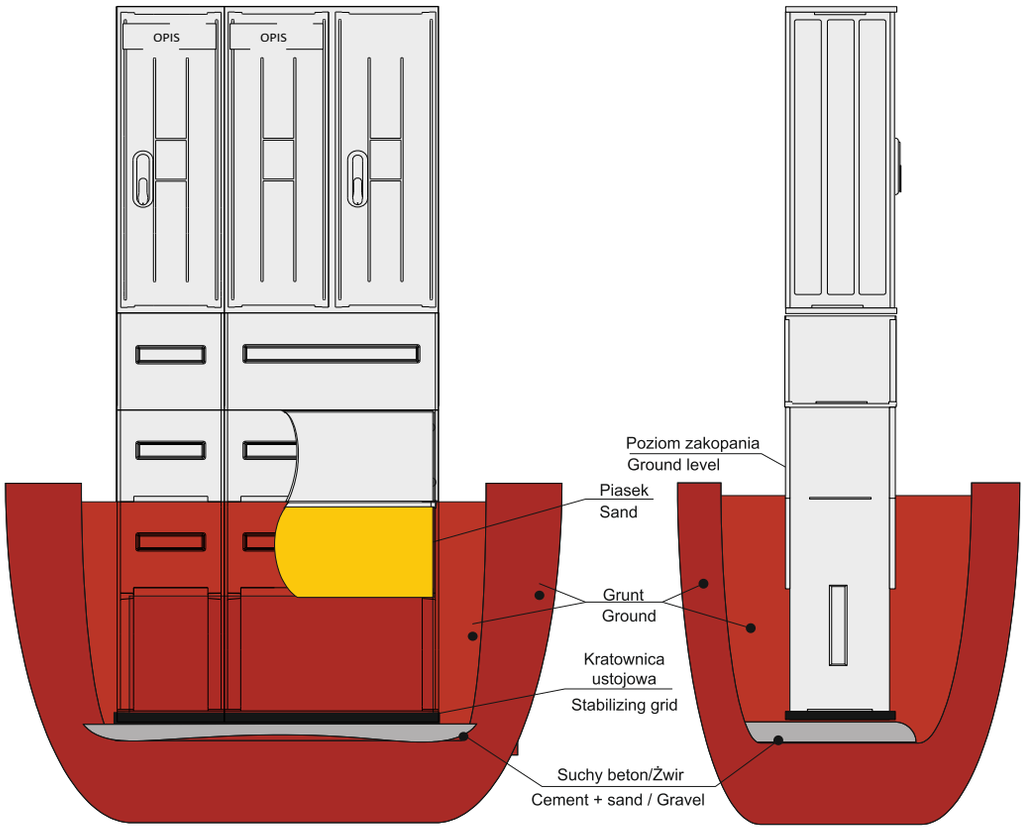

Instrukcja posadowienia obudowy z fundamentem / Instructions for foundation the casing with footing
Инструкция по установке корпуса с фундаментом

1. Wykonać wykop w gruncie na głębokość 0,65-0,7 m. Obszar na jakim należy wykonać wykop narzuca szerokość fundamentu. Należy pamiętać, aby obszar wykopu z boku oraz z tyłu fundamentu był większy o 0,1-0,15 m od jego poprzecznych gabarytów. Wielkość wykopu od frontu jest ustalana indywidualnie przez montera według potrzeb w celu prawidłowego ułożenia kabla (promień gięcia kabla).

2. Dno wykopu należy wyrównać i utwardzić warstwą suchego betonu lub żwiru.

3. Po ustawieniu i wypoziomowaniu obudowy należy zasypać podstawę fundamentu warstwą suchego betonu oraz obsypać boki i tył złącza rodzimym gruntem.

4. Po ułożeniu i podłączeniu kabli oraz zamontowaniu przednich osłon fundamentu należy powtórnie wypoziomować obudowę i zasypać przednią część fundamentu do wysokości zanaczonej na fundamencie.

5. Po zasypaniu fundamentu na zewnątrz należy zasypać wnętrze fundamentu gruntem rodzimym do wysokości 0,2 m poniżej poziomu gruntu. Pozostałą część zasypać piaskiem nie przekraczając poziomu zasypania zewnętrznego.

1. Make an excavation in ground 0,65-0,7 meters deep. The area of excavation is imposed by the width of footing. One must remember that the area of excavation on the sides and at the back of footing must be 0,1-0,15 meters wider that its transverse overall dimensions. The size of the excavation at the front is set individually by the fitter according to the requirements of correct placement of the cable (cable bending radius).

2. The bottom of excavation should be levelled up and hardened with the dry concrete or gravel layer.

3. After placing and levelling the casing, the basis of the footing should be covered with the layer of dry concrete, and the sides and the back should be tipped with native ground.

4. After placing and connecting the cables and assembly of the front footing guards, the casing must be levelled up again, and the frontal part of the footing should be covered up to the height marked on the footing.

5. After filling the footing from the outside, the inside of footing must be filled up with the native ground to the level of 0,2 meters below the ground level. The remaining part should be covered with sand, but not exceeding the level of the outside filling.

The ventilation system of the cabinet prevents the condensation of steam inside. In the extremely humid places it is recommended to place the Styrofoam board 2 cm thick on the sand layer or to fill the inside of footing with the special filling material which absorbs

1.Выкопать яму в земле глубиной 0,65-0,7 м. Размеры ямы определяются, исходя из ширины фундамента. Следует помнить, что зона ямы сбоку и сзади фундамента должна быть больше на 0,1-0,15м его поперечных габаритов. Величина ямы спереди о пределяется индивидуально монтером по потребности для правильной прокладки кабеля (луч изгиба кабеля).

2.Дно ямы следует выровнить и уплотнить слоем сухого бетона или гравия.

3.После установки и выравнивания корпуса следует засыпать основание фундамента слоем сухого бетона и обсыпать бока и заднюю часть кабельного соединения родным грунтом.

4.После разводки и подключения кабелей, а также монтажа передней части фундамента следует повторно уравнять корпус и засыпать переднюю часть фундамента до высоты обозначенного на нем уровня.

5.После засыпки фундамента снаружи следует засыпать внутреннюю часть фундамента родным грунтом до высоты 0,2 м ниже уровня земли. Остальную часть засыпать песком, не превышая внешнего уровня засыпки.

Uwaga / Attention / Замечание

System wentylacji szafki zapobiega skraplaniu pary wodnej w jej wnetrzu. W miejscach szczególnie wilgotnych zaleca się na warstwie piasku ułożyć płytę steropianową gr 2 cm lub do zasypania wewnetrznej części fundamentu użyć specjalnego wypełniacza pochłaniajacego wilgoć.

The ventilation system of the cabinet prevents the condensation of steam inside. In the extremely humid places it is recommended to place the Styrofoam board 2 cm thick on the sand layer or to fill the inside of footing with the special filling material which absorbs humidity.

Система вентиляции корпуса противодействует конденсированию водного пара во внутренней части корпуса. В местах особенно влажных рекомендуется разместить на слое песка плиту из пенополистирола толщиной 2 см или до засыпания внутренней части фундамента применить материал, который абсорбирует влагу.