RKLJ...H60 Redukcja lewa

1,0 Grubość blachy: 1,0 mm

E-90 System E-90

Informacje

Zastosowanie
Zmiana szerokości trasy kablowej.

Materiał
S - stal cynkowana met. Sendzimira PN-EN 10346:2015-09
Na zamówienie:
F - stal cynkowana metodą zanurzeniową PN-EN ISO 1461:2023-02
E - stal nierdzewna
L - lakierowanie w standardowej palecie RAL

Dodatkowe informacje
- montaż śrubami SGKM6x12 lub SGM6x12.

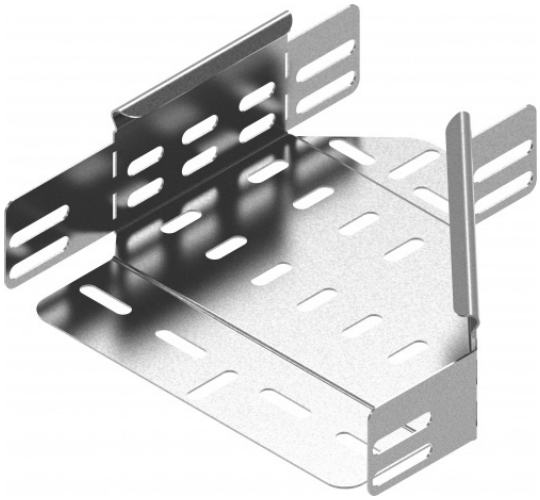

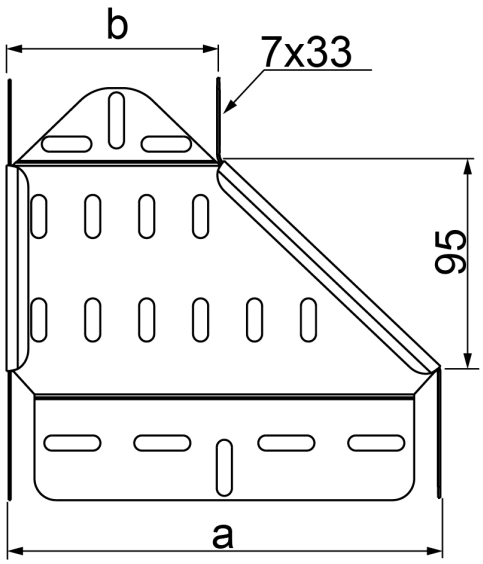

Wersje

Symbol	Numer katalogowy	Wymiar a (mm)	Wymiar b (mm)	Waga 1 szt. (kg)	Ilość (szt.)
RKLJ100/50H60	165124	100	50	0,22	1
RKLJ150/100H60	169015	150	100	0,23	1
RKLJ200/100H60	169120	200	100	0,28	1
RKLJ200/150H60	169220	200	150	0,30	1
RKLJ300/200H60	169130	300	200	0,37	1