Product Data Sheet

GW10247F

CHORUSMART - Seria domowa



Szeroki zakres przełączników, gniazd zasilania (zgodny z normami krajowymi i międzynarodowymi), gniazd do transmisji danych, osprzęt do sterowania klimatyzacją, sygnalizacja alarmów komfortu, technicznych, oświetlenie awaryjne. Urządzenia o strukturze modułowej serii Chorus dostępne w czterech kolorach: bieli w połysku, satynowej czerni, malowanym tytanie oraz kości słoniowej w połysku, a także w różnych wariantach modułowych: 1/2, 1, 2 oraz 3.. Dzięki uchwytom ramki do puszek prostokątnych, kwadratowych i okrągłych osprzęt umożliwia tworzenie nieskończonej liczby kombinacji z serią ramek instalacyjnych Chorus.

kategoria	Gniazdo elektryczne	Opis	2P+E - 16A
Kolor	Błyszczący biały	wyjściowe	250 V ac
Norma	Francuski	Charakterystyka	Con schermi di sicurezza
Do sworznie wtyczki	Ø 4 / 4.8 mm	Zaciski okablowania	Szybki montaż, ze sprężyną
Norma	IEC 60884-1; NF C 61-314	Rezystancja przy napięciu probierczym	2000 V przy 50 Hz przez 1 minutę
Rezystancja izolacji	> 5 Momów	Gniazdo do długotrwałej pracy (ilość zmian pozycji)	10,000 przy In 250 V AC cosφ=0,8
Twardość kulkowa	125 °C	Próba rozżarzonym drutem	850 °C
Uchwyt zacisku na trakcji kablowej	> 50 N	Zakres dokręcenia zacisku przewody elastyczne (mm²)	min. 0,75 - maks. 2x4
Zakres dokręcenia zacisku przewody sztywne (mm²)	min. 0,5 - maks. 2x2,5	Liczba modułów Moduły	2
Electrocod	0131	Materiał	Technopolimerowy

DIMENSIONAL

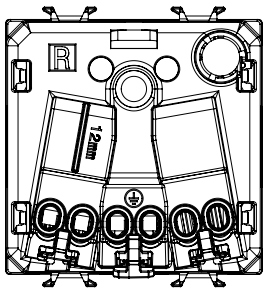

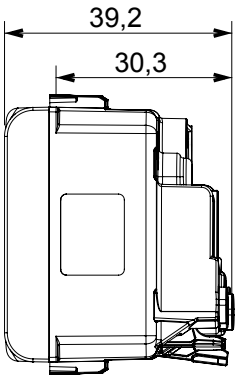

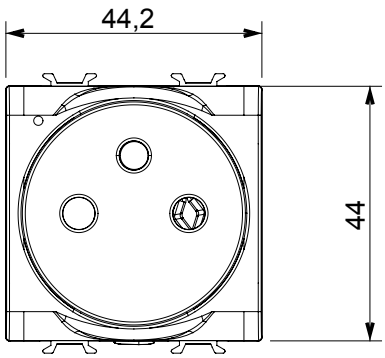

TECHNICAL SYMBOLOGY



STANDARDS/APPROVALS

GEWISS S.p.A. Via Domenico Bosatelli 1
24069 Cenate Sotto - Bergamo - Italy
tel. +39 035 94 61 11 fax +39 035 94 69 09

www.gewiss.com
sat@gewiss.com
Last update 21/11/2025

Data, measures, designs and pictures are shown only as informative purposes, and could be changed without previous notice