Pushing Performance
Since 1945

DIN-Signal C096FC-B

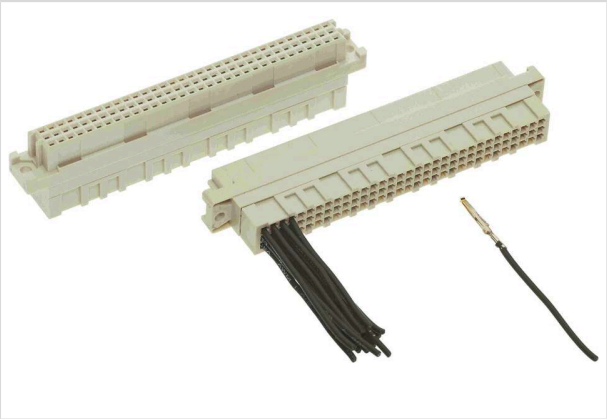

Ilustracje mają charakter wyłącznie poglądowy. Należy zapoznać się z opisem produktu.

Numer części	09 03 096 3214
Specyfikacje	DIN-Signal C096FC-B
HARTING eCatalogue	https://harting.com/09030963214

Identyfikacja

Kategoria	Złącza
Seria	DIN 41612
Identyfikacja	Typ C
Element	Złącze żeńskie

Wersja

Metoda przyłączenia	Przyłączenie zaciskowe
Typ połącznia	PCB do przewód
Liczba kontaktów	96
Kodowanie	Kodowanie ze stratą kontaktu
Mocowanie do PCB	Z kołnierzem mocującym
Szczegóły	Kontakty zaciskane należy zamawiać osobno

Charakterystyka techniczna

Rzędy kontaktów	3
Rozstaw kontaktów (strona przyłączeniowa)	2.54 mm
Rozstaw kontaktów (strona łączeniowa)	2.54 mm
Prąd znamionowy	Prąd znamionowy mierzony przy temp. 20°C, szczegóły na krzywej charakterystyki
Odstęp izolacyjny	≥1.2 mm
Długość drogi upływu	≥1.2 mm
Rezystancja izolacji	$>10^{12}$ Ω
Rezystancja styku	≤20 mΩ
Ograniczenie temperaturowe	-55 ... +125 °C

Należy odnosić się do dokumentacji użytkownika aby uzyskać pełne oraz aktualne dane. Równocześnie należy odnotować że użytkownik jest odpowiedzialny za sprawdzenie funkcjonalności, zgodności z wymaganym prawem oraz dyrektywami jak również za zapewnienie bezpieczeństwa pod kątem elektrycznym dla konkretnej aplikacji.
HARTING Electronics GmbH | Marienwerderstraße 3 | 32339 Espelkamp | Germany
Phone +49 5772 47-97200 | electronics@HARTING.com | www.HARTING.com

Pushing Performance
Since 1945

Charakterystyka techniczna

Siła łączenia	≤90 N
Siła wycofania	≤60 N
Napięcie testowe $U_{r.m.s.}$	1 kV (kontakt-kontakt) 1.55 kV (kontakt-uziemienie)
Grupa izolacyjna	IIIa (175 ≤ CTI < 400)
Hot plugging	Nie

Właściwości materiału

Materiał (wkładu)	Żywica termoplastyczna, wzmocniona włóknem szklanym
Kolor (wkład)	RAL 7032 (szary żwirowy)
Klasa palności materiału zgodnie z UL 94	V-0
RoHS	zgodny
ELV status	zgodny
China RoHS	e
REACH Aneks XVII substancje	Niezawarte
REACH ANEKS XIV substancje	Niezawarte
REACH SVHC substancje	Niezawarte
Propozycja Kalifornijska 65	Niezawarte
Ochrona przeciwpożarowa w pojazdach szynowych	EN 45545-2 (2020-08)
Zestaw wymagań z poziomami zagrożeń	R26

Specyfikacje i zgodność

Dane techniczne	IEC 60603-2
UL / CSA	UL 1977 ECBT2.E102079 CSA-C22.2 No. 182.3 ECBT8.E102079
Klasyfikacja zastosowań w kolejnictwie	F1/I2 zgodnie z NFF 16-101/102

Informacje handlowe

Rozmiar opakowania	150
Waga netto	14.9 g
Kraj pochodzenia	Niemcy
Numer europejskiej taryfy celnej	85366990
GTIN	5713140004535
eCl@ss	27460201

HARTING Electronics GmbH | Marienwerderstraße 3 | 32339 Espelkamp | Germany
Phone +49 5772 47-97200 | electronics@HARTING.com | www.HARTING.com

Pushing Performance
Since 1945

Informacje handlowe

ETIM	EC002637
UNSPSC 24.0	39121415

Krzywa obciążalności prądowej

Obciążalność prądowa złączy jest ograniczona przez obciążalność termiczną materiału kontaktów łącznie z połączeniami oraz komponentami izolacyjnymi. Krzywa obowiązuje dla ciągłego obciążenia prądowego (bez występowania przerw w obciążeniu) jednorodnych dla każdego elementu styku, bez przekraczania maksymalnej wartości dopuszczalnej temperatury.
Techniki pomiarowe i badawcze zgodnie z IEC 60512-5-2

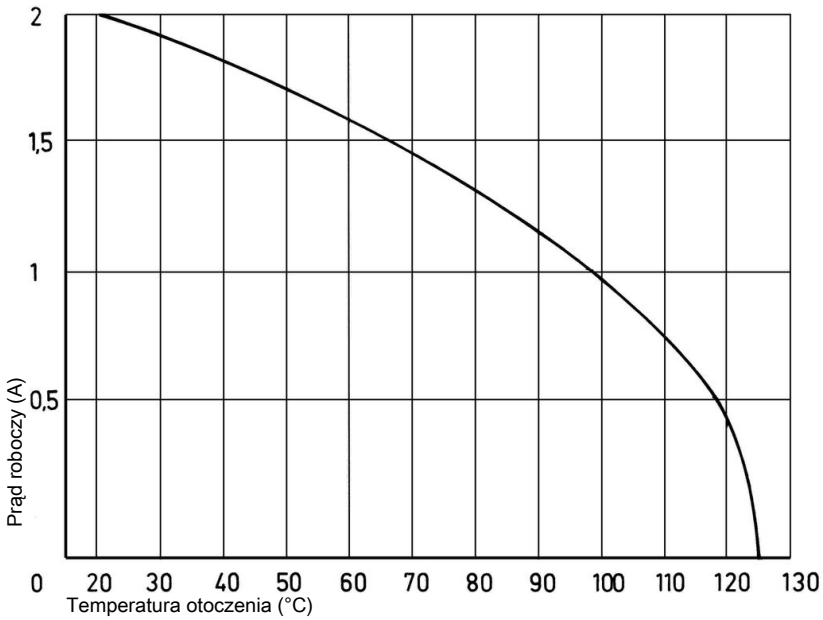

Kodowanie ze stratą kontaktu
Aby uniknąć błędnego połączenia sąsiednich złączy, wymagany jest system kodowania.
Kodowanie jest realizowane przy pomocy pinu kodującego, który jest wprowadzany do wybranej komory złącza żeńskiego (do otworu na kontakt musi zostać wprowadzony kontakt żeński!).
Przeciwległy kontakt męski musi zostać usunięty przy pomocy specjalnego narzędzia. Zaleca się używać liczby pinów kodujących w stosunku do ogólnej liczby kontaktów na złącze: 3 piny kodujące dla 64 kontaktów, 7 pinów dla 160 kontaktów.
Pin kodujący 09 02 000 9901
Narzędzie do demontażu kontaktów męskich 09 99 000 0133

Należy odnosić się do dokumentacji użytkownika aby uzyskać pełne oraz aktualne dane. Równocześnie należy odnotować że użytkownik jest odpowiedzialny za sprawdzenie funkcjonalności, zgodności z wymaganym prawem oraz dyrektywami jak również za zapewnienie bezpieczeństwa pod kątem elektrycznym dla konkretnej aplikacji.
HARTING Electronics GmbH | Marienwerderstraße 3 | 32339 Espelkamp | Germany
Phone +49 5772 47-97200 | electronics@HARTING.com | www.HARTING.com

Pushing Performance
Since 1945

Montaż kontaktów zaciskanych

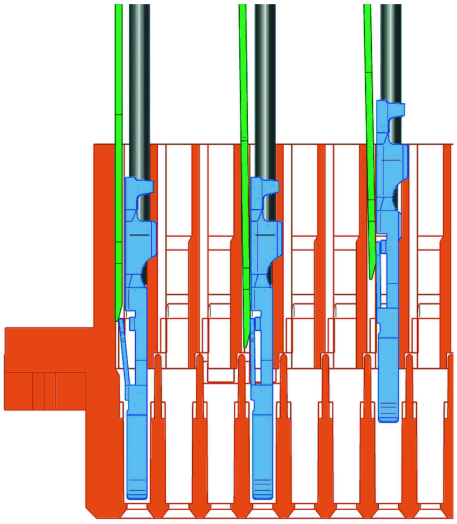

Montowanie zaciśniętych konaktów
Po zaciśnięciu przewodów na kontakcie za pomocą zaciskarki lub automatycznego urządzenia zaciskającego kontakty powinny być prawidłowo zorientowane i włożone do komór złącza w wymaganej konfiguracji. Zaczepiają się one w wymaganej pozycji i mocno trzymają w miejscu. Lekkie pociągnięcie przewodów zapewnia prawidłowe naprężenie kontaktu. W przypadku przewodów typu linka o przekroju poniżej 0,37 mm² wymagane jest stosowanie narzędzia do lokowania.Kod narzędzia do lokowania: 09 99 000 0100
Kod narzędzia do lokowania: 09 99 000 0100
Demontaż kontaktów zaciskanych:
Narzędzie do demontażu wkładane jest do odpowiedniej komory. W wyniku tego działania ściskana jest sprężyna utrzymująca kontakt i wtedy może on być łatwo wyjęty po lekkim pociągnięciu przewodu. Działanie to nie spowoduje uszkodzenia kontaktu/przewodu, który w razie potrzeby może być ponownie pozycjonowany/montowany. Rysunek przedstawia procedurę demontażu zacisku (maks. 5x).
Kod narzędzia do demontażu: 09 99 000 0101

Należy odnosić się do dokumentacji użytkownika aby uzyskać pełne oraz aktualne dane. Równocześnie należy odnotować że użytkownik jest odpowiedzialny za sprawdzenie funkcjonalności, zgodności z wymaganym prawem oraz dyrektywami jak również za zapewnienie bezpieczeństwa pod kątem elektrycznym dla konkretnej aplikacji.
HARTING Electronics GmbH | Marienwerderstraße 3 | 32339 Espelkamp | Germany
Phone +49 5772 47-97200 | electronics@HARTING.com | www.HARTING.com

Pushing Performance
Since 1945

Warunki łączenia

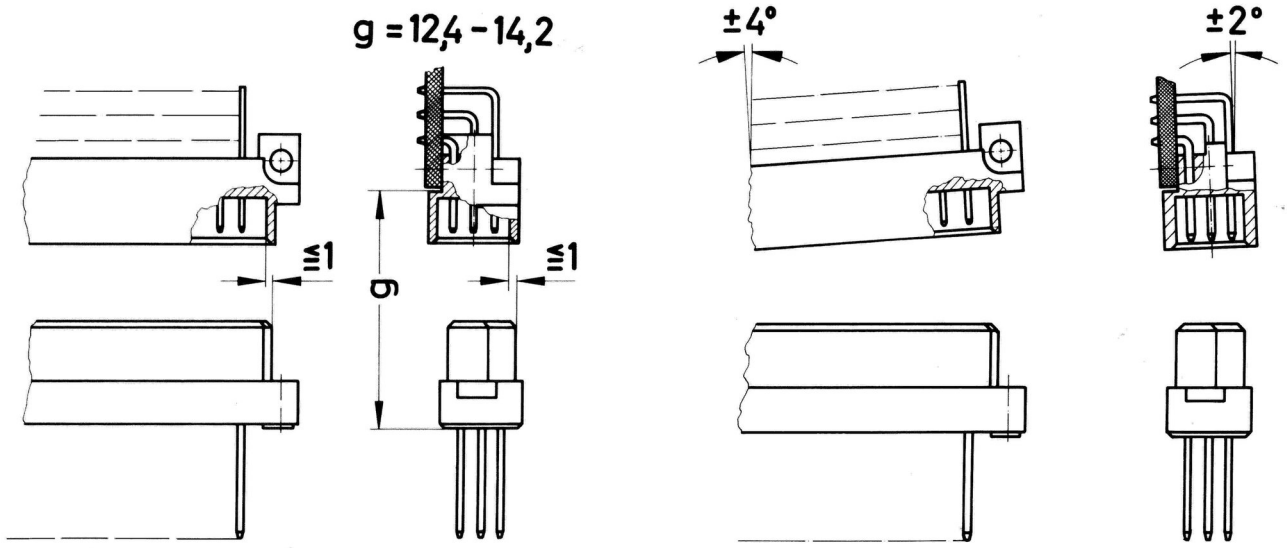

Aby zapewnić niezawodne połączenia i zapobiec uszkodzeniom, prosimy zapoznać się ze schematami aplikacji.
Te wymagania zostały określone w IEC 60603-2.
Złącza nie powinny być łączone/rozłączane pod obciążeniem.

HARTING Electronics GmbH | Marienwerderstraße 3 | 32339 Espelkamp | Germany
Phone +49 5772 47-97200 | electronics@HARTING.com | www.HARTING.com