RKSJ...H60 Redukcja symetryczna

1,0 Grubość blachy: 1,0 mm

E-90 System E-90

Informacje

Zastosowanie
Zmiana szerokości trasy kablowej.

Materiał
S - stal cynkowana met. Sendzimira PN-EN 10346:2015-09
Na zamówienie:
F - stal cynkowana metodą zanurzeniową PN-EN ISO 1461:2023-02
E - stal nierdzewna
L - lakierowanie w standardowej palecie RAL

Dodatkowe informacje
- montaż śrubami SGKM6x12 lub SGM6x12
- przy nietypowych zamówieniach podać wymiar a i b (jeżeli a=400mm i b=200mm zamawiana kształtka powinna mieć symbol RK...400/200H60)

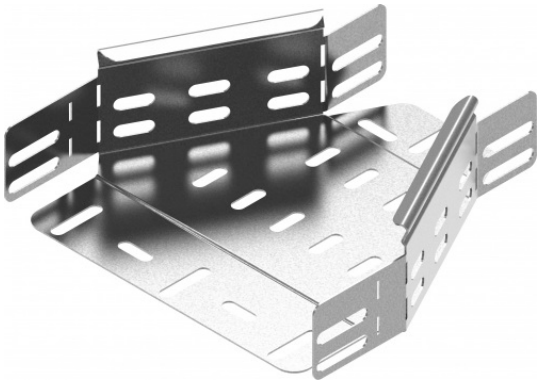

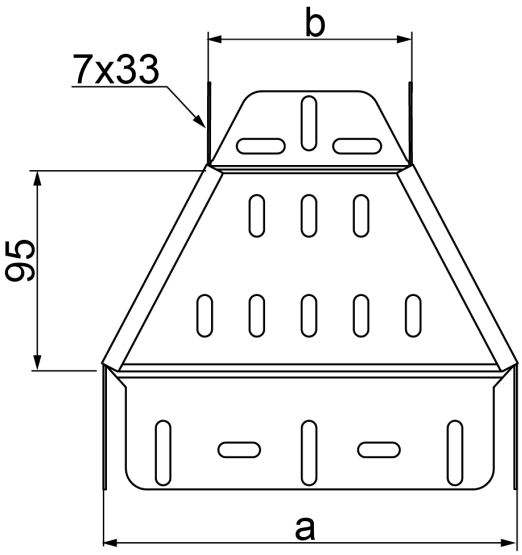

Wersje

Symbol	Numer katalogowy	Wymiar a (mm)	Wymiar b (mm)	Waga 1 szt. (kg)	Ilość (szt.)
RKSJ100/50H60	165524	100	50	0,22	1
RKSJ150/100H60	169415	150	100	0,23	1
RKSJ200/100H60	169920	200	100	0,28	1
RKSJ200/150H60	160020	200	150	0,32	1
RKSJ300/200H60	169930	300	200	0,37	1