INCOBEX®

SZAFA POMIAROWA
P3-Rs/LZV/LZR/F

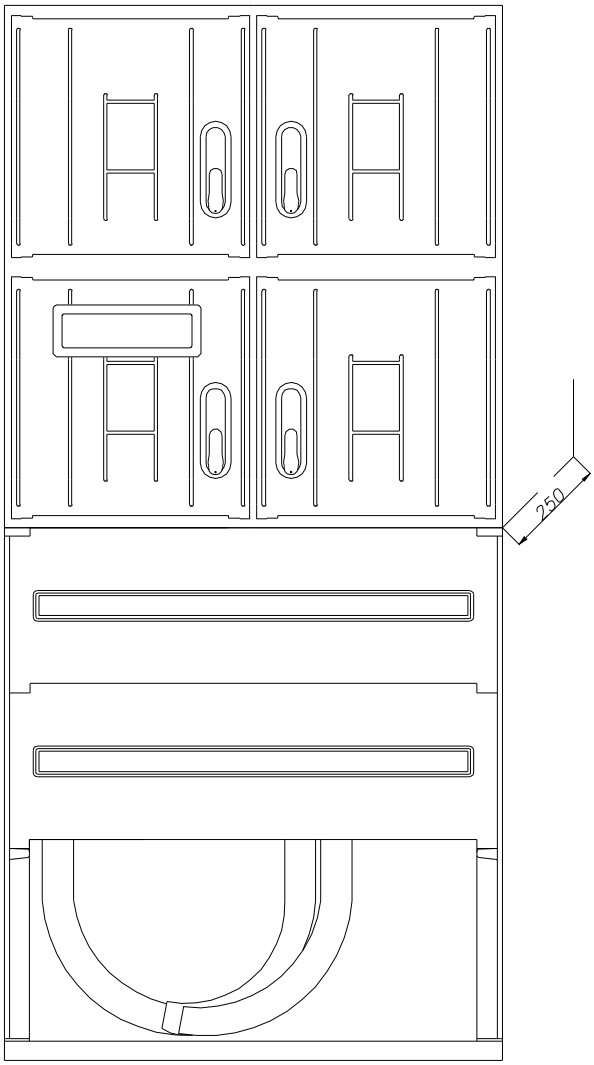

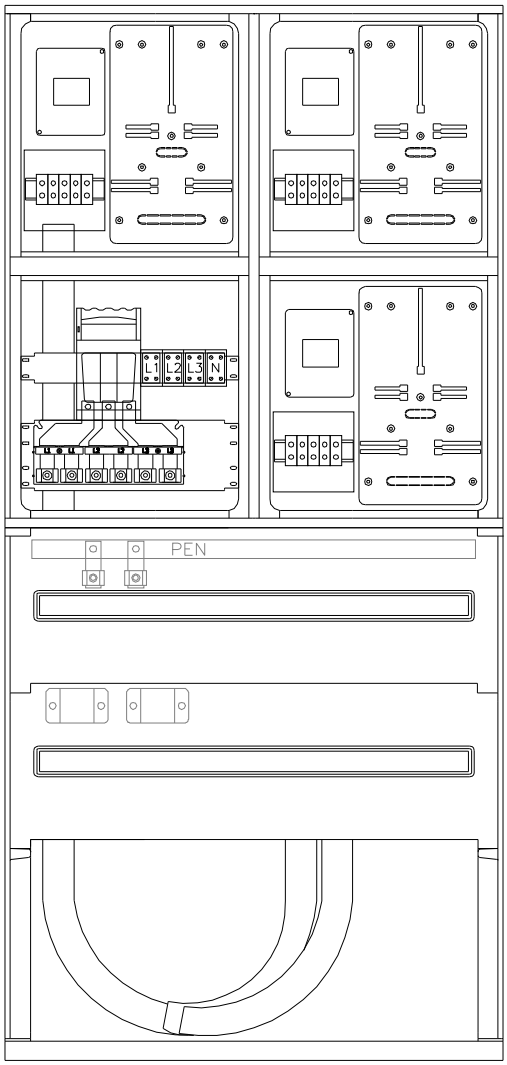

SPECYFIKACJA MATERIAŁOWA

OZNACZENIE MOŻLIWYCH WARIANTÓW WYPOSAŻENIA / WYPOSAŻENIE (szt.)	ROZŁĄCZNIK SKRZYNKOWY 160A	SZYNA OCHRONNO-NEUTRALNA	ZACISK TYPU V	LISTWA ROZGAŁĘŹNA 2x240mm	LISTWA ROZGAŁĘŹNA 35/16mm	PRZEWÓD ZAŚ. 4X LGY25mm	ZESTAW UKŁADU POMIAROWEGO	OBEJMA KABLOWA	
P3–LZR/F	–	–	–	–	1	1	3	–	
P3–Rs/LZR/F	1	–	–	–	1	0	3	–	
P3–Rs/LZV/LZR/F	1	1	2	1	1	–	3	1/2	

SCHEMAT

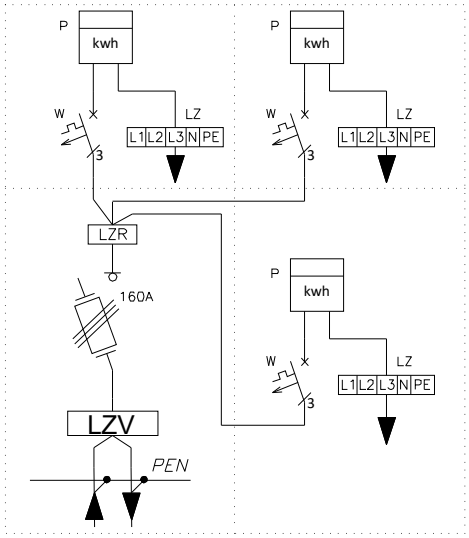

UWAGI:
- OBUDOWA LAKIEROWANA
- OGRANICZNIK MOCY (W)
- TABLICA LICZNIKOWA UNIWERSALNA (P)
- LISTWA ZACISKOWA (LZ)

www.incobex.pl office@incobex.pl
tel. +48 (033) 822 70 63, fax. +48 (033) 822 70 64