KKP...H50 Kolanko 90°

1,5 Grubość blachy: 1,5 mm

Informacje

Zastosowanie
Zmiana kierunku prowadzenia trasy kablowej.

Uwaga
Zintegrowane łączniki. Montaż nie wymaga stosowania dodatkowych łączników.

Materiał
S - stal cynkowana met. Sendzimira PN-EN 10346:2015-09
Na zamówienie:
F - stal cynkowana metodą zanurzeniową PN-EN ISO 1461:2023-02
E - stal nierdzewna
L - lakierowanie w standardowej palecie RAL

Dodatkowe informacje
- montaż śrubami SGKM6x12 lub SGM6x12
- przy nietypowych zamówieniach podać wymiar a i b (jeżeli a=200mm i b=100mm - zamawiana kształtka powinna mieć symbol KK...200/100H50)

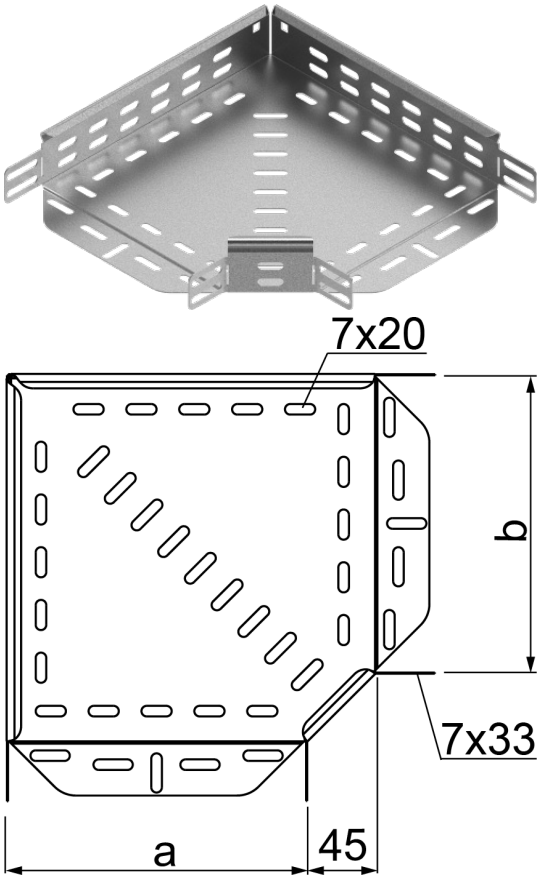

Wersje

Symbol	Numer katalogowy	Wymiar a=b (mm)	Waga 1 szt. (kg)	Ilość (szt.)
KKP400H50	152840	400	3,10	1
KKP500H50	152850	500	4,30	1
KKP600H50	152860	600	5,71	1