KGL...H30 Korytko

0,7 Grubość blachy: 0,7 mm

Informacje

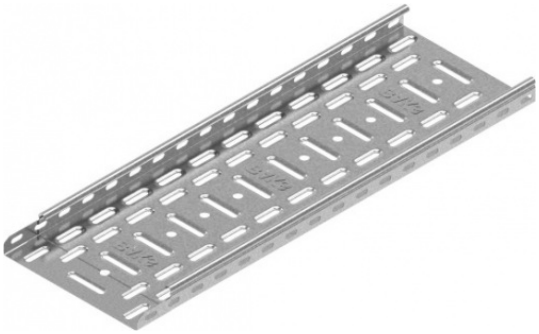

Zastosowanie
Prowadzenie trasy kablowej

Materiał
S - stal cynkowana met. Sendzimira PN-EN 10346:2015-09,
Na zamówienie:
F - stal cynkowana metodą zanurzeniową PN-EN ISO 1461:2023-02
L - laklierownaie w standardowej palecie RAL

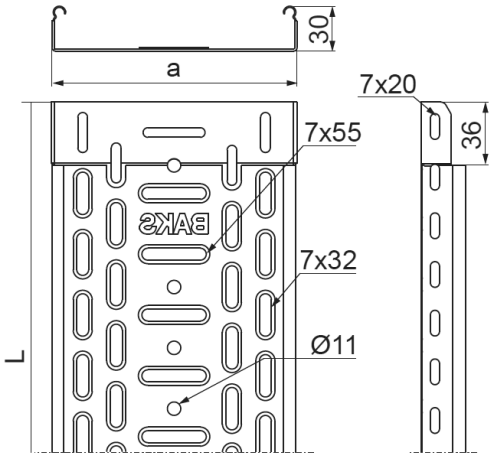

Dodatkowe informacje
– opcja F dla korytek o szerokości 35-200 mm
– zamówienia poniżej 504 m realizowane będą w dłuższym terminie - po uzgodnieniu z działem handlowym
– system bezłącznikowy – łączenie koryt poprzez nakładanie lub wsuwanie jednego w drugie i skręcanie śrubami SGKM6x12 lub SGM6x12
– głębokie przetłoczenia otworów w dnie korytka od szer. 100 mm podwyższają jego wytrzymałość
– otwory Ø8,5 do szerokości 50 mm i Ø11 od szerokości 100 mm w dnie koryta umożliwiają podwieszanie na jednym pręcie gwintowanym (max. szerokość tak podwieszanego korytka 200 mm)
– gęsta perforacja z przetłoczeniami zapewnia znakomitą wymianę ciepła i jest tak zaprojektowana, by umożliwić montaż korytka na wsporniku firmy BAKS w dowolnym miejscu
– w przypadku zastosowania zamiennika o innej wysokości, wszystkie elementy systemu muszą nadążać za tym parametrem



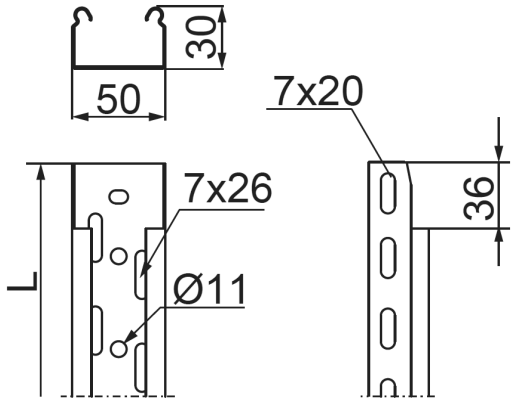

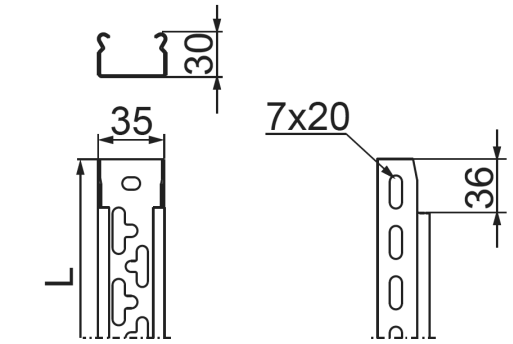

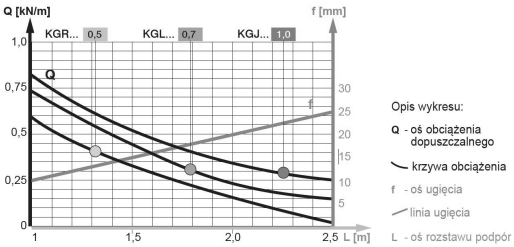

Wersje

Symbol	Numer katalogowy	Wymiar L (mm)	Wymiar a (mm)	Ilość w opakowaniu (m. b.) (szt. / m. b.)	Ciężar 1mb (kg)	Przekrój użyteczny (mm^2)
KGL35H30/3	130403	3 000	35	4 / 12	0,53	850
KGL50H30/3	130405	3 000	50	4 / 12	0,61	1 300
KGL100H30/3	130116	3 000	100	4 / 12	0,84	2 800
KGL150H30/3	130216	3 000	150	4 / 12	1,06	4 300
KGL200H30/3	130316	3 000	200	4 / 12	1,39	5 800
KGL300H30/3	130416	3 000	300	4 / 12	1,89	8 800

Obciążenie

