TOZ14... Taśma ochronna

Nowość

Informacje

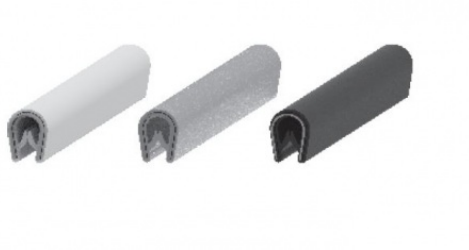

Zastosowanie
Zabezpieczenie krawędzi profili zapobiegające skaleczeniom monterów i użytkowników

Materiał
Polichlorek winylu. Taśma zbrojona
Kolor:
- TOZ, TOZ14 - kolor biały
- TOZS, TOZ14S - kolor srebrny
- TOZC, TOZ14C - kolor czarny

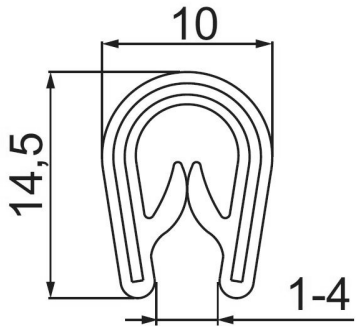

Dodatkowe informacje
Zalety:
- taśma zbrojona
- zalecana temperatura pracy od -25° do 60°C
- odporność na: warunki atmosferyczne, starzenie, ozon, UV, chemikalia oraz gorącą wodę i parę wodną

Uwaga:
- zakres grubości blachy 1-4 mm dla TOZ14...

Wersje

Symbol	Numer katalogowy	Kolor RAL	Ilość w opakowaniu (m. b.) (szt)
TOZ14	100882	biały	10
TOZ14S	100883	srebrny	10
TOZ14C	100884	czarny	10

Przykłady

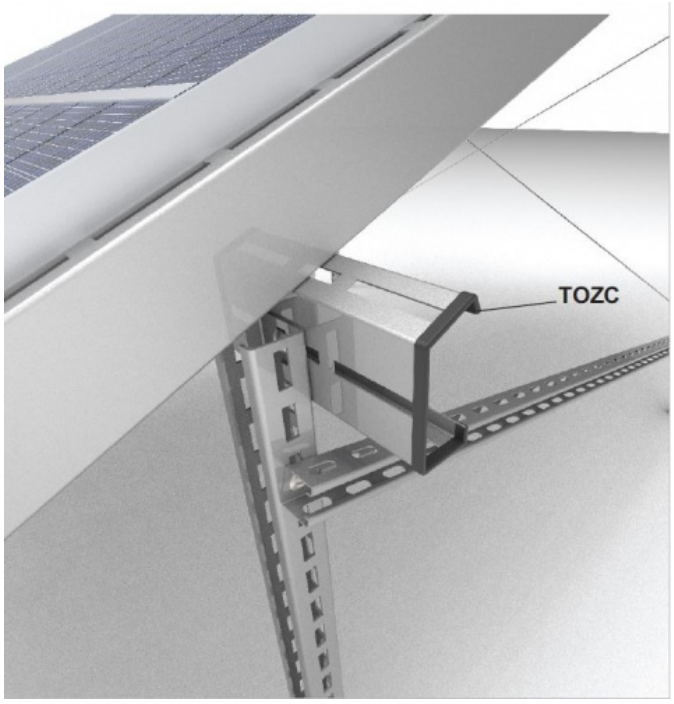
TOZC

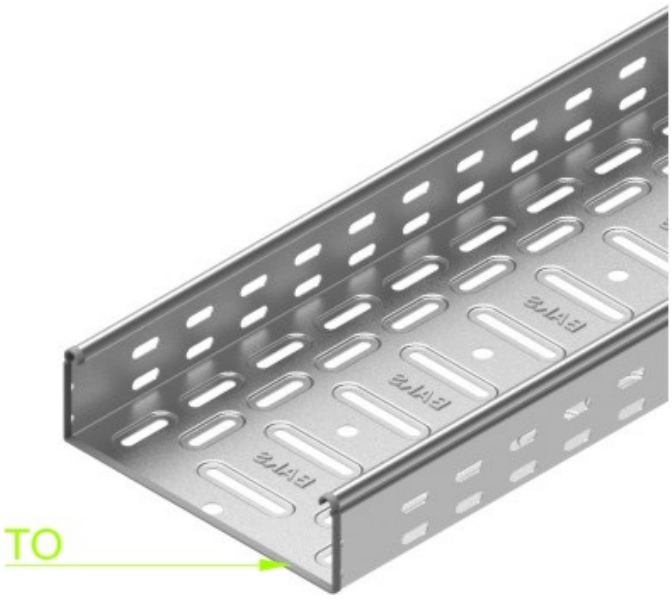
TO